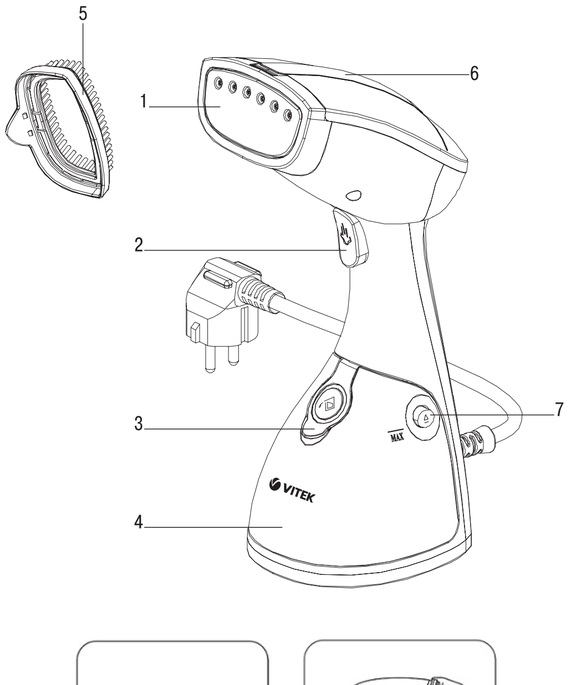

рис.1

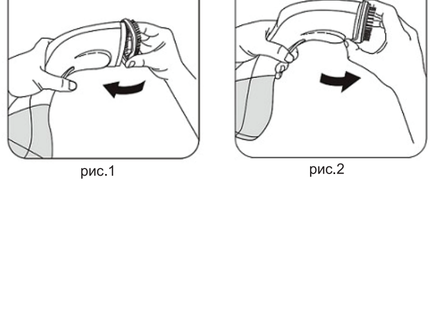

рис.2

ENGLISH

GARMENT STEAMER VT- 1285 BD
The garment steamer is intended for careful smoothing of folds on clothes or furniture.

DESCRIPTION
1. Steam release openings
2. Steam supply button
3. Water inlet lid
4. Water tank
5. Nozzle brush
6. Pilot lamp
7. Water tank release buttons

ATTENTION!
For additional protection it is reasonable to install a residual current device (RCD) with nominal operation current not exceeding 30 mA, to install RCD, contact a specialist.

SAFETY MEASURES
Before using the unit, read this instruction manual carefully and keep it for future reference.
Use the unit for intended purposes only, as specified in this instruction manual.
Mishandling the unit can lead to its breakage and cause harm to the user or damage to his/her property.
- Before using the unit for the first time, make sure that the voltage in your mains corresponds to unit operating voltage.
- The power cord is equipped with a "europlug"; plug it into the socket with a reliable grounding contact.
- To avoid fire, do not use adapters for connecting the unit to the mains
- Do not use the unit outdoors.
- Place the unit vertically on a flat moisture-resistant surface, do not place it horizontally and do not turn it over.
- Before using the unit, examine the power cord closely and make sure that the cord is not damaged. If you find any damages of the power cord, do not use the garment steamer.
- Make sure that the power cord does not contact with hot surfaces and sharp furniture edges. Avoid damaging the isolation of the power cord.
- Use only the attachments supplied.
- Do not switch the unit on if it is empty.
- Switch the unit off once the water tank is empty.
- During operation hold the garment steamer vertically and do not turn it over.
- Fill the tank only with clean water, it is recommended to use water additionally cleaned with a domestic filter. Do not use carbonated water or any perfume additives.Always unplug the garment steamer before cleaning, filling it with water or pouring water out of the tank or if you do not use the unit.
- Do not cover the steam release openings and do not insert foreign objects inside them.
- To avoid burns, hold the garment steamer with your hand in the steam supply button area, because the upper part of the garment steamer body heats up strongly during operation.
- During garment steamer operation avoid getting burnt by hot steam that goes out from the steam release openings.
- Use the unit only for the intended purposes. Never steam clothes on a person as the released steam temperature is very high. Always use a hanger.
- Never direct the steamer on people, animals and plants as well as on furniture, electric appliances, books and any other objects which can be damaged by hot steam.
- Do not immerse the unit body, the power cord and the power plug into water or any other liquids.
- Do not touch the unit body and the power plug with wet hands.
- Never leave the unit connected to the mains unattended.
- Clean the garment steamer regularly.
- Do not allow children to use the unit as a toy and do not allow them to touch the unit body and the power cord during the steamer operation.
- This unit is not intended for usage by children under 8 years of age.
- Children aged 8 years and over as well as disabled persons can use this unit only if they are under supervision or a person who is responsible for their safety and if they are given all the necessary and understandable instructions concerning the safe usage of the unit and information about danger that can be caused by its improper usage.
- For children safety reasons do not leave polyethylene bags, used as packaging, unattended.

Attention! Do not allow children to play with polyethylene bags or packaging film. Danger of suffocation!
- Install and remove the nozzle brush only after the unit has cooled down completely.
- Never pull the power cord when disconnecting the unit from the mains; take the power plug and carefully pull it out of the socket.
- Do not repair the unit by yourself. Do not disassemble the unit by yourself, if any malfunction is detected or after it was dropped, unplug the unit and apply to any authorized service center at the contact addresses given in the warranty certificate and on the website www.vitek.ru.
- Transport the unit in the original package only.
- Keep the unit out of reach of children and disabled persons.
- There may be water residue in the tank, this is normal, as the garment steamer has undergone factory quality control.

THE UNIT IS INTENDED FOR HOUSEHOLD USAGE ONLY

UNIT PURPOSE
The garment steamer can be used for any types of fabrics and for smoothing folds on clothes. If you have doubts about steaming any certain kind of fabric or clothes, you should follow the recommendations on the product label.
If such information is not available, try to steam the fabric from the backside which is unnoticeable.
When steaming such fabrics as silk or corduroy, keep the garment steamer some distance away from the material.
Use the nozzle brush (5) to remove lint or threads from the fabric.

BEFORE THE FIRST USE
After unit transportation or storage at low temperature keep it for at least two hours at room temperature before switching on.
– Unpack the unit, remove any stickers that can prevent unit operation.
– Make sure that the unit operating voltage corresponds to the voltage of your mains.
– Wipe the garment steamer body with a slightly damp cloth and then wipe it dry.
– Press the buttons (7) and remove the water tank (4).
– Open the water inlet lid (3), fill the water tank (4) with water not exceeding the **MAX** mark and close the lid (3) tightly. Wipe water drops on the unit body with a dry cloth.
– Install the water tank (4) to its place.
– Insert the power plug into the mains socket, the pilot lamp (6) will light up.
– Take the garment steamer with your hand and hold it in the area of the steam supply button (2).
– To switch the steam supply on, press and hold down the button (2).
– To clean the steam chamber, direct the outgoing steam on a fabric; for instance, try to smooth a kitchen towel.
– After the unit operation unplug the garment steamer and let it cool down.
Note: When the garment steamer is switched on for the first time the heating element burns, therefore occurrence of foreign smell and a small amount of smoke is possible, it is normal.

Water selection
Use tap water to fill the water tank (4). If tap water is hard, it is recommended to mix it with distilled water in proportion 1:1; if tap water is too hard, mix it with distilled water in proportion 1:2 or use distilled water only.

Steamer operation
– Set the nozzle brush (5) on the garment steamer (pic. 1).
Attention!
– Do not plug the garment steamer in if the water tank (4) is empty.
– Unplug the unit and wait until it cools down before installing or removing the nozzle brush (5).
– Press the buttons (7) and remove the water tank (4).
– Open the water inlet lid (3), fill the water tank (4) with water and close the lid (3) tightly.
– Install the water tank (4) to its place.
Attention!
– Before removig the water tank (4) make sure that the unit is unplugged.
– Make sure that water drops do not get onto the garment steamer body, the power cord or the power plug.
– Do not exceed the «MAX» mark when filling the water tank (4) with water.
– Do not fill the tank (4) with carbonated water, perfume additives, vinegar, chemical agents etc.
– If you need to refill water during operation, switch the garment steamer off by unplogging it.
– Hang the clothes on a hanger.
Notes:
– Never steam clothes on a person as the outgoing steam temperature is very high, use a hanger only.
– For stable steam supply, provide that the water level is not below the minimal mark.
– Insert the power plug into the mains socket, the pilot lamp (6) will light up.
– Take the garment steamer with your hand and hold it in the area of the steam supply button (2).
– To switch the steam supply on, press and hold down the button (2).
– To stop the steam supply, release the button (2).
– Slowly move the garment steamer up the fabric. Smooth the fabric with the free hand.
Note:
– Hold the garment steamer vertically and do not turn it over.
– During the operation the upper part of the unit body heats up strongly, be careful and do not touch the hot parts of the unit body!
– After steaming the clothes should cool down and dry, it may take some time.
– After the unit operation unplug the garment steamer and let it cool down.
– To remove the nozzle brush (5) pull the lock (pic. 2).
– Press the buttons (7) and remove the water tank (4).
– Open the water inlet lid (3) and drain any remaining water from the water tank (4).
– Install the water tank (4) to its place.

Dry switch on protection
If you accidentally switch the garment steamer on, but the water level appears to be below the minimal mark, the automatic thermal switch will be on and the garment steamer will be switched off automatically. In this case let the garment steamer cool down for 15 minutes, then fill the water tank with water and switch the unit on, it will operate in normal mode.

CLEANING AND CARE
– Pull the power plug out of the mains socket and let the garment steamer cool down completely.
– Press the buttons (7) and remove the water tank (4).
– Open the water inlet lid (3) and drain any remaining water from the water tank (4).
– Install the water tank (4) to its place.
– Wipe the garment steamer body and the surface with the steam release openings (1) with a slightly damp cloth, and then wipe dry.
– You can remove scale from the surface with the steam release openings (1) with a cloth soaked in vinegar-water solution.
– Wash the nozzle brush (5) under water jet having preliminary removed the attachment (5) from the garment steamer (pic. 2).
– Do not use solvents or abrasives for cleaning the garment steamer.
Attention! Do not immerse the garment steamer body, the power cord and the power plug of the unit into water or other liquids.

STORAGE
– Unplug the unit and wait until it cools down completely.
– Clean the unit
– Keep the unit away from children in a dry cool place.

DELIVERY SET
Garment steamer – 1 pc.
Nozzle brush – 1 pc.
Instruction manual – 1 pc.

TECHNICAL SPECIFICATIONS
Power supply: 220-240 V ~ 50/60 Hz
Power consumption: 1000 W
Water tank capacity: 250 ml
Steam release: up to 20g/min

The manufacturer preserves the right to change the design and the specifications of the unit without a preliminary notification.

Unit operating life is 3 years

Guarantee
Details regarding guarantee conditions can be obtained from the dealer from whom the appliance was purchased. The bill of sale or receipt must be produced when making any claim under the terms of this guarantee.

This product conforms to the EMC-Requirements as laid down by the Council Directive 2004/108/EC and to the Low Voltage Regulation (2006/95/EC)

DEUTSCH

KLEIDERDAMPFBÜRSTE VT- 1285 BD
Die Kleiderdampfbürste ist für delikates Glatten von Falten auf Kleidung oder Ausstattungsgegenständen bestimmt.

BESCREIBUNG
1. Dampfablasslöcher
2. Taste der Dampfzufuhr
3. Deckel der Einfüllöffnung
4. Wasserbehälter
5. Aufsatzbürste
6. Betriebskontrolleuchte
7. Tasten zum Abnehmen des Wasserbehälters

ACHTUNG!
Als zusätzlicher Schutz ist es zweckmäßig, den FI-Schalter mit Nennstrom maximal bis 30 mA im Stromversorgungskreis aufzustellen; wenden Sie sich dafür an einen Spezialisten.

SICHERHEITSMAßNAHMEN
Vor der ersten Nutzung des Elektrogeräts lesen Sie diese Bedienungsanleitung aufmerksam durch und bewahren Sie diese für weitere Referenz auf.
Benutzen Sie das Gerät nur bestimmungsmäßig und laut dieser Bedienungsanleitung.
Nicht ordnungsgemäße Gerätenutzung kann zu seiner Störung führen, einen gesundheitlichen oder materiellen Schaden beim Nutzer hervorrufen.
- Vor dem ersten Einschalten der Kleiderdampfbürste vergewissern Sie sich, dass die Netzspannung und die Spannung des Geräts übereinstimmen.
- Das Netzkabel ist mit einem „Eurostecker" ausgestattet; stecken Sie diesen in die Steckdose mit sicherer Erdung ein.
- Verwenden Sie keine Adapterstecker beim Anschließen des Geräts ans Stromnetz, um Brandrisiko zu vermeiden.
- Es ist nicht gestattet, das Gerät draußen zu benutzen.
- Stellen Sie das Gerät senkrecht auf einer geraden feuchtigkeitsfesten Oberfläche auf, legen Sie es horizontal nicht und kippen Sie es nicht um.
- Vor der Nutzung des Geräts prüfen Sie das Netzkabel und vergewissern Sie sich, dass es nicht beschädigt ist.
- Bei der Feststellung von Beschädigung des Netzkabels benutzen Sie die Kleiderdampfbürste nicht.
- Vermeiden Sie die Berührung des Netzkabels mit heißen Oberflächen und scharfen Möbelkanten. Vermeiden Sie die Beschädigung der Netzkabelisolierung.
- Benutzen Sie nur die mitgelieferten Aufsätze.
- Es wird nicht empfohlen, das Gerät ohne Wasser einzuschalten.
- Wenn der Behälter leer ist, schalten Sie das Gerät aus.
- Halten Sie die Kleiderdampfbürste während des Betriebs senkrecht und kippen Sie sie nicht um.
- Gießen Sie nur sauberes Wasser in den Behälter ein, es ist empfohlen, mit Haushaltsfiltern zusätzlich gereinigtes Wasser zu benutzen. Benutzen Sie Gaswasser und Parfümzusätze nicht.Trennen Sie die Kleiderdampfbürste vom Stromnetz unmittelbar ab, wenn Sie Reinigung vornehmen möchten oder bevor Sie den Behälter mit Wasser füllen oder Wasser daraus abgießen, und auch wenn Sie das Gerät nicht benutzen.
- Sperren Sie die Dampfablasslöcher nicht ab und stecken Sie darin keine fremden Gegenstände.
- Um Verbrühungen zu vermeiden, halten Sie die Kleiderdampfbürste in der Hand im Bereich der Taste der Dampfzufuhr, weil sich der obere Teil des Gehäuses der Kleiderdampfbürste während des Betriebs stark erhitzt.
- Während des Betriebs der Kleiderdampfbürste hüten Sie sich vor Verbrühungen durch den aus den Dampfablasslöchern austretenden heißen Dampf.
- Benutzen Sie das Gerät nur bestimmungsgemäß. Es ist nicht gestattet, die an einem Menschen angezogene Kleidung abzudämpfen, weil die Temperatur des austretenden Dampfs sehr hoch ist. Hängen Sie die Kleidung nur an einen Kleiderbügel.
- Es ist nicht gestattet, die Kleiderdampfbürste auf Menschen, Tiere, Pflanzen, sowie auf Möbel, Elektrogeräte, Bücher und jegliche Gegenstände, die durch den heißen Dampf beschädigt werden können, zu richten.
- Tauchen Sie das Gerätegehäuse, das Netzkabel oder den Netzstecker ins Wasser oder jegliche andere Flüssigkeiten nicht ein.
- Berühren Sie das Gerätegehäuse oder den Netzstecker mit nassen Händen nicht.
- Lassen Sie das ans Stromnetz angeschlossene Gerät nie unbeaufsichtigt.
- Reinigen Sie die Kleiderdampfbürste regelmäßig.
- Es ist nicht gestattet, Kindern das Gerät als Spielzeug zu geben, lassen Sie Kinder das Gehäuse des Geräts und das Netzkabel während des Betriebs der Kleiderdampfbürste nicht berühren.
- Dieses Gerät ist nicht für den Gebrauch von Kindern unter 8 Jahren geeignet.
- Dieses Gerät darf von Kindern ab 8 Jahren und behinderten Personen nur dann genutzt werden, wenn sie sich unter Aufsicht der Person befinden, die für ihre Sicherheit verantwortlich ist, und wenn ihnen entsprechende und verständliche Anweisungen über sichere Nutzung des Geräts und die Gefahren bei seiner falschen Nutzung gegeben wurden.
- Aus Kindersicherheitsgründen lassen Sie Plastiktüten, die als Verpackung verwendet werden, nie ohne Aufsicht.

Achtung! Lassen Sie Kinder mit Plastiktüten oder Verpackungsfolien nicht spielen. Erstickungsgefahr!
- Stellen Sie die Aufsatzbürste auf und nehmen Sie diese ab erst nach der vollständigen Abkühlung des Geräts.
- Wenn Sie das Gerät vom Stromnetz abtrennen, ziehen Sie das Netzkabel nicht, halten Sie den Netzstecker und ziehen Sie diesen aus der Steckdose vorsichtig heraus.
- Es ist nicht gestattet, das Gerät selbständig zu reparieren. Es ist nicht gestattet, das Gerät selbständig auseinanderzunehmen, bei der Feststellung von irgendwelchen Beschädigungen oder im Sturzfall trennen Sie das Gerät von der Steckdose ab und wenden Sie sich an einen autorisierten (bevollmächtigten) Kundendienst unter Kontaktadressen, die im Garantieschein und auf der Webseite www.vitek.ru angegeben sind.
- Transportieren Sie das Gerät nur in der Fabrikverpackung.
- Bewahren Sie das Gerät an einem für Kinder und behinderte Personen unzugänglichen Ort auf.
- Es können Wasserreste im Behälter vorhanden sein – es ist normal, weil das Kleiderdampfbürste durch betriebliche Qualitätskontrolle geprüft wurde.

DAS GERÄT IST NUR FÜR DEN GEBRAUCH IM HAUSHALT GEEIGNET

BESTIMMUNG DES GERÄTS
Die Kleiderdampfbürste kann für jeden beliebigen Stofftyp, sowie fürs Glatten der Falten auf Kleidung genutzt werden. Falls Sie Zweifel haben, ob man die Kleiderdampfbürste zum Dämpfen eines Stoff- oder Kleidungstyps verwenden kann, befolgen Sie die Anweisungen auf dem Erzeugnisetikett.
Wenn solche Informationen fehlen, versuchen Sie den Stoff von der Innenseite, die nicht auffällt, abzudämpfen.
Beim Dämpfen solcher Stoffe wie Seide oder Kordstoff, halten Sie die Kleiderdampfbürste in einem gewissen Abstand vom Erzeugnis.
Benutzen Sie die Aufsatzbürste (5) zur Entfernung von Fasern und Fäden vom Stoff.

VOR DER ERSTEN NUTZUNG
Falls das Gerät unter niedrigen Temperaturen transportiert oder aufbewahrt wurde, lassen Sie es bei der Raumlufttemperatur nicht weniger als zwei Stunden bleiben.
– Nehmen Sie das Gerät aus der Verpackung heraus und entfernen Sie alle Aufkleber, die die Nutzung des Geräts stören.
– Vergewissern Sie sich, dass die Spannung des Geräts und die Netzspannung übereinstimmen.
– Wischen Sie das Gehäuse der Kleiderdampfbürste mit einem leicht angefeuchteten Tuch, danach trocknen Sie es ab.
– Drücken Sie die Tasten (7) und nehmen Sie den Wasserbehälter (4) ab.
– Öffnen Sie den Deckel der Einfüllöffnung (3), füllen Sie den Behälter (4) mit Wasser an, übersteigen Sie dabei die **MAX**-Marke nicht, und schließen Sie den Deckel (3) dicht zu. Wischen Sie Wassertröpfchen am Gehäuse mit einem trockenen Tuch ab.
– Stellen Sie den Wasserbehälter (4) zurück auf.
– Stecken Sie den Netzstecker in die Steckdose ein, dabei leuchtet die Betriebskontrolleuchte (6) auf.
– Nehmen Sie die Kleiderdampfbürste in die Hand und halten Sie sie im Bereich der Taste der Dampfzufuhr (2).
– Zur Dampfzufuhr drücken und halten Sie die Taste (2).
– Zur Reinigung der Dampfkammer richten Sie den austretenden Dampf auf einen Stoff; versuchen Sie, zum Beispiel, ein Küchentuch auszuglätten.
– Nach der Beendigung des Betriebs ziehen Sie den Netzstecker aus der Steckdose heraus und lassen Sie die Kleiderdampfbürste abkühlen.
Anmerkung: Das Heizelement verbrennt beim ersten Einschalten der Kleiderdampfbürste, das kann zur Entstehung vom Fremdgeruch und einer kleinen Menge Rauch führen, es ist normal.

Wahl des Wassers
Füllen Sie den Behälter (4) mit Leitungswasser an. Falls das Leitungswasser hart ist, mischen Sie es mit destilliertem Wasser in Verhältnis 1:1, bei zu hartem Wasser mischen Sie es mit destilliertem Wasser in Verhältnis 1:2 oder benutzen Sie nur destilliertes Wasser.

Nutzung der Kleiderdampfbürste
– Setzen Sie die Aufsatzbürste (5) auf die Kleiderdampfbürste auf (Abb. 1).
Achtung!
– Es wird nicht empfohlen, die Kleiderdampfbürste ans Stromnetz anzuschließen, wenn der Behälter (4) leer ist.
– Trennen Sie das Gerät vom Stromnetz ab und warten Sie ab, bis das Gerät abkühlt, bevor Sie die Aufsatzbürste (5) aufstellen oder abnehmen.
– Drücken Sie die Tasten (7) und nehmen Sie den Wasserbehälter (4) ab.
– Öffnen Sie den Deckel der Einfüllöffnung (3), füllen Sie den Behälter (4) mit Wasser an und schließen Sie den Deckel (3) dicht zu.
– Stellen Sie den Wasserbehälter (4) zurück auf.
Achtung!
– Vor dem Abnehmen des Behälters (4) vergewissern Sie sich, dass das Gerät vom Stromnetz abgetrennt ist.
– Lassen Sie Wassertropfen aufs Gehäuse der Kleiderdampfbürste, aufs Netzkabel und auf den Netzstecker nicht gelangen.
– Es ist nicht gestattet, Wasser in den Behälter (4) über die «MAX»-Marke einzugießen.
– Es ist nicht gestattet, Gaswasser, Parfümzusätze, Essig, Chemikalien usw. in den Wasserbehälter (4) einzugießen.
– Falls Sie Wasser während des Betriebs nachgießen müssen, schalten Sie die Kleiderdampfbürste aus, ziehen Sie dafür den Netzstecker aus der Steckdose heraus.
– Hängen Sie die Kleidung an den Kleiderbügel.
Anmerkungen:
– Es ist nicht gestattet, die an einem Menschen angezogene Kleidung abzudämpfen, weil die Temperatur des austretenden Dampfes sehr hoch ist, benutzen Sie nur einen Kleiderbügel.
– Für die Unterhaltung des stabilen Dampfaustritts lassen Sie den Wasserstand unter die minimale Wasserstandsmarke nicht sinken.
– Stecken Sie den Netzstecker in die Steckdose ein, dabei leuchtet die Betriebskontrolleuchte (6) auf.
– Nehmen Sie die Kleiderdampfbürste in die Hand und halten Sie sie im Bereich der Taste der Dampfzufuhr (2).
– Zur Dampfzufuhr drücken und halten Sie die Taste (2).
– Zum Unterbrechen der Dampfzufuhr lassen Sie Taste (2) los.
– Fahren Sie langsam mit der Kleiderdampfbürste über den Stoff von unten nach oben. Richten Sie den Stoff mit der freien Hand aus.
Anmerkungen:
– Halten Sie die Kleiderdampfbürste senkrecht und kippen Sie sie nicht um.
– Während des Betriebs der Kleiderdampfbürste erhitzt sich der obere Teil des Gehäuses stark, seien Sie vorsichtig und berühren Sie heiße Teile des Gehäuses nicht!
– Nach dem Dämpfen soll die Kleidung abkühlen und austrocknen, das kann einige Zeit erfordern.
– Nach der Beendigung des Betriebs ziehen Sie den Netzstecker aus der Steckdose heraus und lassen Sie die Kleiderdampfbürste abkühlen.
– Zum Abnehmen der Aufsatzbürste (5) ziehen Sie die Halterung (Abb. 2).
– Drücken Sie die Tasten (7) und nehmen Sie den Wasserbehälter (4) ab.
– Öffnen Sie den Deckel der Einfüllöffnung (3) und gießen Sie das Restwasser aus dem Behälter aus (4).
– Stellen Sie den Wasserbehälter (4) zurück auf.

Schutz gegen trockene Einschaltung
– Falls Sie die Kleiderdampfbürste ohne Wasser zufällig eingeschaltet haben oder der Wasserstand darin unter der minimalen Wasserstandsmarke ist, dann spricht das Sicherungselement automatisch an, und die Kleiderdampfbürste schaltet sich aus. In diesem Fall lassen Sie die Kleiderdampfbürste 15 Minuten lang abkühlen, dann füllen Sie den Behälter mit Wasser, das Gerät wird im normalen Betrieb funktionieren.

REINIGUNG UND PFLEGE
– Ziehen Sie den Netzstecker aus der Steckdose heraus und warten Sie ab, bis die Kleiderdampfbürste vollständig abkühlt.
– Drücken Sie die Tasten (7) und nehmen Sie den Wasserbehälter (4) ab.
– Öffnen Sie den Deckel der Einfüllöffnung (3) und gießen Sie das Restwasser aus dem Behälter (4) heraus.
– Stellen Sie den Wasserbehälter (4) zurück auf.
– Wischen Sie das Gehäuse der Kleiderdampfbürste und die Oberfläche mit den Dampfablasslöchern (1) mit einem leicht angefeuchteten Tuch und danach trocknen Sie sie ab.
– Ablagerungen an der Oberfläche mit den Dampfablasslöchern (1) können Sie mit einem mit Wasser-Essig-Lösung angefeuchteten Stoff abwischen.
– Spülen Sie die Aufsatzbürste (5) unter dem Wasserstrahl ab, nehmen Sie die Aufsatzbürste (5) vorher von der Kleiderdampfbürste ab (Abb. 2).
– Es ist nicht gestattet, Abrasiv- und Lösungsmittel für die Reinigung der Kleiderdampfbürste zu benutzen.
Achtung! Es ist nicht gestattet, das Gehäuse der Kleiderdampfbürste, das Netzkabel oder den Netzstecker ins Wasser oder jegliche andere Flüssigkeiten zu tauchen.

AUFBEWAHRUNG
– Trennen Sie das Gerät vom Stromnetz ab und warten Sie ab, bis es völlig abgekühlt ist.
– Reinigen Sie das Gerät.
– Bewahren Sie das Gerät an einem trockenen, kühlen und für Kinder unzugänglichen Ort auf.

LIEFERUMFANG
Kleiderdampfbürste – 1 St.
Aufsatzbürste – 1 St.
Bedienungsanleitung– 1 St.

TECHNISCHE EIGENSCHAFTEN
Stromversorgung: 220-240 V ~ 50/60 Hz
Leistungsaufnahme: 1000 W
Fassungsvermögen des Wasserbehälters: 250 ml
Konstante Dampfzufuhr: bis 20 g/min

Der Hersteller behält sich das Recht vor, Design und technische Eigenschaften des Geräts ohne Vorbenachrichtigung zu verändern

Nutzungsdauer des Geräts beträgt 3 Jahre

Gewährleistung
Ausführliche Bedingungen der Gewährleistung kann man beim Dealer, der diese Geräte verkauft hat, bekommen. Bei beliebiger Anspruchserhebung soll man während der Laufzeit der vorliegenden Gewährleistung den Check oder die Quittung über den Ankauf vorzulegen.

Das vorliegende Produkt entspricht den Forderungen der elektromagnetischen Verträglichkeit, die in 2004/108/EC - Richtlinie des Rates und den Vorschriften 2006/95/EC über die Niederspannungsgeräte vorgesehen sind.

РУССКИЙ

ОТПАРИВАТЕЛЬ VT-1285 BD
Отпариватель предназначен для деликатного разглаживания складок на одежде или предметах интерьера.

ОПИСАНИЕ
1. Отверстия выхода пара
2. Кнопка подачи пара
3. Крышка заливочного отверстия
4. Резервуар для воды
5. Насадка-щётка
6. Индикатор работы
7. Кнопки отсоединения резервуара для воды

ВНИМАНИЕ!
Для дополнительной защиты в цепи питания целесообразно установить устройство защитного отключения (УЗО) с номинальным током срабатывания, не превышающим 30 мА, для установки УЗО обратитесь к специалисту.

МЕРЫ БЕЗОПАСНОСТИ
Перед началом эксплуатации электроприбора внимательно прочитайте настоящее руководство и сохраните его для использования в качестве справочного материала.
Используйте устройство только по его прямому назначению, как изложено в данном руководстве.
Неправильное обращение с прибором может привести к его поломке, причинению вреда пользователю или его имуществу.
- Перед первым включением отпариватель убедитесь, что напряжение электрической сети соответствует рабочему напряжению устройства.
- Сетевой шнур снабжён «евровилкой»: включайте её в электрическую розетку, имеющую надёжный контакт заземления.
- Во избежание риска возникновения пожара не используйте переходники при подключении устройства к электрической розетке.
Запрещается использовать прибор вне помещений.
- Устанавливайте прибор вертикально на ровной влагостойкой поверхности, не кладите его горизонтально и не переворачивайте.
Перед использованием прибора внимательно осмотрите сетевой шнур и убедитесь, что шнур не повреждён. Если вы обнаружили повреждение сетевого шнура, не пользуйтесь отпаривателем.
Не допускайте соприкосновения сетевого шнура с горячими поверхностями и острыми кромками мебели. Не допускайте повреждения изоляции сетевого шнура.
Используйте только те насадки, которые входят в комплект поставки.
Не рекомендуется включать прибор без воды.
Отключайте устройство, если резервуар закончился вода.
Во время работы держите отпариватель вертикально и не переворачивайте его.
Заливайте в резервуар только чистую воду, рекомендуется использовать воду прошедшую дополнительную очистку бытовыми фильтрами. Не используйте газированную воду и парфюмерные добавки. Обязательно отключайте отпариватель от сети перед его чисткой, перед тем как налить или вылить воду из резервуара, а также в том случае, если вы не пользуетесь устройством.
Не закрывайте отверстия выхода пара и не вставляйте в них посторонние предметы.
Во избежание получения ожогов держите отпариватель в руке на уровне кнопки подачи пара, поскольку верхняя часть корпуса отпаривателя очень сильно нагревается во время работы.
Во время работы отпариватель остерегайтесь получения ожогов горячим паром, выходящим из отверстий выхода пара.
Используйте прибор строго по назначению. Никогда не отпаривайте одежду, надетую на человека, так как температура выходящего пара очень высокая. Всегда вешайте одежду только на плечики.
Не направляйте отпариватель на людей, животных, растения, а также на мебель, электроприборы, книги и любые предметы, которые могут быть повреждены горячим паром.
Не погружайте корпус прибора, сетевой шнур, либо вилку сетевого шнура в воду или в любые другие жидкости.
Не прикасайтесь к корпусу прибора или к вилке сетевого шнура мокрыми руками.
Не оставляйте прибор, включённый в сеть, без присмотра.
Регулярно проводите чистку отпаривателя.
Не разрешайте детям использовать прибор в качестве игрушки, не разрешайте детям прикасаться к корпусу прибора или к сетевому шнуру во время работы отпаривателя.
Данное устройство не предназначено для использования детьми младше 8 лет.
Дети старше 8 лет и люди с ограниченными возможностями могут пользоваться устройством лишь в том случае, если они находятся под присмотром лица, отвечающего за их безопасность, при условии, что им были даны соответствующие и понятные инструкции о безопасном пользовании устройством и тех опасностях, которые могут возникать при его неправильном использовании.
Из соображений безопасности детей не оставляйте полиэтиленовые пакеты, используемые в качестве упаковки, без присмотра.

Внимание! Не разрешайте детям играть с полиэтиленовыми пакетами или упаковочной плёнкой. Опасность удушья!
- Устанавливайте и снимайте насадку-щётку только после полного остывания устройства.
- Отключая устройство от электросети, ни в коем случае не дёргайте за сетевой шнур, возьмитесь за сетевую вилку и аккуратно извлеките её из электрической розетки.
- Запрещается самостоятельно ремонтировать прибор. Не разбирайте прибор самостоятельно, при возникновении любой неисправностей, а также после падения устройства выключите прибор из розетки и обратитесь в любой авторизованный (уполномоченный) сервисный центр по контактным адресам, указанным в гарантийном талоне и на сайте www.vitek.ru.
- Перевозите устройство только в заводской упаковке.
- Храните устройство в местах, недоступных для детей и людей с ограниченными возможностями.
- В резервуаре могут находиться остатки воды – это нормальное явление, так как на производстве отпариватель проходил контроль качества.

УСТРОЙСТВО ПРЕДНАЗНАЧЕНО ТОЛЬКО ДЛЯ БЫТОВОГО ИСПОЛЬЗОВАНИЯ

НАЗНАЧЕНИЕ УСТРОЙСТВА
Отпариватель можно использовать для любых типов тканей и для разглаживания складок на одежде. Если вы сомневаетесь в использовании отпаривателя для определённого типа ткани или одежды, руководствуйтесь данными ярлыка на изделии.
Если подобная информация отсутствует, попробуйте отпарить ткань с изнаночной стороны, которая не бросается в глаза.
Отпаривая такие ткани, как шёлк или вельвет, держите отпариватель на некотором расстоянии от изделия.
Используйте насадку-щётку (5) для удаления с ткани ворсинок или ниток.

ПЕРЕД ПЕРВЫМ ИСПОЛЬЗОВАНИЕМ
После транспортировки или хранения устройства при пониженной температуре необходимо выдержать его при комнатной температуре не менее двух часов.
– Распакуйте устройство, удалите любые наклейки, мешающие работе устройства.
– Убедитесь, что рабочее напряжение устройства соответствует напряжению электрической сети.
– Протрите корпус отпаривателя слегка влажной тканью, после чего вытрите насухо.
– Нажмите на кнопки (7) и отсоедините резервуар для воды (4).
– Откройте крышку заливочного отверстия (3), заполните резервуар (4) водой, не превышая отметку **MAX**, и плотно закройте крышку (3). Капли воды на корпусе сотрите сухой тканью.
– Установите резервуар для воды (4) на место.
– Вставьте вилку сетевого шнура в электрическую розетку, при этом загорится индикатор (6).
– Возьмите отпариватель в руку и держите его на уровне кнопки подачи пара (2).
– Для подачи пара следует нажать и удерживать кнопку (2).
– Для очистки паровой камеры следует направить выходящий пар на ткань, попробуйте разгладить, например, кухонное полотенце.
– После окончания работы извлеките вилку сетевого шнура из электрической розетки и дайте отпаривателю остыть.
Примечание: При первом включении нагревательный элемент отпаривателя обгорает, поэтому возможно появление постороннего запаха и небольшого количества дыма, это нормальное явление.

Выбор воды
Для наполнения резервуара (4) используйте водопроводную воду. Если водопроводная вода жёсткая, то рекомендуется смешивать её с дистиллированной водой в соотношении 1:1, при очень жёсткой воде смешивайте её с дистиллированной водой в соотношении 1:2 или используйте только дистиллированную воду.

Использование отпаривателя
– Установите насадку-щётку (5) на отпариватель (рис. 1).
Внимание!
– Не рекомендуется включать отпариватель в электрическую сеть, если в резервуаре (4) отсутствует вода.
– Отключайте устройство от электрической сети и дождитесь его остывания, прежде чем установить или снять насадку-щётку (5).
– Нажмите на кнопки (7) и отсоедините резервуар для воды (4).
– Откройте крышку заливочного отверстия (3), заполните резервуар (4) водой и плотно закройте крышку (3).
– Установите резервуар для воды (4) на место.
Внимание!
– Перед отсоединением резервуара (4) убедитесь, что устройство отключено от электрической сети.
– Не допускайте попадания капель воды на корпус отпаривателя, на сетевой шнур и вилку сетевого шнура.
– Не заливайте воду в резервуар (4) выше отметки «MAX».
– Запрещается в резервуар для воды (4) заливать газированную воду, парфюмерные добавки, уксус, химические вещества и т.п.
– Если во время работы необходимо долить воду, то отключите отпариватель, для этого извлеките вилку сетевого шнура из электрической розетки.
– Повесьте одежду на плечики.
Примечание: *Никогда не отпаривайте одежду, надетую на человека, т.к. температура выходящего пара высокая, пользуйтесь только плечиками.*
– Для поддержания стабильного выхода пара не допускайте уменьшения уровня воды ниже минимальной отметки.
– Вставьте вилку сетевого шнура в электрическую розетку, при этом загорится индикатор (6).
– Возьмите отпариватель в руку и держите его на уровне кнопки подачи пара (2).
– Для подачи пара следует нажать и удерживать кнопку (2).
– Для прекращения подачи пара отпустите кнопку (2).
– Медленно проводите отпаривателем по ткани снизу вверх. Расправляйте ткань свободной рукой.
Примечания:
– Держите отпариватель вертикально и не переворачивайте его.
– Во время работы отпариватель верхняя часть корпуса сильно нагревается, соблюдайте осторожность и не касайтесь горячих частей корпуса!
– После отпаривания одежда должна остыть и высохнуть, для этого может потребоваться некоторое время.
– После окончания работы извлеките вилку сетевого шнура из электрической розетки и дайте отпаривателю остыть.
– Для снятия насадки-щётки (5) необходимо потянуть за фиксатор (рис. 2).
– Нажмите на кнопки (7) и отсоедините резервуар для воды (4).
– Откройте крышку заливочного отверстия (3) и слейте остатки воды из резервуара (4).
– Установите резервуар для воды (4) на место.
– Протрите корпус отпаривателя и поверхность с отверстиями для выхода пара (1) слегка влажной тканью, после чего вытрите насухо.
– Отложения на поверхности с отверстиями для выхода пара (1) можно удалить тканью, смоченной в водно-уксусном растворе.
– Насадку-щётку (5) промывайте под струёй воды, предварительно сняв насадку-щётку (5) с отпариователя (рис. 2).
– Не используйте для чистки отпаривателя растворители или абразивные чистящие средства.
Внимание! Запрещается погружать корпус отпаривателя, сетевой шнур или вилку сетевого шнура в воду или в любые другие жидкости.

ХРАНЕНИЕ
– Отключите устройство от сети и дождитесь его полного остывания.
– Проведите чистку устройства.
– Храните устройство в сухом прохладном месте, недоступном для детей.

КОМПЛЕКТ ПОСТАВКИ
Отпариватель– 1 шт.
Насадка-щётка – 1 шт.
Инструкция – 1 шт.

ТЕХНИЧЕСКИЕ ХАРАКТЕРИСТИКИ
Электропитание: 220-240 В ~ 50/60 Гц
Потребляемая мощность: 1000 Вт
Объём резервуара для воды: 250 мл
Выход пара: до 20 г/мин

Производитель сохраняет за собой право изменять дизайн и технические характеристики прибора без предварительного уведомления

Срок службы прибора – 3 года

Данное изделие соответствует всем требуемым европейским и российским стандартам безопасности и гигиены.

Изготовитель: АНДЕР ПРОДАКТС ГмбХ, Австрия
Адрес: Нойбаугюртель 38/7A, 1070 Вена, Австрия.
Информация для связи – email: anderproduct@gmail.com

ҚАЗАҚША

БУЛАНДЫРҒЫШ VT-1285 BD
Бу(ғ)ақ шүмдегі немесе интерьер бұйымдарындағы қырқымдарды баппен үтіктеуге арналған

СИПАТТАМА
1. Бу шығатын саңылау
2. Бу беру тетігі
3. Су құятын саңылаудың қақпағы
4. Суға арналған резервуар
5. Саптама-қылшақ
6. Жұмыс көрсеткіші
7. Суға арналған резервуарды ажырататын түймелер.

НАЗАР АУДАРЫҢЫЗ!
Қосымша қорғану үшін қуат тізбегіне 30 мА-ден аспайтын номиналды жұмыс істеу тогы бар сақтық ажыратқышы (САҚ) орнатып қойған жөн; САҚ-ты орнату үшін маманға жолығу керек.

ҚАУІПСІЗДІК ШАРАЛАРЫ
Электр аспапты пайдаланбас бұрын, осы пайдалану нұсқаулығын мұқият оқып шығыңыз да, оны анықтамалық материал ретінде пайдалану үшін сақтап қойыңыз.
Құрылғыны осы нұсқаулықта мазмұндалғандай тікелей мақсаты бойынша ғана пайдаланыңыз
Приборды дұрыс қолданбау оның бұзылуына және пайдаланушыға немесе оның мүлкіне зиян келтіруге әкеп соғуы мүмкін.
- Бұлғақышты бірінші рет қосар алдында, электр желісінің кернеуі құрылғының жұмыс кернеуіне сәйкес келетіндігін тексеріп алыңыз.
- Желілік сым «еуроашымен» жабдықталған; оны жерге сенімді қосылған байланысы бар электр розеткасына қосыңыз.
- Өрт шығу қаупінің алдын алу үшін құрылғыны электр розеткасына қосқан кезде жалғастырғыш сымдарды пайдаланбаңыз.
- Приборды бөлмеден тыс жерде пайдалануға тыйым салынады.
- Приборды тігінен тегіс алғалға тезімді бетке орналастырыңыз, оны көлденең қоймаңыз және бұрмаңыз.
- Аспапты пайдаланар алдында желілік сымды тексеріңіз және желілік сым зақымданбағанын тексеріңіз. Егер желілік сымның зақымданғаны байқалса, бұлғақышты пайдаланбаңыз.
- Желілік сымның ыстық бөліктерге және жиһаздың өткір жиектеріне тиюіне жол бермеңіз. Желілік сымның оқшаулағыш қабығын бүлінуіне жол бермеңіз.
- Тек жеңілгі жинағына кіретін ұштықтарды ғана пайдаланыңыз.
- Аспапты сусыз қоспаңыз.
- Резервуарда су бітсе, құрылғыны өшіріңіз.
- Жұмыс істеген кезде бұлғақышты тігінен ұстаңыз және оны аударманыңыз.
- Резервуарға тек таза су құйыңыз, тұрмыстық сұғілерден қосымша тазартудан өткен суды пайдалануға кеңес беріледі. Газдалған су мен парфюмерлік қоспаларды пайдаланбаңыз. Бұл тазалау алдында, резервуарға су құймас немесе суды төкпес бұрын, сондай-ақ, құрылғыны пайдаланбайтын болған жағдайда бұлғақышты арқаған жеңілден ажыратып қою керек.
- Бұл шығатын саңылауды бүркеменің және оладардың арасына басқа заттарды салмаңыз.
- Күйін қалмас үшін бұлғақышты қолыңызда бу жіберу түймесінің деңгейінде ұстаңыз, өйткені бұлғақыш корпусының жоғарғы жағы жұмыс кезінде қатты қызады.
- Бұлғақыш жұмыс істеп тұрған кезде сақыналудан шығатын ыстық буға күйін қалудан сақтаныңыз.
- Приборды тек тікелей мақсаты бойынша ғана пайдаланыңыз. Ешқашан адамға киюл тұрған киімді бұлғамаңыз, себебі, шығатын будың температурасы өте жоғары. Киімді тек іпіштерге ғана іліңіз.
- Бұлғақышты адамдарға, жануарларға, өсімдіктерге, сондай-ақ жиһазға, электр приборларына, кітаптарға және ыстық бұға бүлінуін қалатын кез келген заттарға бағыттауға болмайды.
- Аспап корпусын, желілік сымды немесе желілік сым ашасын суға немесе кез келген басқа да сұйықтықтарға батырмаңыз.
- Аспап корпусын немесе желілік сым ашасын су қолмен ұстауға болмайды.
- Желіге қосулы тұрған аспапты қарусыз қалдырмаңыз.
- Бұлғақышты тұрақты түрде тазалап отырыңыз.
- Балаларға аспаппен ойнаушы рұқсат етпеңіз және бұлғаныш жұмыс істеп тұрған кезде балалардың корпусты және желілік сымды ұстауына жол бермеңіз.
- Бұл құрылғы 8 жастан кіші балалардың пайдалануына арналмаған.
- 8 жастан үлкен балалар және мүмкіншілігі шектеулі жандардың өздерінің қауіпсіздіктеріне жауапты адамдардың қадағалауымен ғана және оларға бұлғақышты қауіпсіз пайдалану туралы және оны дұрыс пайдаланбаған жағдайда орын алуы мүмкін қауіптің жағдайлар туралы тиісті және түсінікті нұсқаулар берілген жағдайда құрылғыны пайдалана алады.
- Балалар қауіпсіздігі тұрғысынан, қаптама ретінде пайдаланылатын полиэтилен пакеттерді қарусыз қалдырмаңыз.

Назар аударыңыз! Балаларға полиэтилен пакеттермен немесе қаптама үлдірімен ойнауға рұқсат өтпейді. Тұншығу қаупі бар!
- Құрылғы толығымен суығанған кейін ғана саптама-қылшақты орнатуға және шешуге болады.
- Құрылғыны электр желісінен ажыратқан кезде, ешқашан желілік сымнан тартпаңыз, оны желі ашасынан ұстаңыз да, электр розеткасынан абайлап сырғып алыңыз.
- Құрылғыны өз бетіңше жөндеуге тыйым салынады. Құрылғыны өз бетіңшеқ бөлшектеменіз, қандай да бір ақаулығын байқасаңыз, сонымен қатар құрылғы құлаған жағдайда оны розеткадан ажыратып, оны кез келген авторланған (өкілетті) қызмет көрсету орталығына хеліпдік тапонында және www.vitek.ru сайтында көрсетілген байланыс мекен-жайлары бойынша хабарласуларыңызға болады.
- Құрылғыны тек зауыттық қаптамасында тасымалдаңыз.
- Құрылғыны балалардың және мүмкіндігі шектеулі жандардың қолдары жетпейтін жерде сақтаңыз.
- Резервуарда судың қалдығы болуы мүмкін – бұл қалыпты құбылыс, себебі ендіріс үтік сапа бақылауынан өткен болатын.

ҚҰРЫЛҒЫ ТЕК ТҰРМЫСТЫҚ МАҚСАТТА ПАЙДАЛАНУҒА АРНАЛҒАН

ҚҰРЫЛҒЫНЫҢ АРНАЛУЫ
Бұлғаныш кез келген мата түрі үшін және киімдегі қырқымдарды жазу үшін пайдаланылады. Сіз бұлғанышты белгілі бір мата немесе киім түрінің қолдануға мүмкіндсанаңыз, онда бұйымдағы зат(ер)і деректерінде сүйеніңіз.
Егер ондай ақпарат жоқ болса, матаны кезге түспейтін астарынан бұлап көруге болады.
Жібек немесе вельвет сияқты маталарды бұлай отырып бұғанышты бұйымнан бірақ қашықтықта ұстаңыз.
Маталар түктерді немесе жіптерді алып тастау үшін саптама-қылшақты (5) пайдаланыңыз.

АЛҒАШ ПАЙДАЛАР АЛДЫНДА
Құрылғыны төменгі температурада тасымалдағаннан немесе сақтағаннан кейін, оны бөлме температурасында кемінде екі сағат бойы ұстау керек.
- Құрылғыны қораптан шығарып алыңыз, құрылғының жұмысына кедергі келтіретін барлық жапсырмаларды алып тастаңыз.
- Құрылғының жұмыс кернеуі электр желісінің кернеуіне сәйкес келетінін тексеріп алыңыз.
- Бұлғақыштың корпусын жұмсақ, сәл ылғал матамен сүртіңіз, одан кейін құрғатып сүртіңіз.
- Түймені (7) басып, суға арналған резервуарды (4) ажыратыңыз.
- Су құятын ауыздың қақпағын (3) ашып, резервуарға (4) суды **MAX** белгісіне жеткізбей құйыңыз да қақпақты (3) мықтап жабыңыз. Корпустағы су тамшысын құрғақ матамен сүртіңіз.
- Суға арналған резервуарды (4) орнына орнатыңыз.
- Желілік сым ашасын электрлік розеткаға сұғыңыз, бұл кезде көрсеткіш (6) жанады.
- Бұлғақышты қолға алып, бу шығару түймесінің (2) деңгейінде ұстаңыз.
- Бу беру үшін түймені (2) басып тұру керек.
- Бу камерасын тазаралған сон, шығатын буды матага бағыттау керек; мысалы, асүйлік орамалды үтіктеп көріңіз.
- Жұмыс аяқталған сон желілік сым ашасын электр розеткасынан ажыратыңыз да бұлғақышты суытып қойыңыз.

Ескертпе: Алғашқы қосқан кезде бұлғаныштың қыздырғыш элементі күйеді, сондықтан аздаған түтіннің және бөтен иістің пайда болуы қалыпты жағдай болып табылады.

Суды таңдау
Резервуарды (4) толтыру үшін сүкұбырындағы суды пайдаланыңыз. Егер сүқұбырындағы су кермек болса, онда оны тазартылған сумен 1:1 арақатынасы бойынша араластырыңыз, су өте кермек болған кезде оны тазартылған сумен 1:2 арақатынасы бойынша араластырыңыз немесе тек тазартылған суды пайдаланыңыз.

Бұлғанышты пайдалану
– Саптама-қылшақты (5) бұлғанышқа орнатыңыз (1 сур.).

Назар аударыңыз!
– Резервуарда (4) су болмаған кезде бұлғаныштың электр желісіне қосуға тыйым салынады.
– Саптама-қылшақты (5) орнатпас бұрын, құрылғының электр желісінен ажыратып, оны толық суытып алыңыз.
– Түймені (7) басып, суға арналған резервуарды (4) ажыратыңыз.
– Су құятын ауыздың қақпағын (3) ашып, резервуарға (4) суды ұқыпты да қақпақты (3) мықтап жабыңыз.
– Суға арналған резервуарды (4) орнына орнатыңыз.

Назар аударыңыз!
– Резервуарды (4) ажыратпас бұрын құрылғының электр желісінен ажыратылып тұрғанын тексеріп алыңыз.
– Бұлғаныштың корпусына, желілік сымға және желілік сым ашасына су тамшысын тигізбеңіз.
– Резервуарға (4) суды «MAX» белгісінен асырмай құйыңыз.
– Су құятын резервуарға (4) газдалған суды, парфюмерлік қоспаларды, сірке суын, химиялық заттарды және т.с.с. құюға тыйым салынған.
– Егер жұмыс барысында суды үстемелп құю керек болса, онда бұлғаныштың сөндіріп, желілік сым ашасын электр розеткасынан суырыңыз.
– Киімді ілгішке іліңіз.

Ескертпе:
– Абзарға киілгі тұрған киімді ешкашан бұламаңыз, себебі, шығатын будың температурасы жоғары, ол үшін тек ілгіштерді пайдаланыңыз.
– Бу тұрақты шығуы үшін су деңгейі ең төменгі белгіден төмен ен түсіп кетпесін.
– Желілік сым ашасын электрлік розеткаға сұғыңыз, бұл кезде көрсеткіш (6) жанады.
– Бұлғанышты қолға алып, бу шығару түймесінің (2) деңгейінде ұстаңыз.
– Бу беру үшін түймені (2) басып тұру керек.
– Бу жіберуді тоқтату үшін түймені (2) босатыңыз.
– Бұлғанышты матаның бойымен төменнен жоғары қарай баппен жүргізіңіз. Матаны бос қолыңыбжен жазыңыз.

Ескертпелер:
– Бұлғанышты тігінен ұстаңыз және оны аударманыз.
– Бұлғаныштың жұмысы кезінде корпустың жоғарғы жағы қатты қызады, абай болыңыз және корпустың ыстық бөліктерін ұстамаңыз!
– Бұлғаланған кейін киім салқындауы және кебуі тіс, бұл үшін біраз уақыт қажет болуы мүмкін.
– Жұмыс аяқталған сон желілік сым ашасын электр розеткасынан ажыратыңыз да бұлғанышты суытып қойыңыз.
– Саптама-қылшақты (5) шешу үшін бекітіші тарту керек (2 сур.).
– Түймені (7) басып, суға арналған резервуарды (4) ажыратыңыз.
– Құятын ауыз қақпағын (3) ашыңыз да резервуардан (4) судың қалдығын төгіп тастаңыз.
– Суға арналған резервуарды (4) орнына орнатыңыз.

Құрғақтай қосылудан қорғау
– Егер суы жоқ бұлғанышты абайсызда қосып қалсаңыз немесе су деңгейі минималды белгіден темен болса, онда автоматты термосақтандырғыш іске қосылады да шойнек ажырытылады. Бұл жағдайда бұлғаныштың 15 минут бойы суытылып, одан кейін су резервуарын суға топтырыңыз да оны қосыңыз, аспап қалыпты жағдайда жұмыс істейтін болады.

ТАЗАРТУ ЖӘНЕ КҮТІМ
– Желілік сым ашасын электр розеткасынан сырыңыз да, оның толық суынын күтіңіз.
– Түймені (7) басып, суға арналған резервуарды (4) ажыратыңыз.
– Құятын ауыз қақпағын (3) ашыңыз да резервуардан (4) судың қалдығын төгіп тастаңыз.
– Суға арналған резервуарды (4) орнына орнатыңыз.

ЖЕТКІЗУ ЖИНАҒЫ
Бұлғаныш – 1 дн.
Саптама-қылшақ – 1 дн.
Нұсқаулық – 1 дн.

ТЕХНИКАЛЫҚ СИПАТТАРЫ
Электр қуаты: 220-240 В ~ 50/60 Гц
Қажет ететін қуаты: 1000 Вт
Суға арналған резервуардың көлемі: 250 мл
Бу шығуы: 20 г/мин дейін

Өндіруші алдын ала ескертусіз прибордың дизайн мен техникалық сипаттамаларына өзгерістер енгізу құқығына ие болып қалады.

Прибордың қызмет ету мерзімі – 3 жыл

Гарантиялық міндеттілігі
Гарантиялық жағдайды қаралып жатқан бөлшектер дилерден тек сатып алынған адамға ғана беріледі. Осы гарантиялық міндеттіліктіңдегі шағымдалған жағдайда телеген чек немесе квитанциясын көрсетуі қажет.

ЕАС

УКРАЇНСЬКА

ВІДПАРЮВАЧ VT-1285 BD
Відпарювач призначений для делікатного розгладжування складок на одязі або предметах інтер'єру за мінімальну кількість часу.

ОПИС
1. Отвори виходу пару
2. Кнопка подачі пару
3. Кришка заливального отвору
4. Резервуар для води
5. Насадка-щітка
6. Індикатор роботи
7. Резервуар для води

УВАГА!
Для додаткового захисту в ланцюзі живлення доцільно встановити пристрій захисного вимкнення (ПЗВ) з номінальним струмом спрацьовування, що не перевищує 30 мА, для установлення ПЗВ звернiться до фахівця.

ЗАХОДИ БЕЗПЕКИ
Перед початком експлуатації електроприладу уважно прочитайте це керівництво з експлуатації і збережіть його для використання в якості довідкового матеріалу.
Використовуйте пристрій лише по його прямому призначенню, як викладено в цьому керівництві.
Неправильне поводження з приладом може привести до його поломки, спричинення шкоди користувачеві або його майну.
- Перед першим вмиканням відпарювача переконайтеся, що напруга електричної мережі відповідає робочій напрузі пристрою.
- Мережевий шнур забезпечений «євро вилкою»; включайте її в електричну розетку, що має надійний контакт заземлення.
- Щоб уникнути ризику виникнення пожежі, не використовуйте перехідники при підмиканні пристрою до електричної розетки.
- Забороняється використовувати прилад поза приміщенням.
- Встановлюйте прилад вертикально на рівній вологостійкій поверхні, не кладіть його горизонтально і не перевертайте.
- Перед використанням приладу уважно огляньте мережевий шнур і переконайтеся, що він не пошкоджений. Якщо ви виявили пошкодження мережевого шнура, не користуйтеся відпарювачем.
- Не допускайте зіткнення мережевого шнура з гарячими поверхнями і гострими кромками меблів. Не допускайте пошкодження ізоляції мережевого шнура.
- Використовуйте лише ті насадки, які входять до комплекту постачання.
- Не рекомендується включати прилад без води.
- Вимикайте пристрій, як тільки в резервуарі закінчилася вода.
- Під час роботи тримайте відпарювач вертикально і не перевертайте його.
- Заливайте в резервуар лише чисту воду, рекомендується використовувати воду, яка пройшла додаткову очистку побутовими фільтрами. Не використовуйте газовану воду та парфумерні добавки. Завжди відключайте відпарювач від мережі перед чищенням або перед тим, як налити або вилити воду з резервуару, а також в тому випадку, якщо ви не користуєтеся пристроєм.
- Не закривайте отвори для виходу пару і не вставляйте в них сторонні предмети.
- Щоб уникнути отримання опіків тримайте відпарювач у руці на рівні кнопки подачі пару, оскільки верхня частина корпусу відпарювача сильно нагрівається під час роботи.
- Під час роботи відпарювача остерігайтеся здобуття опіків гарячим паром, що виходить з отворів для виходу пару.
- Використовуйте прилад строго за призначенням. Ніколи не відпарюйте одяг, надітий на людину, оскільки температура пару, що виходить, дуже висока. Завжди вішайте одяг лише на плічка.
- Не направляйте відпарювач на людей, тварин, рослини, а також на меблі, електроприлади, книги і будь-які предмети, які можуть бути пошкоджені гарячим паром.
- Не занурюйте корпус приладу, мережевий шнур або вилку мережевого шнура у воду або в будь-які інші рідини.
- Не торкайтеся корпусу приладу або вилки мережевого шнура мокрими руками.
- Не залишайте прилад, що увімкнений в електричну мережу, без нагляду.
- Регулярно проводьте чищення відпарювача.
- Не дозволяйте дітям використовувати прилад в якості іграшку та не дозволяйте дітям торкатися корпусу приладу та мережного шнура під час роботи відпарювача.
- Даний пристрій не призначений для використання дітьми молодше 8 років.
- Діти старше 8 років і люди з обмеженими можливостями можуть користуватися пристроєм лише в тому випадку, якщо вони знаходяться під наглядом особи, що відповідає за їх безпеку, за умови, що їм були дані відповідні і зрозумілі інструкції про безпечне користування пристроєм і тих небезпеках, які можуть виникати при його неправильному використанні.
- З міркувань безпеки дітей не залишайте поліетиленові пакети, використовувані в якості упаковки, без нагляду.

Увага! Не дозволяйте дітям грати з поліетиленовими пакетами або пакувальною плівкою. Загроза ядухи!
- Встановлюйте та знімайте насадку-щітку тільки після повного остигання пристрою.
- Вимикаючи пристрій з електромережі, у жодному випадку не смикайте за мережевий шнур, візьміться за мережеву вилку і акуратно витягніть її з релектричної розетки.
- Забороняється самостійно ремонтувати прилад. Не розбирайте прилад самостійно, при виникненні будь-яких несправностей, а також після падіння пристрою, вимкніть прилад з розетки і зверніться в будь-який авторизований (уповноважений) сервісний центр за контактними адресами, вказаними в гарантійному талоні та на сайті www.vitek.ru.
- Перевозьте пристрій лише в заводській упаковці.
- Зберігайте пристрій у місцях, недоступних для дітей і людей з обмеженими можливостями.
- У резервуарі можуть знаходитися залишки води – це нормальне явище, так як на виробництві відпарювач проходила контроль якості.

ПРИСТРІЙ ПРИЗНАЧЕНИЙ ЛИШЕ ДЛЯ ПОБУТОВОГО ВИКОРИСТАННЯ

ПРИЗНАЧЕННЯ ПРИСТРОЮ
Відпарювач можна використовувати для будь-яких типів тканин і для розгладження складок на одязі. Якщо ви сумніваєтесь у використанні відпарювача для визначеного типу тканини або одягу, керуйтесь даними ярлика на виробі.
Якщо подібна інформація відсутня, спробуйте відпарити тканину з виворітного боку, яка не впадає в очі.
Відпарюючи такі тканини, як шовк або вельвет, тримайте відпарювач на деякій відстані від виробу.
Використовуйте насадку-щітку (5) для видалення з тканини ворсинок або ниток.

ПЕРЕД ПЕРШИМ ВИКОРИСТАННЯМ
Після транспортування або зберігання приладу при зниженій температурі необхідно витримати його при кімнатній температурі не менше двох годин.
- Розпакуйте пристрій, видалите будь-які наклейки, що заважають роботі пристрою.
- Переконайтеся, що робоча напруга пристрою відповідає напрузі електричної мережі.
- Протріть корпус відпарювача злегка вологою тканиною, після чого витріть досуха.
- Зніміть кришку (7) та від'єднайте резервуар для води (4).
- Відкрийте кришку заливального отвору (3), заповніть резервуар (4) водою не перевищуя позначку **MAX**, і щільно закрийте кришку (3). Краплі води на корпусі зітріть сухою тканиною.
- Встановіть резервуар для води (4) на місце.
- Вставте вилку мережевого шнура в електричну розетку, при цьому засвітиться індикатор (6).
- Візьміть відпарювач у руку та тримайте його на рівні кнопки подачі пару (2).
- Для подачі пару слід натиснути та утримувати кнопку (2).
- Для очищення парової камери слід направити вихідну пару на тканину; спробуйте розгладити, наприклад, кухонний рушник.
- Після закінчення роботи витягніть вилку мережевого шнура з електричної розетки і дайте відпарювачу остигнути.

Примітка: При першому вмиканні нагрівальний елемент праски обгорає, тому можливо з'явлення стороннього запаху та невеликої кількості диму, це нормальне явище.

Вибір води
Для наповнення резервуару (4) використовуйте водопровідну воду. Якщо водопровідна вода тверда, рекомендується змішувати її з дистильованою водою в співвідношенні 1:1, при дуже твердій воді змішуйте її з дистильованою водою в співвідношенні 1:2 або використовуйте тільки дистильовану воду.

Використання відпарювача
– Установіть насадку-щітку (5) на відпарювач (мал. 1)

Увага!
– Забороняється включати відпарювач в електричну мережу, якщо в резервуарі (4) відсутня вода.
– Вимикайте пристрій від електричної мережі та дочекайтесь остигання пристрою перед тим, як установити або зняти насадку-щітку (5).
– Зніміть кришку (7) та від'єднайте резервуар для води (4).
– Відкрийте кришку заливального отвору (3), заповніть резервуар (4) водою і щільно закрийте кришку (3).
– Встановіть резервуар для води (4) на місце.

Увага!
– Перед від'єднанням резервуару (4) переконайтеся у тому, що пристрій вимкнений з електричної мережі.
– Не допускайте потрапляння крапель води на корпус відпарювача, на мережевий шнур та вилку мережевого шнура.
– НЕ заливайте воду в резервуар (4) вище позначки «MAX».
– Забороняється в резервуар для води (4) заливати газовану воду, парфумерні добавки, оцет, хімічні речовини тощо.
– Якщо під час роботи необхідно долити воду, то вимкніть відпарювач, для цього витягніть вилку мережевого шнура з електричної розетки.
– Повісьте одяг на плічки.

Примітки:
– Ніколи не відпарюйте одяг, надітий на людину, оскільки температура пари, що виходить, дуже висока, користуйтеся тільки плічками.
– Для підтримки стабільного виходу пари не допускайте зменшення рівня води нижче мінімальної позначки.
– Вставте вилку мережевого шнура в електричну розетку, при цьому засвітиться індикатор (6).
– Візьміть відпарювач у руку та тримайте його на рівні кнопки подачі пару (2).
– Для подачі пару слід натиснути та утримувати кнопку (2).
– Для припинення подачі пари відпустіть кнопку (2).
– Повільно проводьте відпарюванням по тканині від низу до верху. Розпрямляйте тканину вільною рукою.

Примітки:
– Тримайте відпарювач вертикально і не перевертайте його.
– Під час роботи відпарювача верхня частина корпусу сильно нагрівається, дотримуйтесь обережності та не торкайтеся гарячих поверхонь корпусу!
– Після відпарювання одяг повинен остигнути і висохнути, для цього може знадобитися деякий час.
– Після закінчення роботи витягніть вилку мережевого шнура з електричної розетки і дайте відпарювачу остигнути.
– Для зняття насадки-щітки (5) необхідно потягнути за фіксатор (мал. 2)
– Натисніть на кнопки (7) та від'єднайте резервуар для води (4).
– Відкрийте кришку заливального отвору (3) та злийте залишки води з резервуара (4).
– Встановіть резервуар для води (4) на місце.

Захист від сухого вмикання
– Якщо ви випадково включили відпарювач, а рівень води виявився нижчим за мінімальну відмітку, то спрацює автоматичний термозапобіжник, при цьому відпарювач відключиться. У цьому разі дайте відпарювачу охолонути протягом 15 хвилин, потім заповніть резервуар водою і включіть, прилад буде працювати в нормальному режимі.

ЧИЩЕННЯ ТА ДОГЛЯД
– Витягніть вилку мережевого шнура з електричної розетки і дочекайтесь повного охолодження відпарювача.
– Натисніть на кнопки (7) та від'єднайте резервуар для води (4).
– Відкрийте кришку заливального отвору (3) та злийте залишки води з резервуара (4).
– Встановіть резервуар для води (4) на місце.
– Протріть корпус відпарювача та поверхню з отворами для виходу пару (1) злегка вологою тканиною, після чого витріть досуха.
– Відкладення на поверхні з отворами для виходу пару (1) можна видалити тканиною, змоченою у водно-оцтовому розчині.
– Насадку-щітку (5) промивайте під струменем води, заздалегідь знявши насадку-щітку (5) з відпарювача (мал. 2).
– Не використовуйте для чищення відпарювача розчинники або абразивні чистячи засоби.

Увага! Забороняється занурювати корпус відпарювача, мережевий шнур або вилку мережевого шнура у воду або в будь-які інші рідини.

ЗБЕРІГАННЯ
– Відключіть пристрій від мережі і дождіться його повного охолодження.
– Проведіть чистку пристрою.
– Зберігайте пристрій в сухому прохолодному місці, недоступному для дітей.

КОМПЛЕКТ ПОСТАЧАННЯ
Відпарювач– 1 шт.
Насадка-щітка – 1 шт.
Інструкція – 1 шт.

ТЕХНІЧНІ ХАРАКТЕРИСТИКИ
Електроживлення: 220-240 В ~ 50/60 Гц
Споживана потужність: 1000 Вт
Об'єм резервуара для води: 250 мл
Вихід пару: до 20 г/хв

Виробник зберігає за собою право змінювати дизайн технічні характеристики приладу без попереднього повідомлення

Термін служби приладу – 3 роки

Гарантія
Докладні умови гарантії можна отримати в дилера, що продав дану апаратуру. При пред'явленні будь-якої претензії протягом терміну дії даної гарантії варто пред'явити чек або квитанцію про покупку.

Даний виріб відповідає вимогам до електромагнітної сумісності, що пред'являються директивою 2004/108/ЕС Ради Європи й розпорядженням 2006/95/ЕС по низьковольтним апаратурах.

VITEK

АУДИО-ВИДЕО И БЫТОВАЯ ТЕХНИКА

VT-1285 BD

Garment steamer

Отпариватель

Инструкция по эксплуатации

GB Manual instruction 2
DE Die betriebsanweisung 3
RUS Инструкция по эксплуатации 4
KZ Пайдалану нұсқасы 5
UA Інструкція з експлуатації 6

www.vitek.ru

GB
A production date of the item is indicated in the serial number on the technical data plate. A serial number is an eleven-unit number, with the first four figures indicating the production date. For example, serial number 0606xxxxxxx means that the item was manufactured in June (the sixth month) 2006.

DE
Das Produktionsdatum ist in der Seriennummer auf dem Schild mit technischen Eigenschaften dargestellt. Die Seriennummer stellt eine elfstellige Zahl dar, die ersten vier Zahlen bedeuten dabei das Produktionsdatum. Zum Beispiel bedeutet die Seriennummer 0606xxxxxxx, dass die Ware im Juni (der sechste Monat) 2006 hergestellt wurde.

RUS
Дата производства изделия указана в серийном номере на табличке с техническими данными. Серийный номер представляет собой одиннадцатизначное число, первые четыре цифры которого обозначают дату производства. Например, серийный номер 0606xxxxxxx означает, что изделие было произведено в июне (шестой месяц) 2006 года.

KZ
Бұйымның шығарылған мерзімі техникалық деректері бар кестедегі сериялық нөмірде көрсетілген. Сериялық нөмір он бір саннан тұрады, оның бірінші төрт саны шығару мерзімін білдіреді. Мысалы, сериялық нөмір 0606xxxxxxx болса, бұл бұйым 2006 жылдың маусым айында (алтыншы ай) жасалғанын білдіреді.

UA
Дата виробництва виробу вказана в серійному номері на табличці з технічними даними. Серійний номер представляє собою одинадцятизначне число, перші чотири цифри якого означають дату виробництва. Наприклад, серійний номер 0606xxxxxxx означає, що виріб був виготовлений в червні (шостий місяць) 2006 року.

ЗАПРЕЩЕНО УТИЛИЗИРОВАТЬ С БЫТОВЫМ МУСОРОМ. ОБРАТИТЕСЬ НА СООТВЕТСТВУЮЩИЙ ПУНКТ ПЕРЕРАБОТКИ ЭЛЕКТРИЧЕСКОГО И ЭЛЕКТРОННОГО ОБОРУДОВАНИЯ.

VT-1285_590x331.indd 2 02.12.2015 13:01:49