ЭВРИКИ

ЛАБИРИНТИКА
ИНСТРУКЦИЯ

АРТ. 2457782

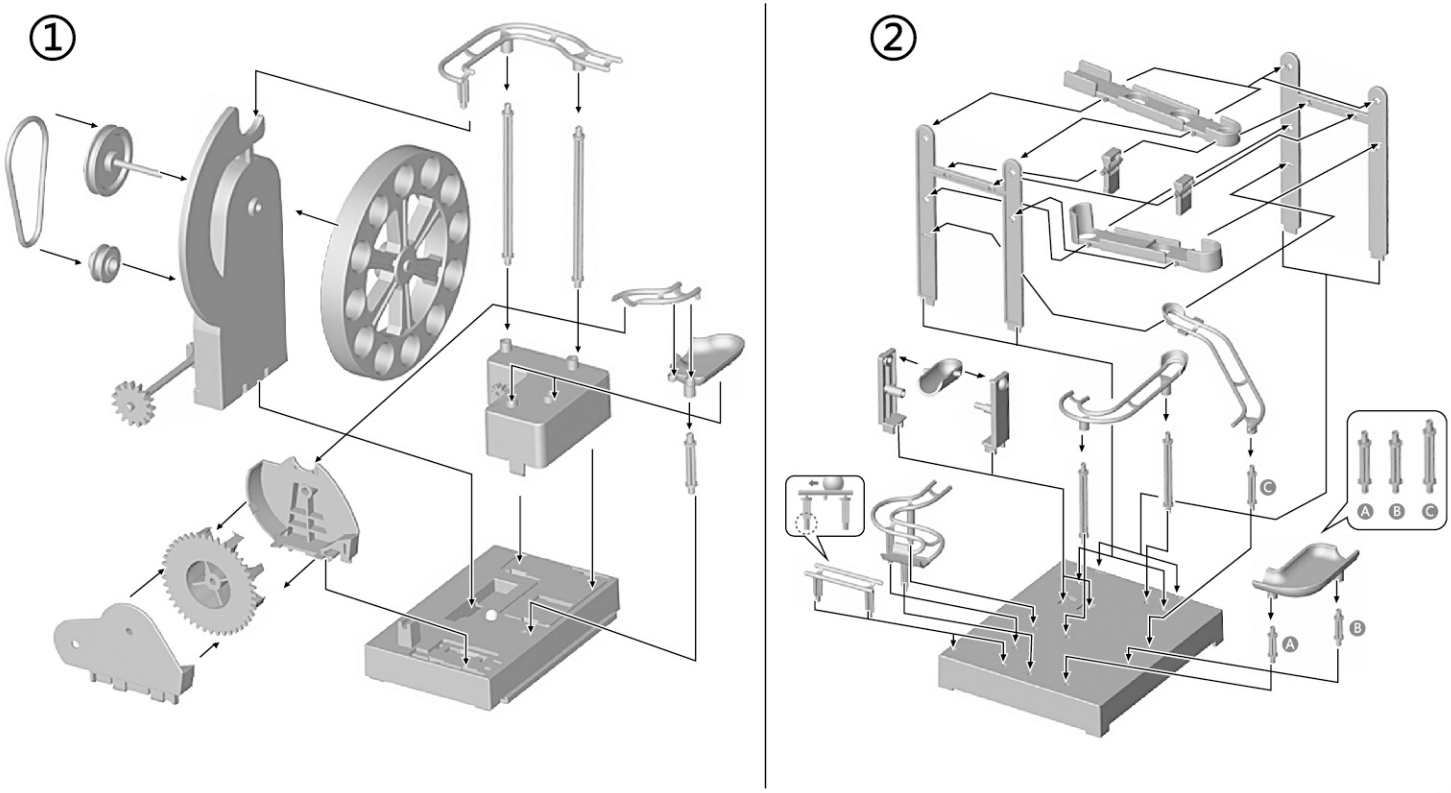

SL-00448
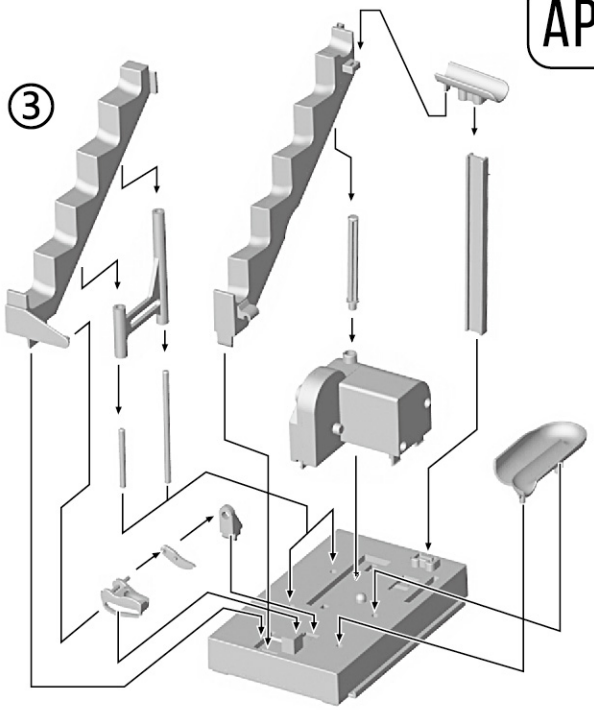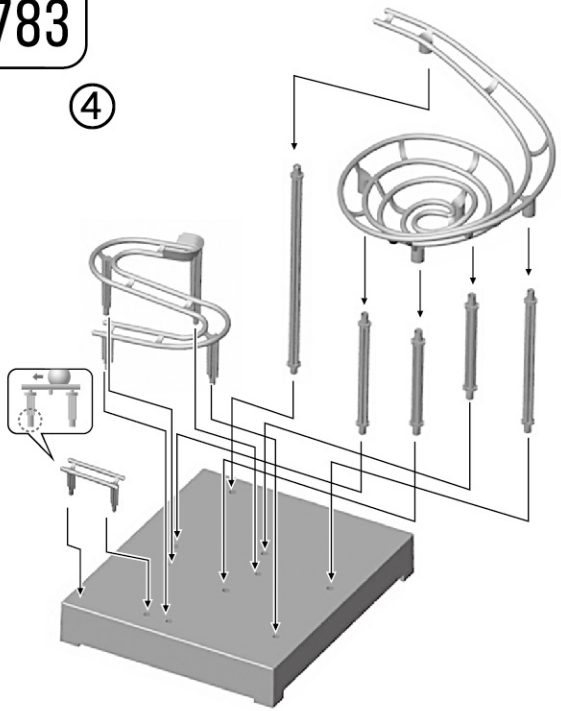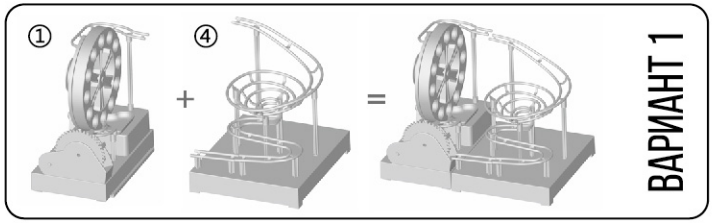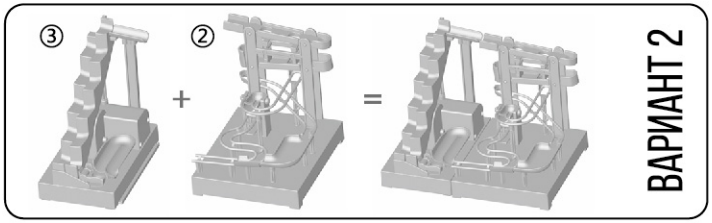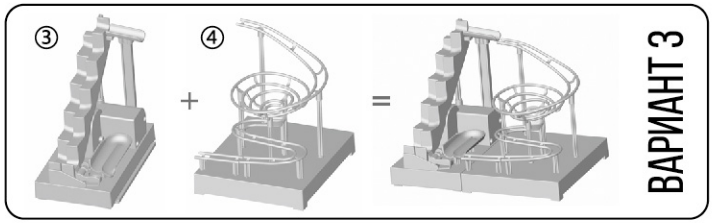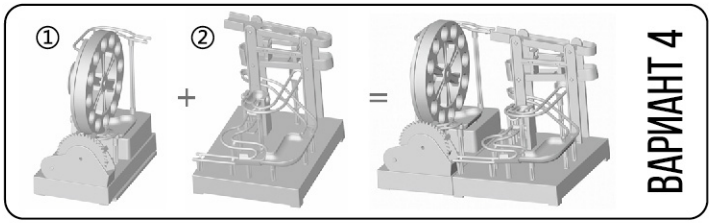
АРТ. 2457783