№	Описание	Кол-во	№	Описание	Кол-во
1	Левый стабилизатор	1	12	Спинка	1
2	Правый стабилизатор	1	13	M10*15MM винт	4
3	Нижняя балка	1	14	M10*65MM винт	20
4	Стойка	2	15	M10*90MM винт	2
5	Соединительная рама	2	16	M8*20MM винт	4
6	L-образная стойка	2	17	M8*65MM винт	4
7	Задняя балка для спинки	1	18	M10 гайка	22
8	Опора для рук	2	19	M10 шайба	16
9	Перекладина для подтя-гиваний	1	20	M8 шайба	4
10	Соединительная рама B	2	21	Скоба	2
11	Подушка для рук	2	22	Ключ	2

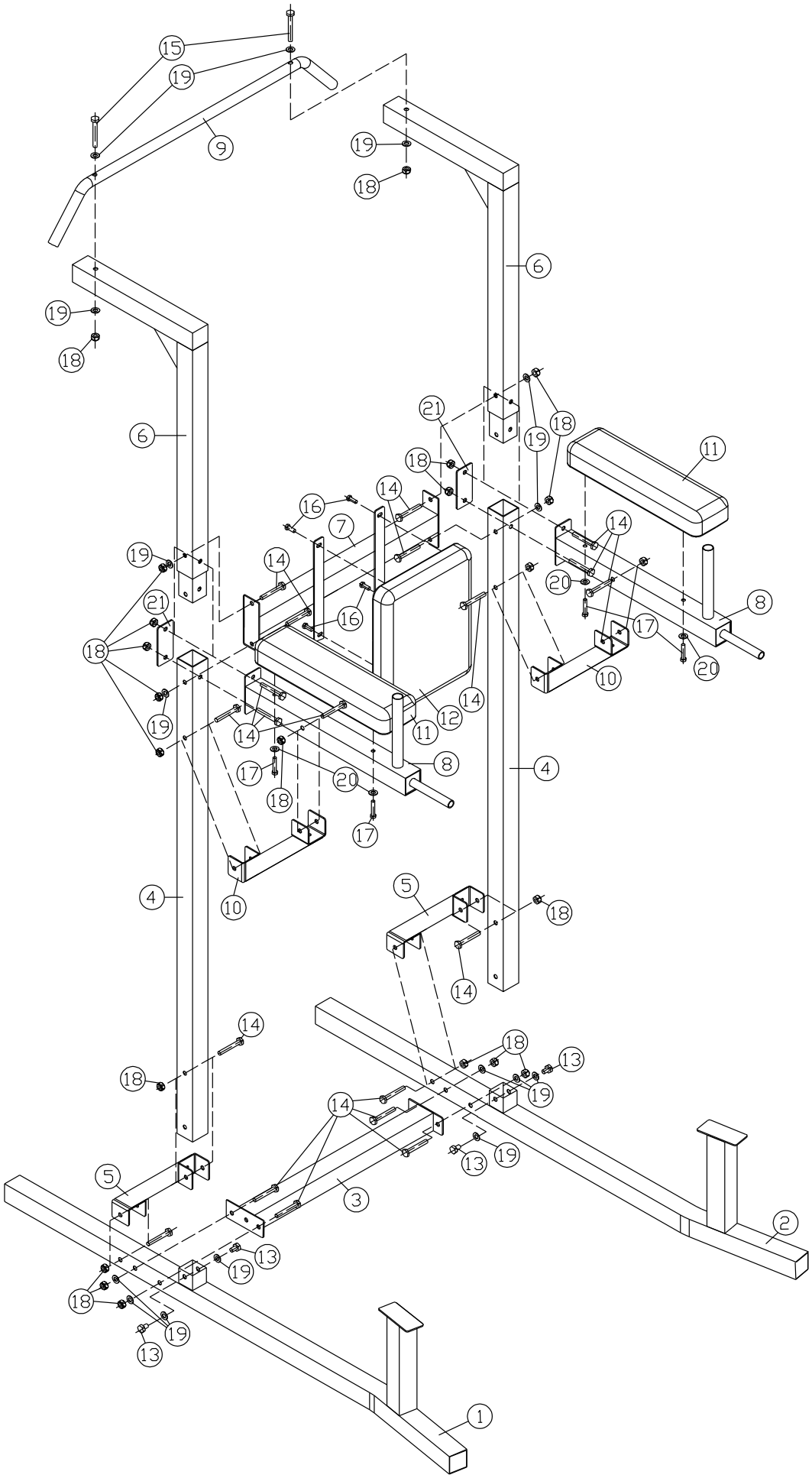
15
19
9
19
18
6
19
18
6
21
18
19
18
11
14
16
7
14
19
14
20
21
16
8
18
17
20
10
14
12
19
14
11
8
17
20
4
18
17
10
4
5
18
14
14
18
18
13
19
14
19
13
5
3
2
13
19
18
19
13
1

СБОРКА

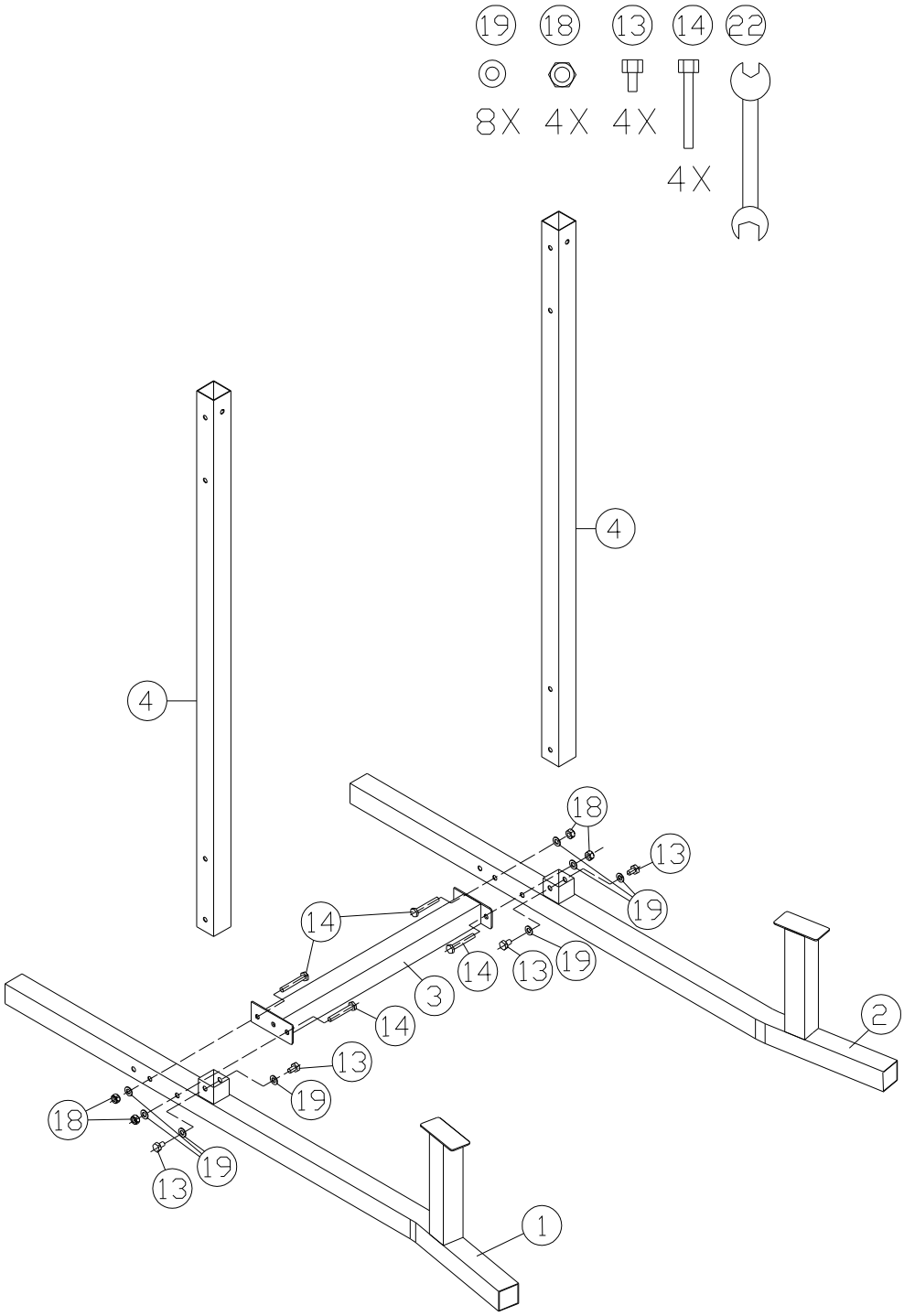

ШАГ 1

1. Положите левый стабилизатор (1) и правый стабилизатор (2) на пол и соедините их нижней балкой (3). Балку прикрепите двумя винтами (14), двумя шайбами (19) и двумя гайками (18).
2. Вставьте стойки (4) в левый и правый стабилизаторы (1 и 2). Закрепите двумя винтами (13) и двумя шайбами (19) с каждой стороны.

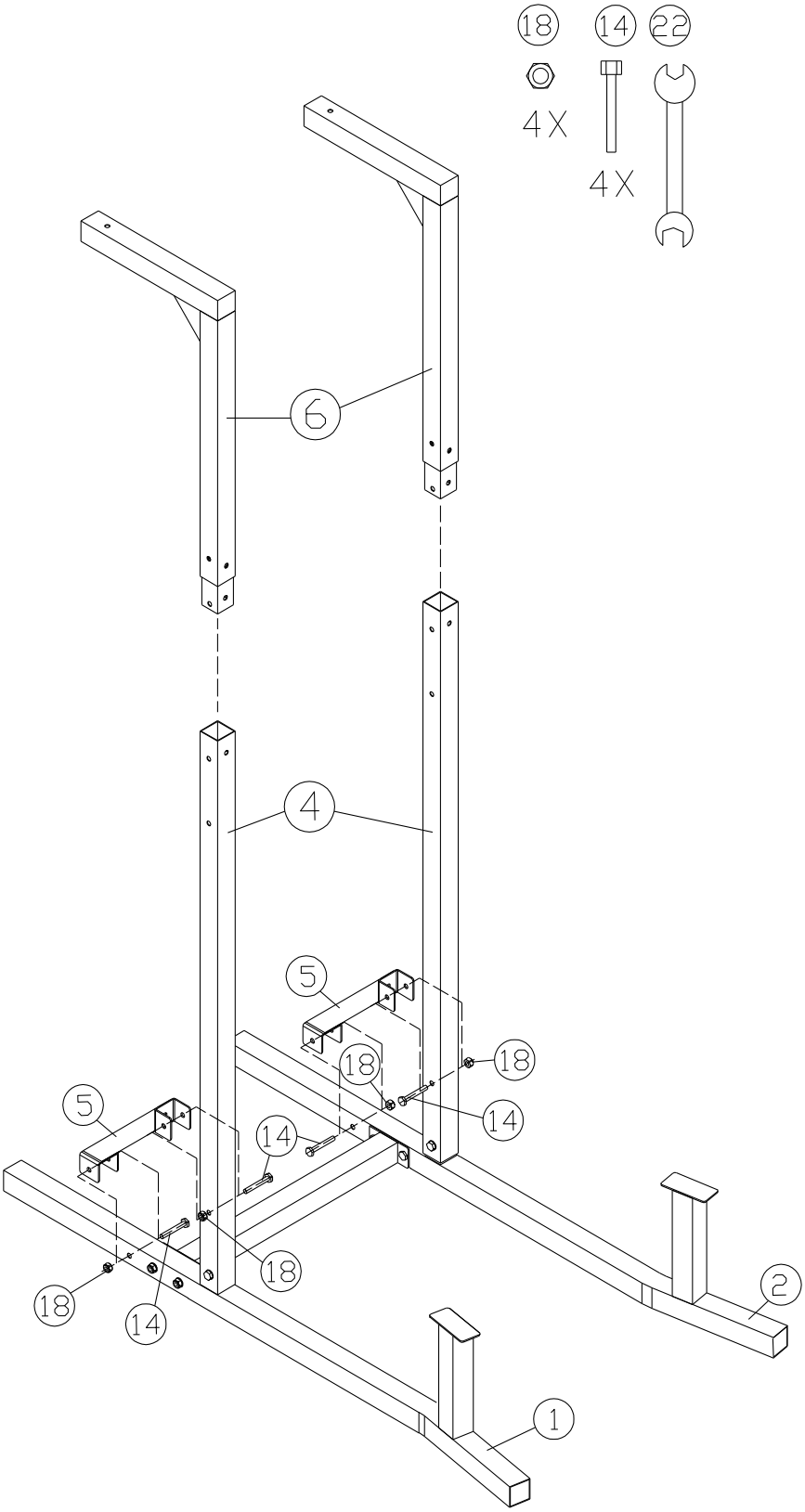

ШАГ 2

1. Используйте соединительную раму А (5) для соединения стабилизаторов (1) и (2) и стойки (4). Закрепите раму двумя винтами (14) и двумя гайками (18).
2. Вставьте L-образную стойку (6) в стойку (4).

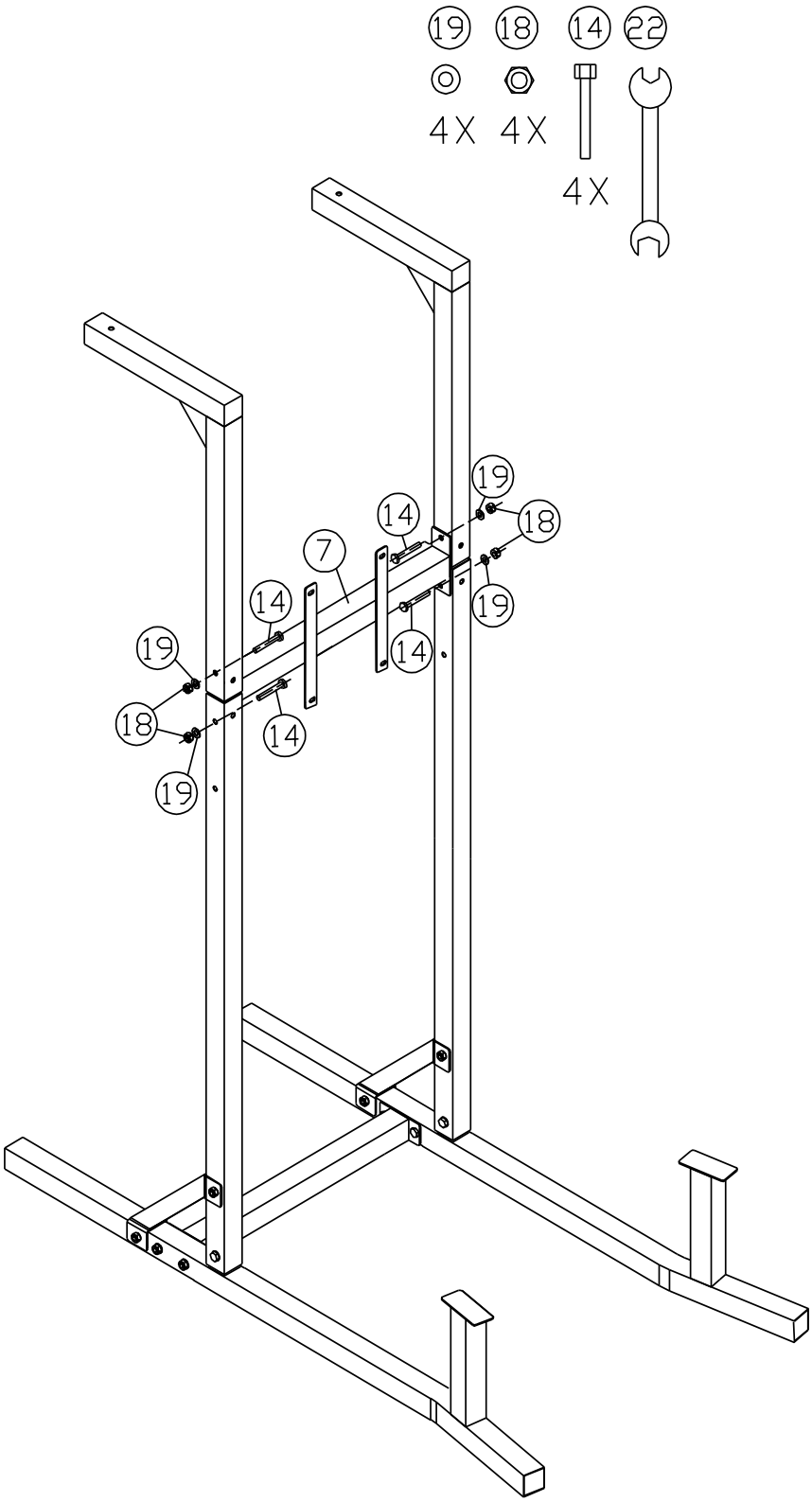

ШАГ 3

Установите балку (7) как показано на рисунке. Прикрепите заднюю балку (7) двумя винтами (14), двумя гайками (18) и двумя шайбами (19) с каждой стороны.

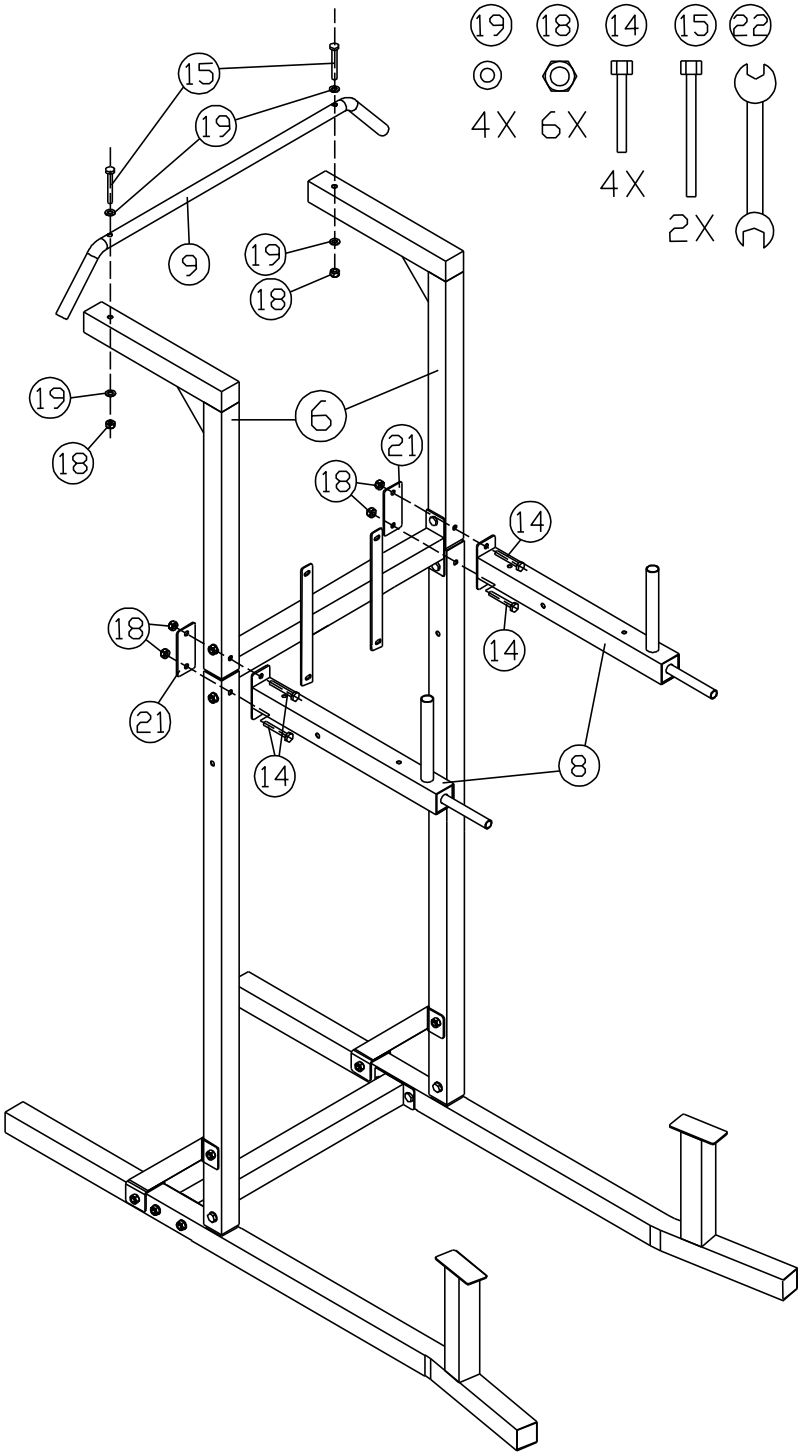

ШАГ 4

1. Прислоните опоры для рук (8) к стойке как показано на рисунке и закрепите каждую опору двумя винтами (14), двумя гайками (18) и пластиной (21).
2. Установите перекладину (9) как показано на рисунке и закрепите одним винтом (15), шайбой (19) и гайкой (18) с каждой стороны.

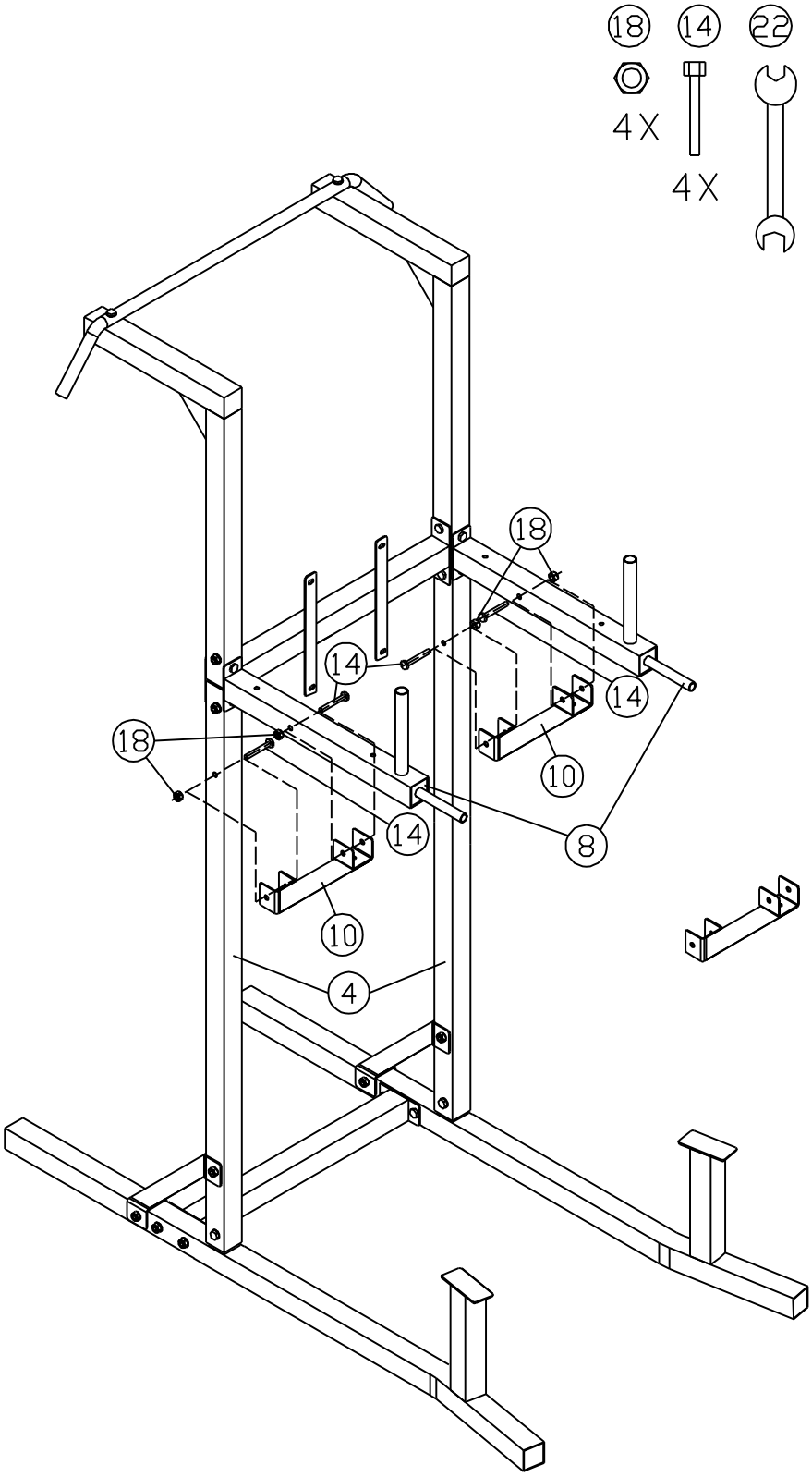

ШАГ 5

Установите соединительные рамы B (10) и соедините опоры (8) со стойками (4). Закрепите рамы двумя винтами (14) и двумя гайками (18) с каждой стороны.

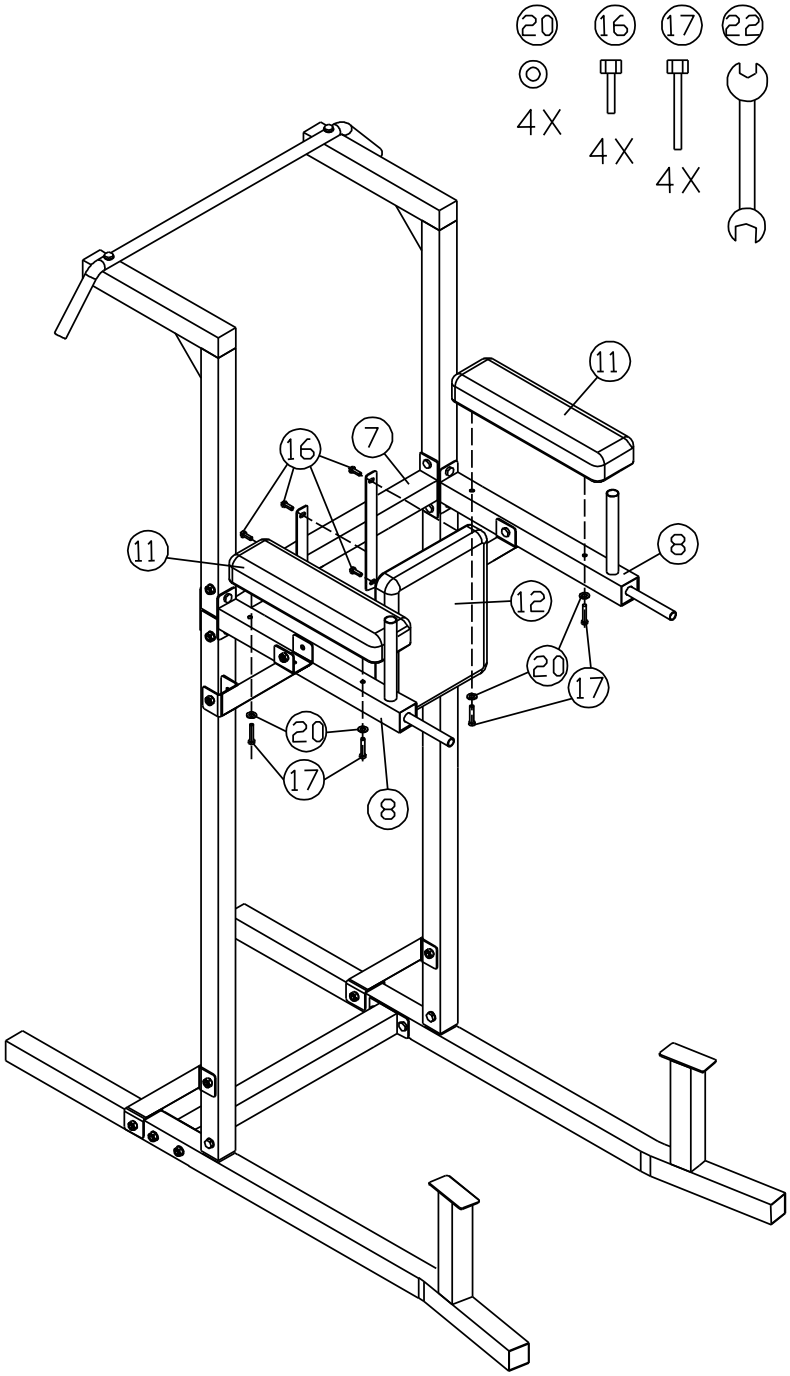

ШАГ 6

1. Положите подушки для рук (11) к опорам для рук (8) и закрепите каждую двумя винтами (17) и шайбами (20).
2. Прислоните подушку (12) к балке (7) и закрепите четырьмя винтами (16).