Инструкция по сборке стального парника «Агрощит»

Меры предосторожности и рекомендации

1. Перед сборкой парника прочитайте инструкцию и изучите узлы сборки. Сборку лучше осуществлять вдвоём.
2. Подготовьте необходимый инструмент перед началом сборки, проверьте комплектацию.
3. Наденьте перчатки, чтобы не порезаться о края металлического профиля.
4. Разложите элементы по маркировкам.

Комплектация

п/п	Наименование	Количество, шт.
1	Профиль **П1**, 103 см, прямой	12
2	Профиль **П2**, 83 см, прямой (сгибаемый с прорубом)	12
3	Профиль **П3**, 87 см, дуга	16
4	Винт М4 × 10	100
5	Гайка М4	100
6	Хомут	3
7	Ключ рожковый/накидной № 7	1

Необходимые инструменты для сборки (не входят в комплект)

Шуруповёрт с крестообразной битой (*pH2)
или отвёртка крестообразная (*pH2)

Плоскогубцы

Перчатки х/б с обрезанными пальцами, 2 пары

Рулетка длиной не менее 4 м

Лопата штыковая

Порядок сборки теплицы

1. Соберите 3 горизонтальные направляющие. Каждую из 4 профилей **П1**.

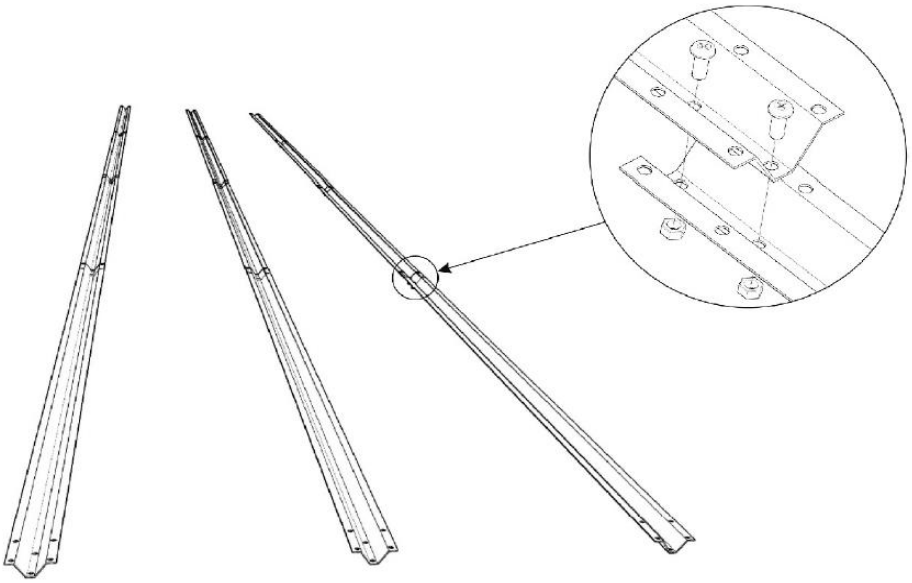

2. Соберите 12 полуарок из профилей **П2**+**П3** и 2 боковые дуги **П3**+**П3**. При необходимости сожмите детали плоскогубцами.

Вид. 1

Сборка полуарок (П2+П3)

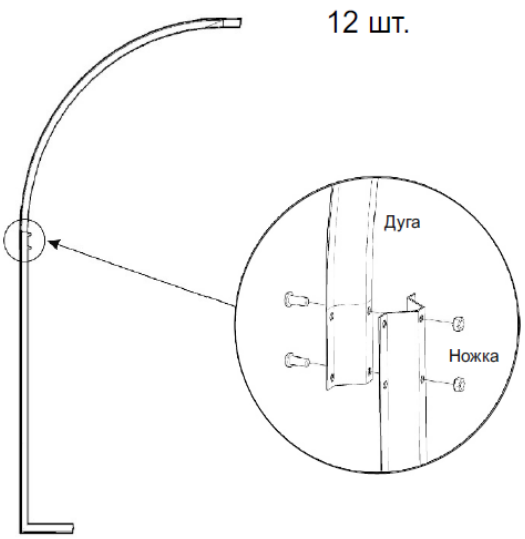

Вид. 2

Сборка боковых дуг (П3+П3)

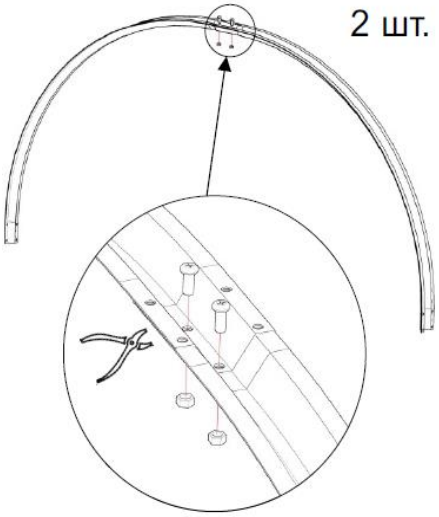

3. К продольной направляющей с обоих концов присоедините 2 полуарки. Для удобства одну сторону прислоните к вертикальной поверхности или собирайте детали на земле. Производитель рекомендует осуществлять сборку вдвоём.

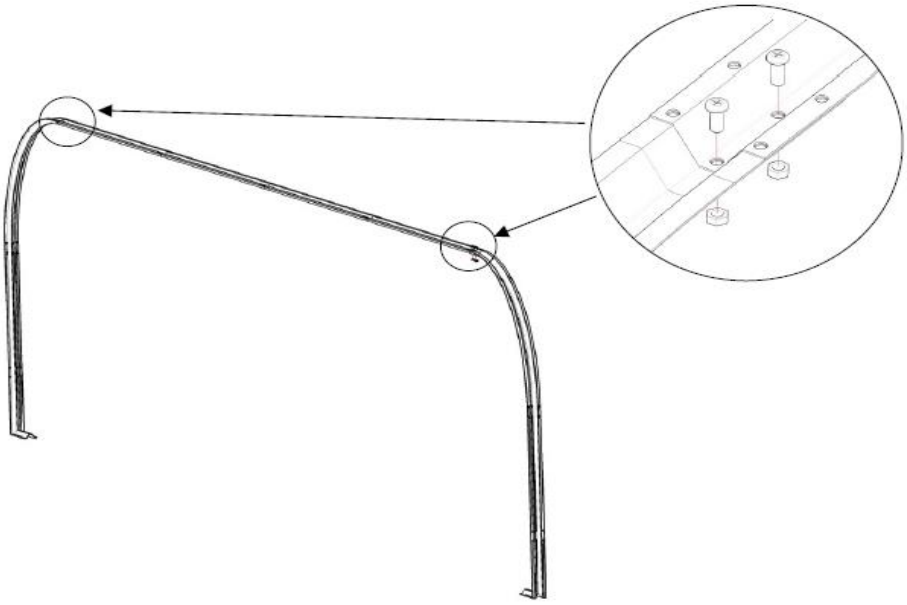

4. Присоедините к каркасу по краям 2 арки, собранные из полуарок.

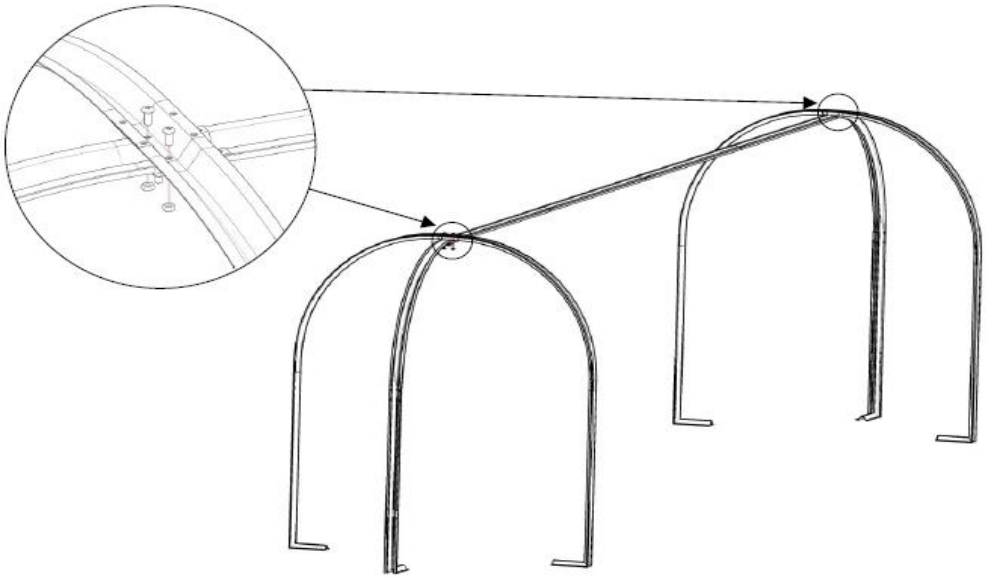

5. Присоедините арки к каркасу. В коньковой части каркаса присоедините ещё 3 арки.

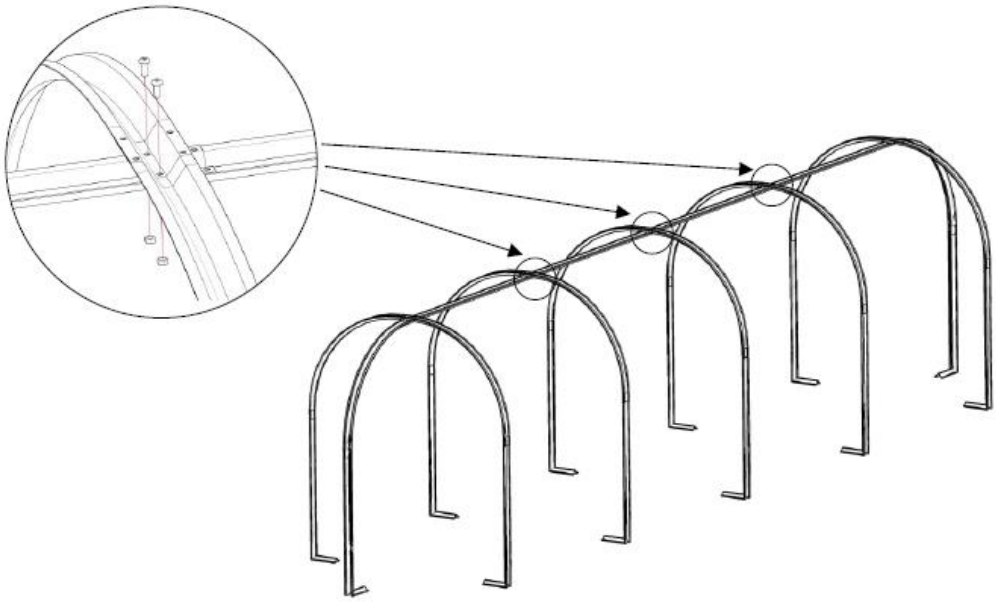

6. Установите боковые дуги каркаса.

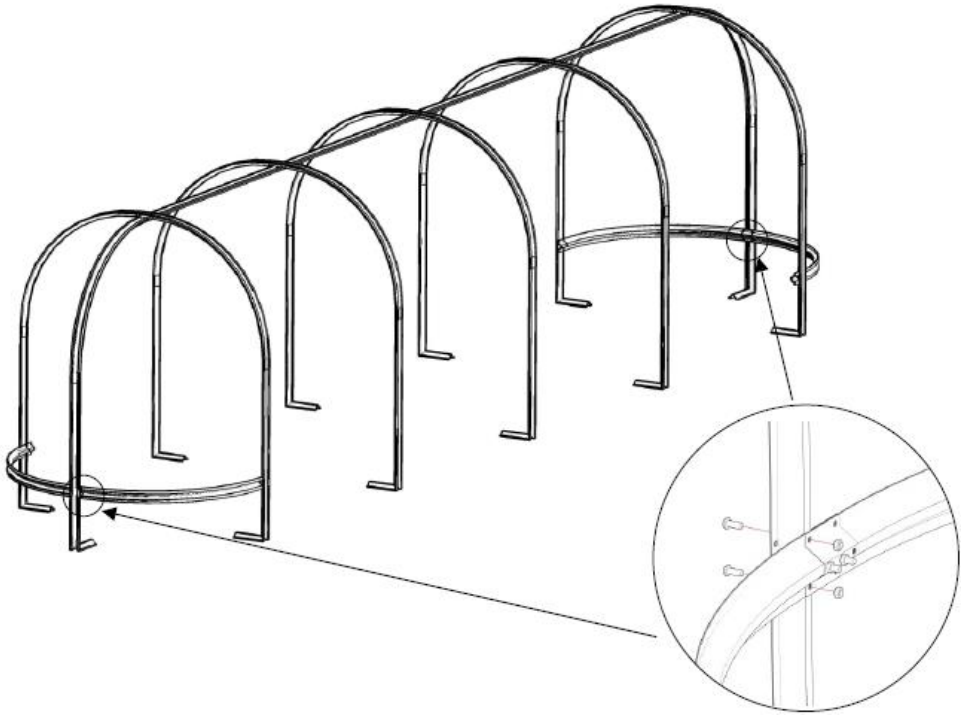

7. Выполните монтаж горизонтальных направляющих. Прикрепите горизонтальную направляющую на 2 болта к центральной арке. Далее присоединяйте направляющую к оставшимся аркам от центра к краям.

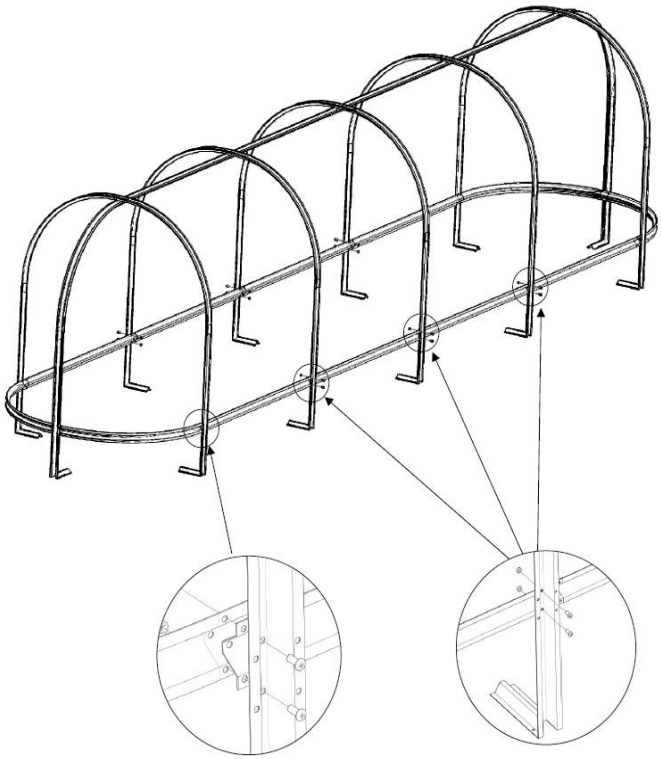

8. Выровняйте каркас по грунту и прикопайте до нижней перемычки. Тщательно утрамбуйте землю вокруг прикопанных ножек парника.

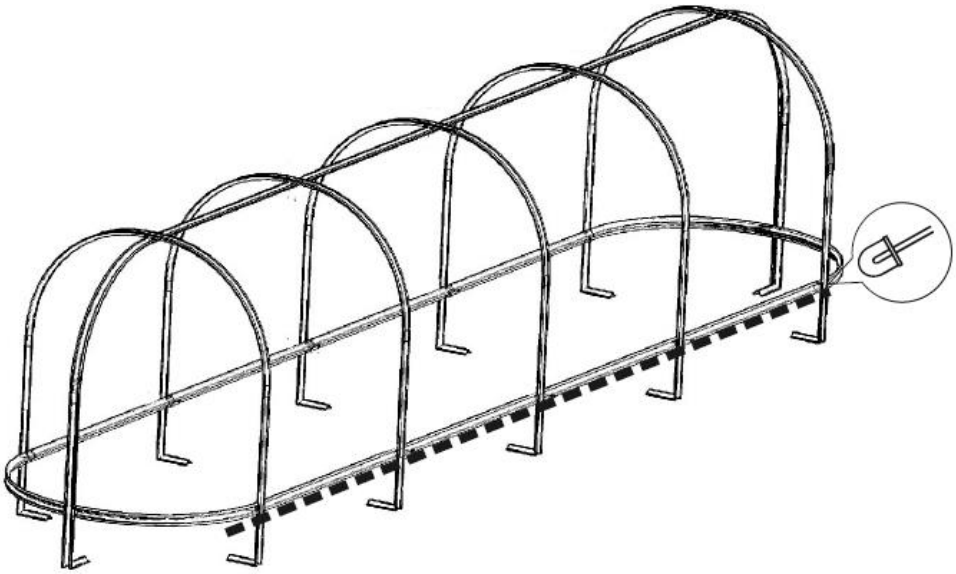

Гарантийные обязательства и требования к эксплуатации

1. Накрывайте каркас парника тентом в безветренную погоду.

2. На зиму тент необходимо снять с парника, чтобы разгрузить каркас. В том числе это позволит подготовить землю к высадке рассады весной.

3. В комплект входят самоконтрящиеся гайки, что позволяет надёжно зафиксировать все узлы.

4. Производитель гарантирует целостность изделия при ветровой нагрузке на каркас теплицы не более 14 м/с. Производитель не несёт ответственности за повреждение изделия, произошедшее вследствие обстоятельств непреодолимой силы, превысившей допустимую нагрузку на каркас.

5. Гарантия 12 месяцев.