Пяльцы напольные с прокручивающимися перекладинами

Сборочный чертёж

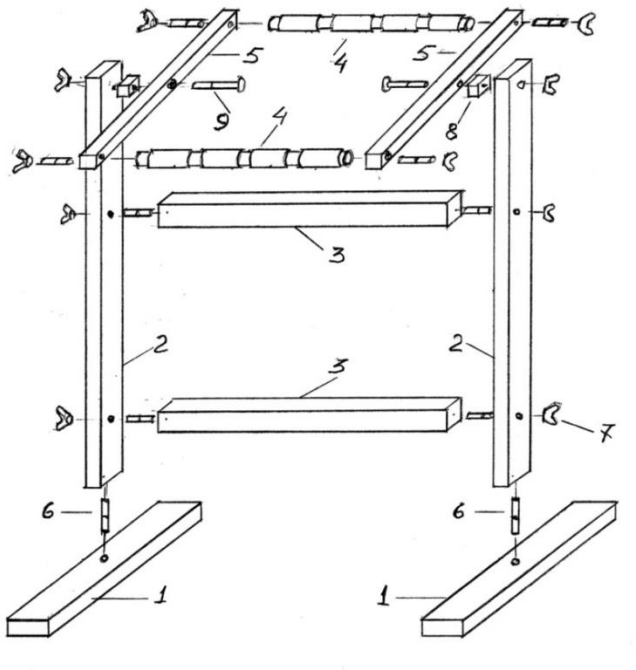

Комплектация

	Наименование	Размеры	Кол-во
1	Рейка	400 мм	2 шт
2	Рейка	930 мм	2 шт
3	Рейка только для ПНБ4060	673 мм	1 шт
4	Ролик с пластиковыми фиксаторами ткани		2 шт
5	Рейка	400 мм	2 шт

Фурнитура

	Наименование	Размеры	Кол-во
7	Барашки	М6	2 шт
8	Шайбы деревянные		2 шт
9	Болт мебельный	М6	2 шт

ПН

V	40x60
V	30x60

Не требует обязательной сертификации
Сделано в РФ