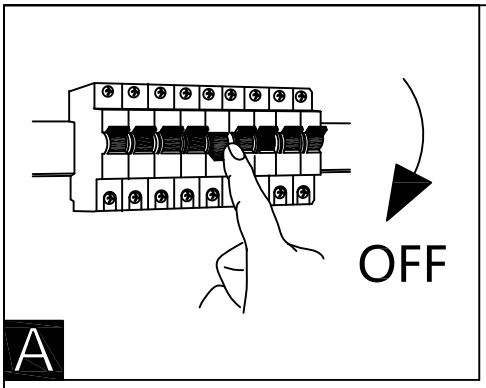

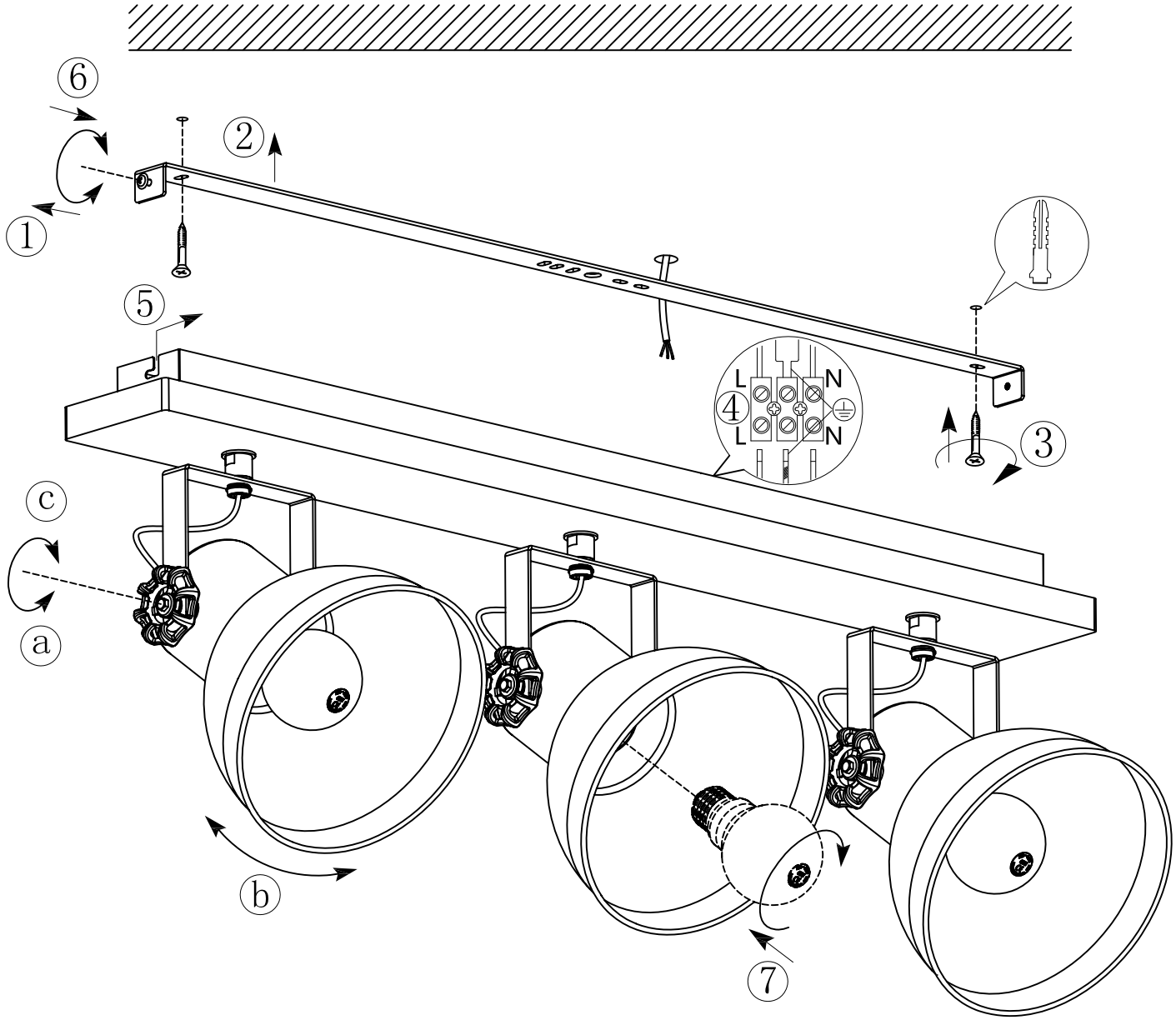

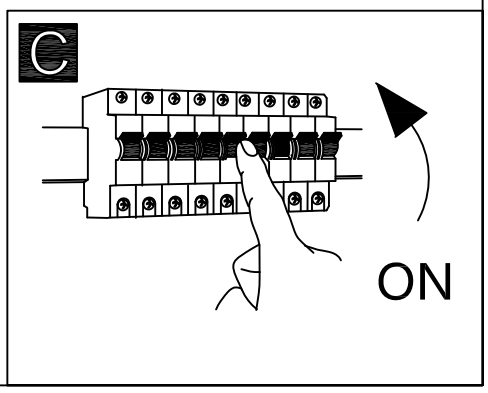

BLA49652-1
www.eglo.com