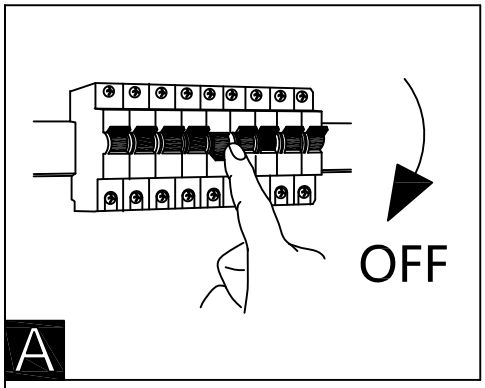

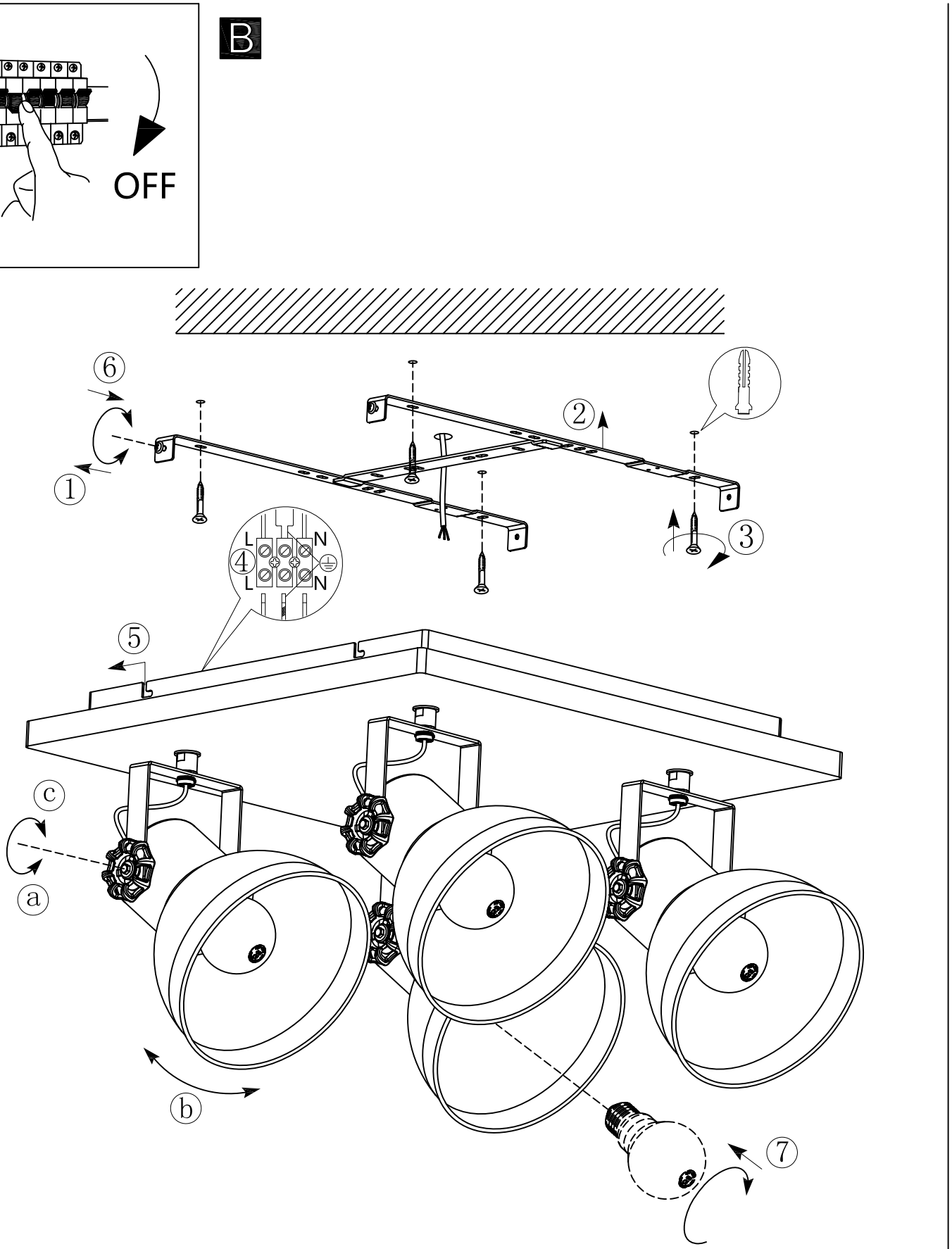

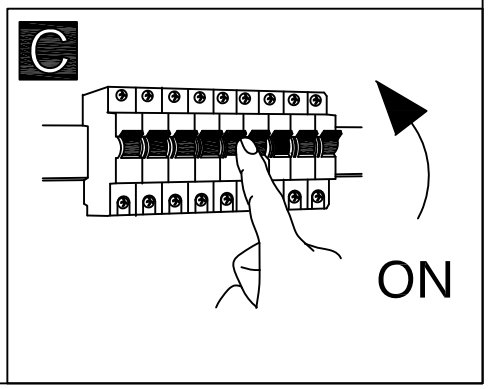

BLA49653-1
www.eglo.com