ИНСТРУКЦИЯ ПО СБОРКЕ И ЭКСПЛУАТАЦИИ

ГОСТ 16371-93
ГОСТ 19917-93

КОМОД ПЕЛЕНАЛЬНЫЙ
К-1.2

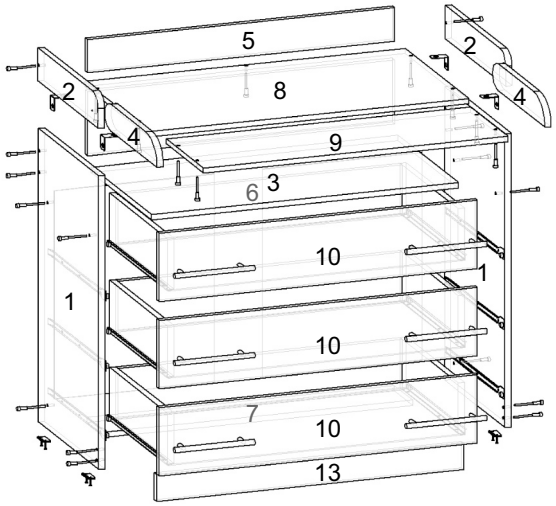

1. ПРАВИЛА СБОРКИ МЕБЕЛИ.
Изучите комплектность поставки изделия, перечень фурнитуры для его сборки и порядок сборки.

2. ПРАВИЛА ПО ЭКСПЛУАТАЦИИ И УХОДУ ЗА МЕБЕЛЬЮ.

2.1. Перевозка мебели осуществляется только транспортными средствами, приспособленными для ее защиты от механических повреждений, загрязнения и атмосферных осадков.

2.2. Мебель должна эксплуатироваться в закрытых помещениях с температурой воздуха не ниже +5 и не выше +40 градусов, относительной влажностью 66+15%. Не следует ставить мебель близко к холодным стенам и к источникам тепла. Пол в месте установки мебели должен быть ровным и сухим.

2.3. Не допускается попадание на мебель воды, а также растворителей (спирт, бензин, ацетон и др.). При случайном попадании указанных жидкостей на поверхность мебели немедленно убрать их сухой тканью.

2.4. Запрещается ставить на поверхность мебели горячие предметы без подставки.

2.5. Уход за мебелью осуществляется только с помощью специально предназначенных для этого средств. После их использования рекомендуется насухо протереть мебель чистой, сухой мягкой тканью. Не допускается применять соду, порошки и средства, не предназначенные для ухода за мебелью.

В процессе производства изделия, компания изготовитель считает возможным производить конструктивные и технологические изменения, направленные на улучшение качества мебели.

! **Внимание!** Предприятие не несет ответственности за дефекты, возникшие в случае нарушения правил хранения и эксплуатации мебели.

ИНСТРУКЦИЯ ПО СБОРКЕ И ЭКСПЛУАТАЦИИ

ГОСТ 16371-93
ГОСТ 19917-93

КОМОД ПЕЛЕНАЛЬНЫЙ
К-1.2

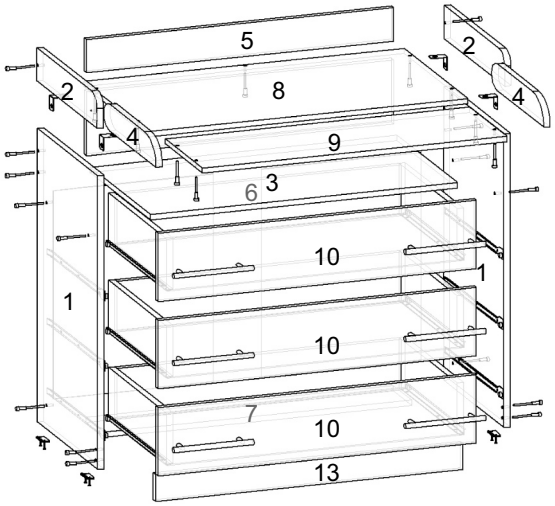

1. ПРАВИЛА СБОРКИ МЕБЕЛИ.
Изучите комплектность поставки изделия, перечень фурнитуры для его сборки и порядок сборки.

2. ПРАВИЛА ПО ЭКСПЛУАТАЦИИ И УХОДУ ЗА МЕБЕЛЬЮ.

2.1. Перевозка мебели осуществляется только транспортными средствами, приспособленными для ее защиты от механических повреждений, загрязнения и атмосферных осадков.

2.2. Мебель должна эксплуатироваться в закрытых помещениях с температурой воздуха не ниже +5 и не выше +40 градусов, относительной влажностью 66+15%. Не следует ставить мебель близко к холодным стенам и к источникам тепла. Пол в месте установки мебели должен быть ровным и сухим.

2.3. Не допускается попадание на мебель воды, а также растворителей (спирт, бензин, ацетон и др.). При случайном попадании указанных жидкостей на поверхность мебели немедленно убрать их сухой тканью.

2.4. Запрещается ставить на поверхность мебели горячие предметы без подставки.

2.5. Уход за мебелью осуществляется только с помощью специально предназначенных для этого средств. После их использования рекомендуется насухо протереть мебель чистой, сухой мягкой тканью. Не допускается применять соду, порошки и средства, не предназначенные для ухода за мебелью.

В процессе производства изделия, компания изготовитель считает возможным производить конструктивные и технологические изменения, направленные на улучшение качества мебели.

! **Внимание!** Предприятие не несет ответственности за дефекты, возникшие в случае нарушения правил хранения и эксплуатации мебели.

КОМПЛЕКТНОСТЬ ПОСТАВКИ

СПЕЦИФИКАЦИЯ ДЕТАЛЕЙ

1.	Боковина	880	x	416	2 шт.
2.	Боковина	100	x	416	2 шт.
3.	Вязка	766	x	416	1 шт.
4.	Планка	80	x	387	2 шт.
5.	Усиление	766	x	100	1 шт.
6.	Усиление	766	x	192	1 шт.
7.	Усиление	766	x	128	1 шт.
8.	Крышка	800	x	440	1 шт.
9.	Крышка	762	x	288	1 шт.
10.	Фасад	200	x	796	3 шт.
11.	Боковина ящ.	150	x	400	6 шт.
12.	Задник ящ.	150	x	708	3 шт.
13.	Цоколь	80	x	766	1 шт.
14.	ДВП	630	x	395	2 шт.
15.	ДВП	405	x	740	3 шт.
16.	Полозья 400				3 комп.

СПЕЦИФИКАЦИЯ ФУРНИТУРЫ

Гвозди 2*20	40гр
Шуруп 4*16	40гр
Болт -стяжка уг.мет.	8шт
Евроключ	1шт
Заглушки	20шт
Стяжка межблочн.	3шт
Шкант	15шт
Шуруп для ручек	12шт
Эксцентр.стяжка	7шт
Еврошуруп	30шт
Опора	4шт
Ручка «С15» 160 мм	6шт
Стяжка	4шт

СБОРКА ЯЩИКА

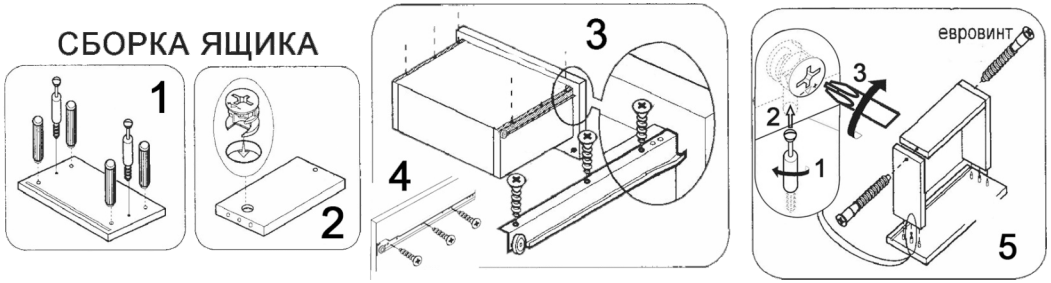

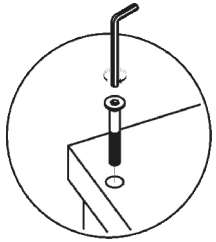

КОМПЛЕКТНОСТЬ ПОСТАВКИ

СПЕЦИФИКАЦИЯ ДЕТАЛЕЙ

1.	Боковина	880	x	416	2 шт.
2.	Боковина	100	x	416	2 шт.
3.	Вязка	766	x	416	1 шт.
4.	Планка	80	x	387	2 шт.
5.	Усиление	766	x	100	1 шт.
6.	Усиление	766	x	192	1 шт.
7.	Усиление	766	x	128	1 шт.
8.	Крышка	800	x	440	1 шт.
9.	Крышка	762	x	288	1 шт.
10.	Фасад	200	x	796	3 шт.
11.	Боковина ящ.	150	x	400	6 шт.
12.	Задник ящ.	150	x	708	3 шт.
13.	Цоколь	80	x	766	1 шт.
14.	ДВП	630	x	395	2 шт.
15.	ДВП	405	x	740	3 шт.
16.	Полозья 400				3 комп.

СПЕЦИФИКАЦИЯ ФУРНИТУРЫ

Гвозди 2*20	40гр
Шуруп 4*16	40гр
Болт -стяжка уг.мет.	8шт
Евроключ	1шт
Заглушки	20шт
Стяжка межблочн.	3шт
Шкант	15шт
Шуруп для ручек	12шт
Эксцентр.стяжка	7шт
Еврошуруп	30шт
Опора	4шт
Ручка «С15» 160 мм	6шт
Стяжка	4шт
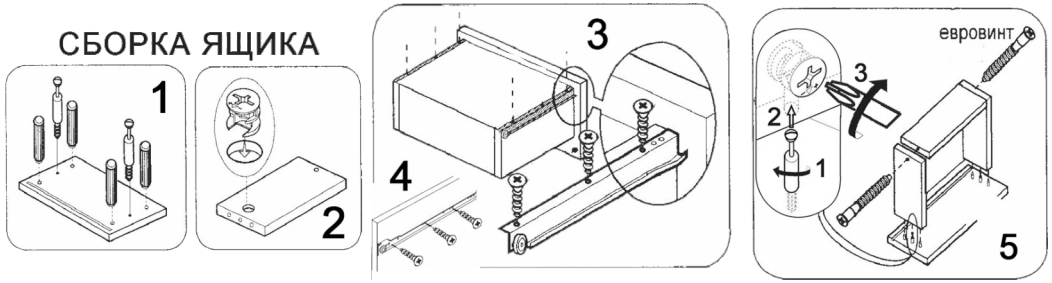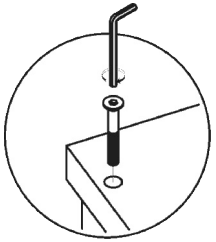
СБОРКА ЯЩИКА