Фирма-изготовитель оставляет за собой право вносить изменения в конструкцию изделия, не влияющие на его качество и функциональность.

модуль кухонный НШ

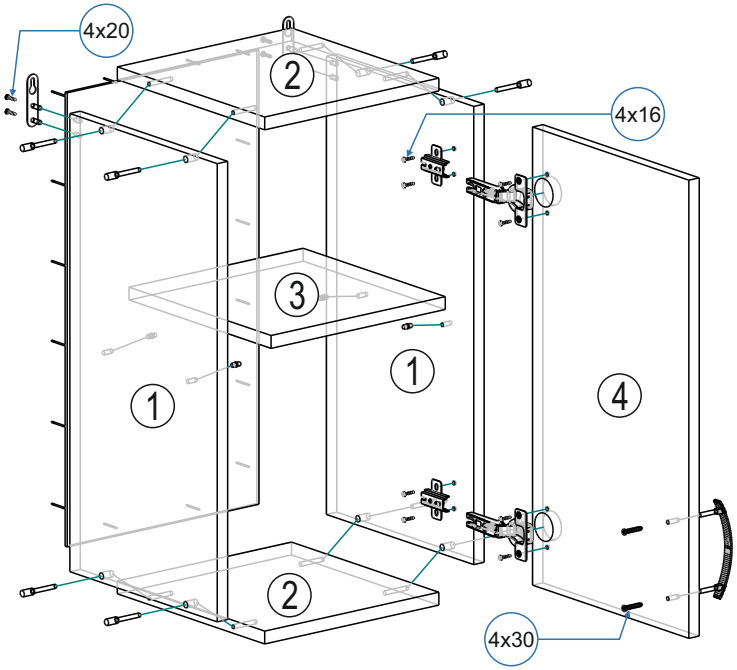

Н/ш 270

Поз.	Наименование	Кол-во	Размер
1	Боковина	2	570x280
2	Вязка	2	237x280
3	Полка	1	237x270
4	Створка	1	570x267
5	ДВП	1	565x265

Н/ш 300

Поз.	Наименование	Кол-во	Размер
1	Боковина	2	570x280
2	Вязка	2	267x280
3	Полка	1	267x270
4	Створка	1	570x297
5	ДВП	1	565x295

Н/ш 400

Поз.	Наименование	Кол-во	Размер
1	Боковина	2	570x280
2	Вязка	2	367x280
3	Полка	1	367x270
4	Створка	1	570x397
5	ДВП	1	565x395

Перед установкой ДВП выровнять диагонали изделия.

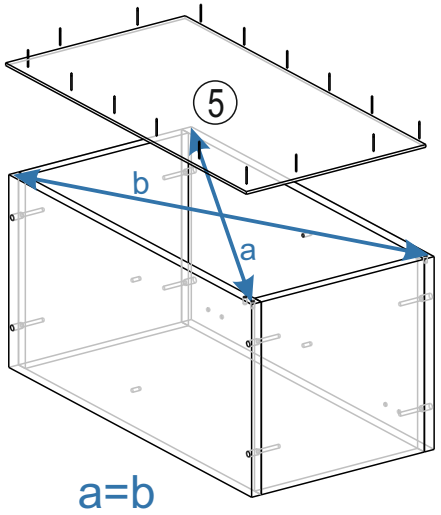

Фурнитура

Вид	Наименование	Кол.
	Гвоздь 1,6x25	30
	Шуруп 4x16	8
	Шуруп 4x20	4
	Шуруп для ручек 4x30	2
	Полкодержатель	4
	Евровинт 6x50	8
	Заглушка евровинта	8
	Ключ для евровинта	1
	Ручка скоба 96мм	1
	Петля 4-шарнирная	2
	Навес пластина	2

модуль кухонный
НШ

Фирма-изготовитель оставляет за собой право вносить изменения в конструкцию изделия, не влияющие на его качество и функциональность.

Н/ш 500

Поз.	Наименование	Кол-во	Размер
1	Боковина	2	570x280
2	Вязка	2	467x280
3	Полка	1	467x270
4	Створка	2	570x247
5	ДВП	2	565x247
6	Соединитель ДВП	1	538

Н/ш 600

Поз.	Наименование	Кол-во	Размер
1	Боковина	2	570x280
2	Вязка	2	567x280
3	Полка	1	567x270
4	Створка	2	570x297
5	ДВП	2	565x297
6	Соединитель ДВП	1	538

Н/ш 700

Поз.	Наименование	Кол-во	Размер
1	Боковина	2	570x280
2	Вязка	2	667x280
3	Полка	1	667x270
4	Створка	2	570x347
5	ДВП	2	565x347
6	Соединитель ДВП	1	538

Н/ш 800

Поз.	Наименование	Кол-во	Размер
1	Боковина	2	570x280
2	Вязка	2	767x280
3	Полка	1	767x270
4	Створка	2	570x397
5	ДВП	2	565x397
6	Соединитель ДВП	1	538

Фурнитура

Вид	Наименование	Кол.
	Гвоздь 1,6x25	30
	Шуруп 4x16	16
	Шуруп 4x20	4
	Шуруп для ручек 4x30	4
	Полкодержатель	4
	Евровинт 6x50	8
	Заглушка евровинта	8
	Ключ для евровинта	1
	Ручка скоба 96мм	2
	Петля 4-шарнирная	4
	Навес пластина	2

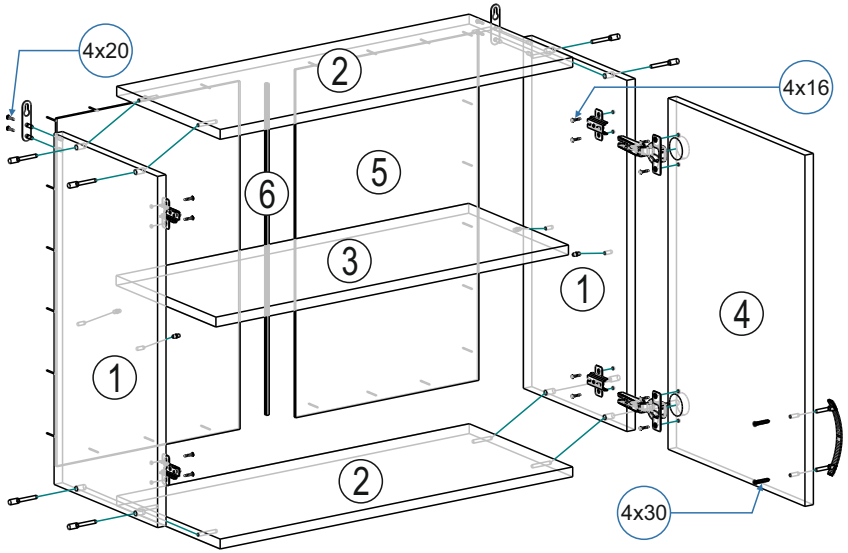

Перед установкой ДВП выровнять диагонали изделия.

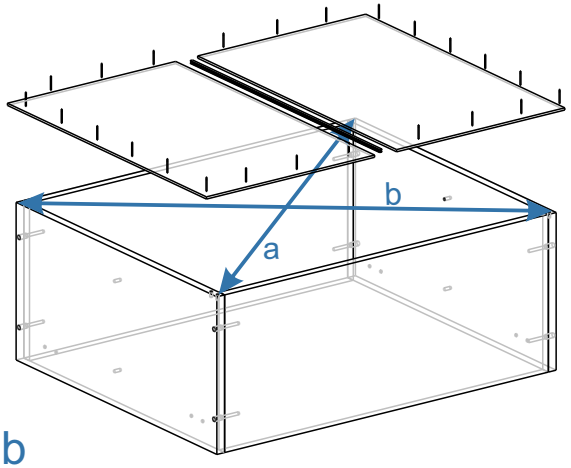

a=b

Фирма-изготовитель оставляет за собой право вносить изменения в конструкцию изделия, не влияющие на его качество и функциональность.

модуль кухонный НШ со стеклом

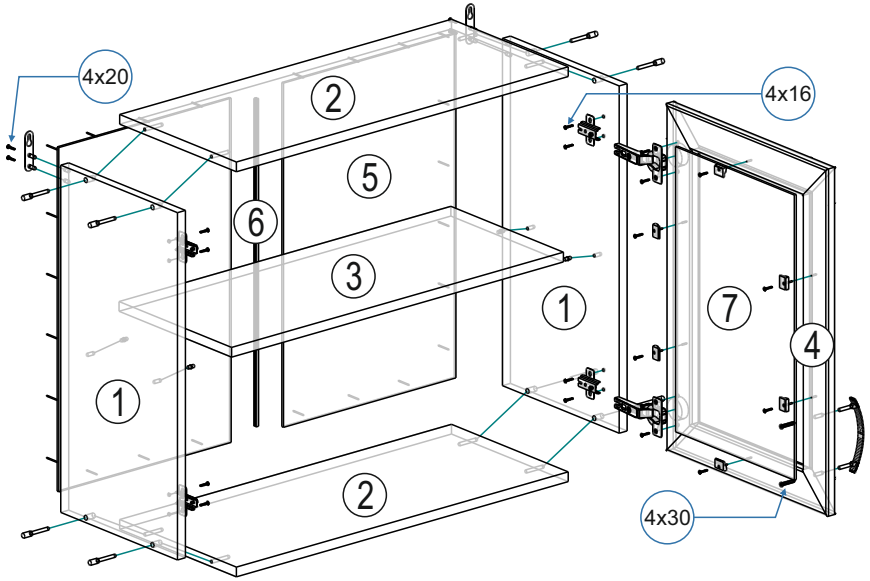

Н/ш стекло 500

Поз.	Наименование	Кол-во	Размер
1	Боковина	2	570x280
2	Вязка	2	467x280
3	Полка	1	467x270
4	Стеклостворка	2	570x247
5	ЛДВП	2	565x247
6	Соединитель ДВП	1	538
7	Стекло	2	480x150

Н/ш стекло 600

Поз.	Наименование	Кол-во	Размер
1	Боковина	2	570x280
2	Вязка	2	567x280
3	Полка	1	567x270
4	Стеклостворка	2	570x297
5	ЛДВП	2	565x297
6	Соединитель ДВП	1	538
7	Стекло	2	480x200

Н/ш стекло 800

Поз.	Наименование	Кол-во	Размер
1	Боковина	2	570x280
2	Вязка	2	767x280
3	Полка	1	767x270
4	Стеклостворка	2	570x397
5	ЛДВП	2	565x397
6	Соединитель ДВП	1	538
7	Стекло	2	480x300

Перед установкой ДВП выровнять диагонали изделия.

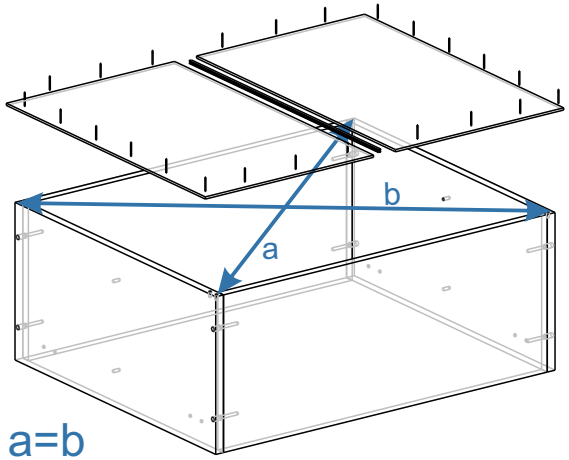

Фурнитура

Вид	Наименование	Кол.
	Гвоздь 1,6x25	30
	Шуруп 4x16	28
	Шуруп 4x20	4
	Шуруп 4x30	4
	Полкодержатель	4
	Евровинт 6x50	8
	Заглушка евровинта	8
	Ключ для евровинта	1
	Ручка скоба 96мм	2
	Петля 4-шарнирная	4
	Навес пластина	2
	Кляймер	12

модуль кухонный
РС-1

Фирма-изготовитель оставляет за собой право вносить изменения в конструкцию изделия, не влияющие на его качество и функциональность.

РС-1 500

Поз.	Наименование	Кол-во	Размер
1	Крышка	1	500x420
2	Боковина	2	704x420
3	Планка	2	467x100
4	Полка	1	467x400
5	Створка	2	716x247
6	ДВП	2	710x247
7	Соединитель ДВП	1	688
8	Столешница	1	500

РС-1 600

Поз.	Наименование	Кол-во	Размер
1	Крышка	1	600x420
2	Боковина	2	704x420
3	Планка	2	567x100
4	Полка	1	567x400
5	Створка	2	716x297
6	ДВП	2	710x297
7	Соединитель ДВП	1	688
8	Столешница	1	600

РС-1 700

Поз.	Наименование	Кол-во	Размер
1	Крышка	1	700x420
2	Боковина	2	704x420
3	Планка	2	667x100
4	Полка	1	667x400
5	Створка	2	716x347
6	ДВП	2	710x347
7	Соединитель ДВП	1	688
8	Столешница	1	700

РС-1 800

Поз.	Наименование	Кол-во	Размер
1	Крышка	1	800x420
2	Боковина	2	704x420
3	Планка	2	767x100
4	Полка	1	767x400
5	Створка	2	716x397
6	ДВП	2	710x397
7	Соединитель ДВП	1	688
8	Столешница	1	800

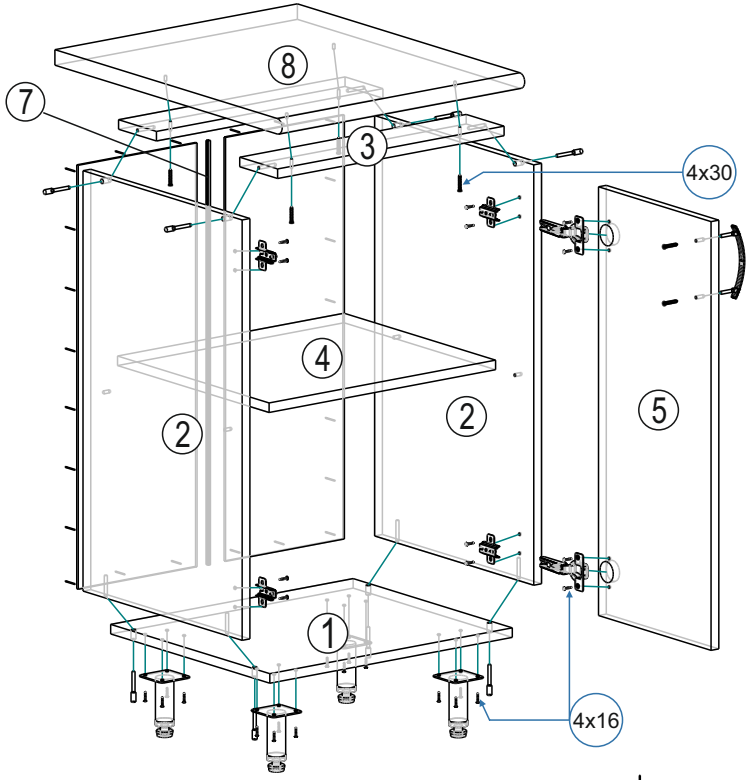

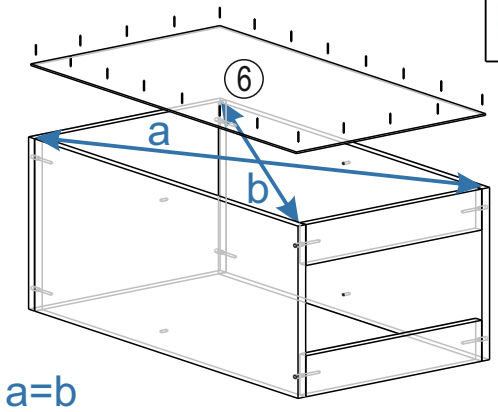

Перед установкой ДВП выровнять диагонали изделия.

Фурнитура

Вид	Наименование	Кол.
	Гвоздь 1,6x25	50
	Шуруп 4x16	32
	Шуруп 4x30	4
	Шуруп для ручек 4x30	4
	Заглушка евровинта	4
	Ключ для евровинта	1
	Опора 30x100мм	4
	Евровинт 6x50	8
	Ручка скоба 96мм	2
	Петля 4-шарнирная	4
	Полкодержатель	4

модуль кухонный
РС-3

Фирма-изготовитель оставляет за собой право вносить изменения в конструкцию изделия, не влияющие на его качество и функциональность.

РС-3 300

Поз.	Наименование	Кол-во	Размер
1	Боковина	2	704x420
2	Крышка	1	300x420
3	Планка	2	267x100
4	Боковина ящика	8	400x120
5	Вязка ящика	8	209x120
6	Фасад ящика	4	177x297
7	Дно ящика ДВП	4	240x397
8	ДВП	1	710x295
9	Столешница	1	300

РС-3 400

Поз.	Наименование	Кол-во	Размер
1	Боковина	2	704x420
2	Крышка	1	400x420
3	Планка	2	367x100
4	Боковина ящика	8	400x120
5	Вязка ящика	8	309x120
6	Фасад ящика	4	177x397
7	Дно ящика ДВП	4	340x397
8	ДВП	1	710x395
9	Столешница	1	400

РС-3 500

Поз.	Наименование	Кол-во	Размер
1	Боковина	2	704x420
2	Крышка	1	500x420
3	Планка	2	467x100
4	Боковина ящика	8	400x120
5	Вязка ящика	8	409x120
6	Фасад ящика	4	177x497
7	Дно ящика ДВП	4	440x397
8	ДВП	2	710x247
9	Столешница	1	500
10	Соединитель ДВП	1	688

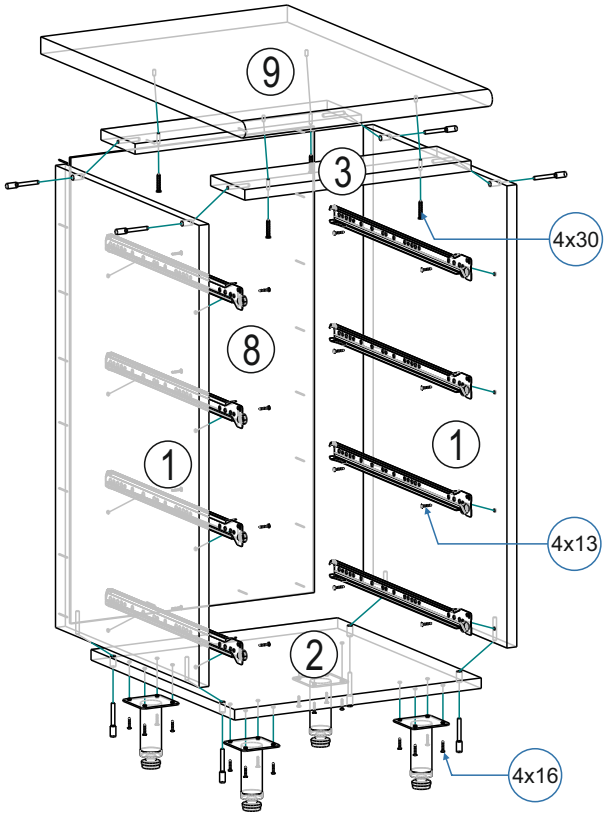

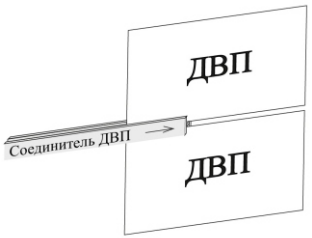

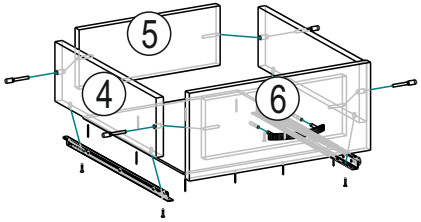

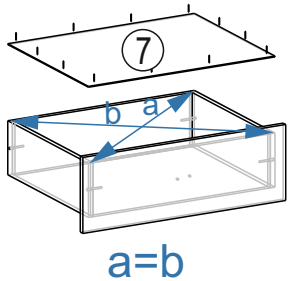

Перед установкой ДВП выровнять диагонали изделия.

Фурнитура

Вид	Наименование	Кол.
	Гвоздь 1,6x25	90
	Шуруп 4x13	32
	Шуруп 4x16	16
	Шуруп 4x30	4
	Шуруп для ручек 4x45	8
	Заглушка евровинта	4
	Ключ еврошурупа	1
	Опора 30x100мм	4
	Евровинт 6x50	24
	Ручка скоба 96мм	4
	Направляющие ящика 400мм	4