Инструкция по сборке чудо-теплицы «Сибирский агроном»

Подготовительный этап

1. Перед сборкой теплицы внимательно ознакомьтесь с инструкцией и изучите узлы соединения деталей. Рекомендуем производить монтаж вдвоём.
2. Заранее подготовьте инструмент, необходимый для сборки, проверьте комплектацию теплицы.
3. Чтобы не поцарапать руки о края металлического профиля, наденьте перчатки.
4. Разложите элементы по виду профиля (их всего 4: П1, П2, П3, П4 — см. комплектацию).
5. Согните элементы П2 и П3 под углом 90°.

Требования к эксплуатации

- Надевайте чехол на теплицу только в безветренную погоду.
- Присыпайте его края землёй по периметру.
- На зимний период снимайте чехол с каркаса, чтобы исключить снеговую нагрузку.
- Допустимая нагрузка на секцию теплицы — до 24 кг. Этого более чем достаточно для эксплуатации в летне-весеннее время.
- В комплект входят самоконтрящиеся гайки, которые надёжно фиксируют узлы соединения деталей. Перед эксплуатацией обязательно проверьте затяжку.

Комплектация

№ п/п	Наименование детали	2 метра	4 метра	6 метров
1	Профиль П1 (1,06 м, прямой)	22 шт.	36 шт.	50 шт.
2	Профиль П2 (0,735 м, прямой)	4 шт.	4 шт.	4 шт.
3	Профиль П3 (0,385 м, прямой)	14 шт.	18 шт.	22 шт.
4	Профиль П4 (1,325 м, дуга)	6 шт.	10 шт.	14 шт.
5	Укосина	4 шт.	4 шт.	4 шт.
6	Винт М4 × 10	100 шт.	140 шт.	180 шт.
7	Гайка М4	100 шт.	140 шт.	180 шт.

Необходимый для сборки инструмент

- Шуруповёрт с крестообразной битой PH2 или крестообразная отвёртка PH2.
- Рулетка длиной 7,5 м.
- Штыковая лопата.
- Ключ рожковый/накидной № 7 или плоскогубцы.
- Канцелярский нож.
- Х/б перчатки, 2 пары.

Сборка

Шаг 1

- Если вы собираете теплицу длиной 2 м, соедините последовательно 2 профиля П1. У вас должна получиться прямая 2-метровая деталь. Сделайте 5 таких элементов.
- Для теплицы длиной 4 м соедините последовательно 4 профиля П1. Должна получиться прямая 4-метровая деталь. Сделайте 5 таких элементов.
- Если вы собираете теплицу длиной 6 м, соедините последовательно 6 профилей П1. Должна получиться прямая 6-метровая деталь. Сделайте 5 таких элементов.

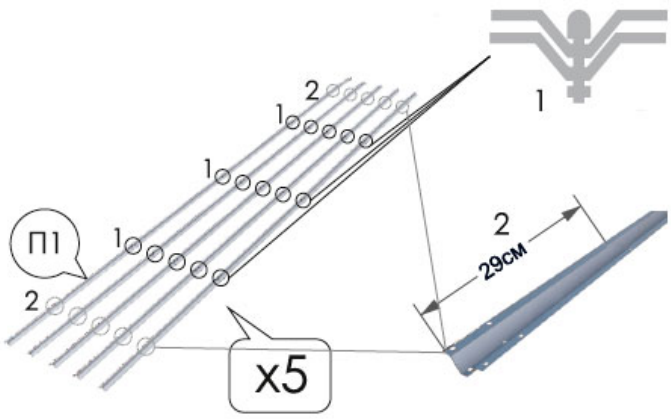

Узел 1
Соединяйте V-образные профили П1 внахлёст. Шляпка болта должна быть внутри профиля, а гайка снаружи, как показано на рисунке.

Узел 2
Обратите внимание, что в 29 см от края профиля П1 просверлены отверстия. Собирайте детали так, чтобы эти отверстия были с краёв готовой детали.

Шаг 2

К одной из пяти деталей (см. шаг 1) присоедините профили П4 по центру дуги на 2 болта.

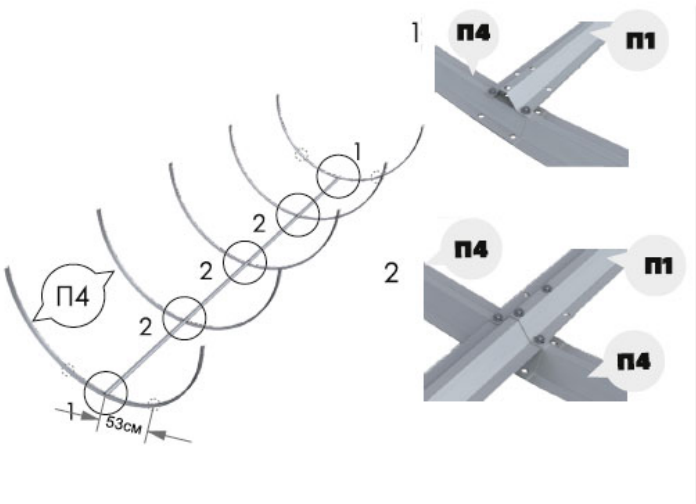

Узел 1
Обратите внимание, что на фасадных дугах (крайних) должно быть по 2 отверстия. Они располагаются в 53 см от середины дуги симметрично слева и справа (см. рисунок).

Узел 2
Если требуется соединить 3 и более деталей, закрепите их на 2 болта.
В свободные отверстия болты вкручивать не надо.

Шаг 3

К концам дуг профиля П4 прикрутите деталь, состоящую из профилей П1 (см. шаг 1).
После этого нарастите концы дуг П4 с помощью профиля П1, как показано на рисунке.

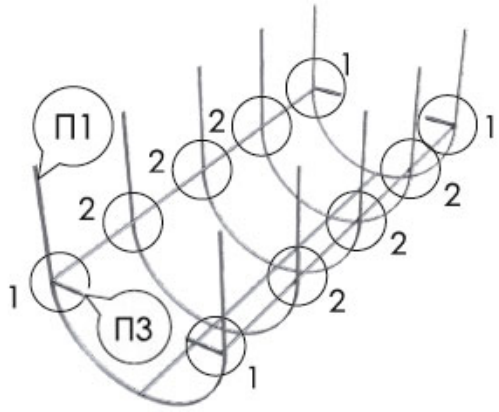

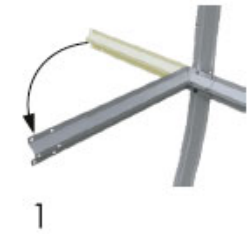

Узел 1
На каждом фасаде с двух сторон симметрично закрепите 4 профиля П3, а затем согните их до прямого угла.

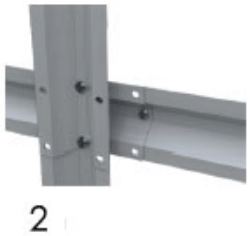

Узел 2
Шляпки болтов должны быть снаружи собираемого каркаса.

Шаг 4

Концы дуг по бокам соедините с помощью оставшихся двух составных деталей из профиля П1 (см. шаг 1).

К углам каркаса прикрутите профиль П3 и загните его под углом 90 градусов по направлению внутрь каркаса. У вас должны получиться ножки.

На каждом фасаде с двух сторон симметрично закрепите по 2 профиля П3, а затем согните их до прямого угла (аналогично шагу 3).

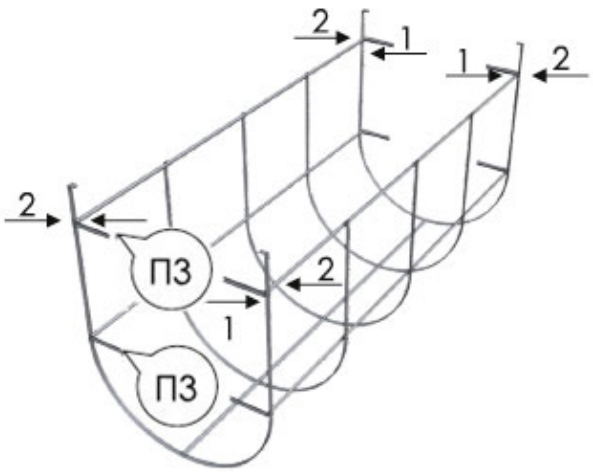

Узел 1
Гайки должны быть внутри собираемого каркаса.

Узел 2
Обратите внимание, что шляпки болтов должны быть снаружи каркаса.

Шаг 5

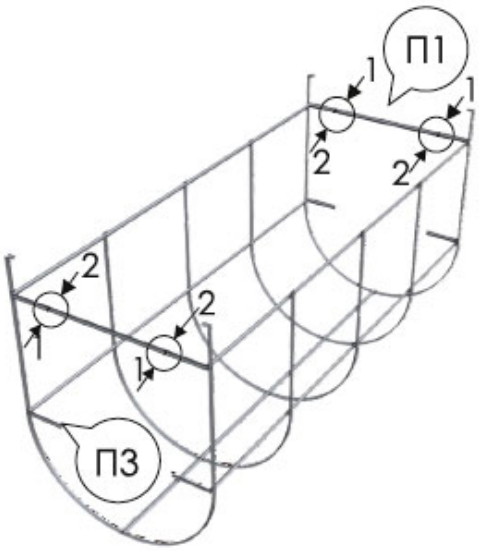

1

2

Узел 1
На фасаде снизу прикрутите профиль П1 на 2 болта (гайками внутрь), как показано на рисунке.

Узел 2
Угловые соединения, состоящие из 4 деталей, фиксируйте на 2 болта.

Шаг 6

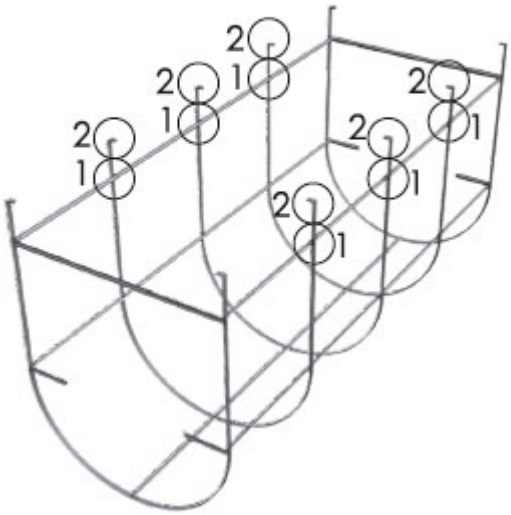

1

2

Узел 1
Приложите ножку П3 и зафиксируйте её на 2 болта. Желательно, чтобы все нахлёсты были расположены так, как показано на рисунке.

Узел 2
Согните ножку до прямого угла.

Шаг 7

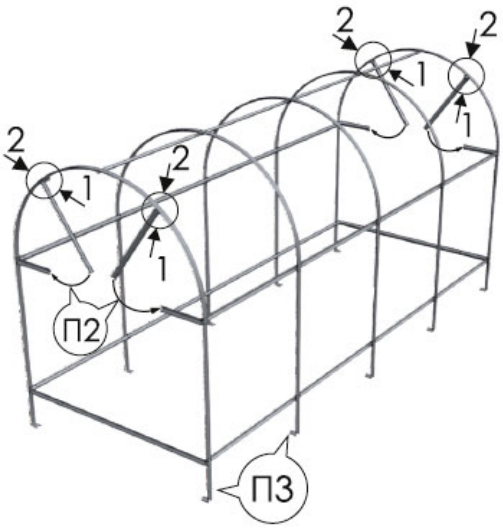

Узел 1
Прикрутите профиль П2 в отверстия на фронтальных фасадных дугах (см. шаг 2).

Узел 2
Потяните и согните профиль П2 так, чтобы он соединился с профилем на фасаде (см. рисунок).

Шаг 8

Прикрутите профиль П1 на фасады, чтобы получилась рама двери, как показано на рисунке.

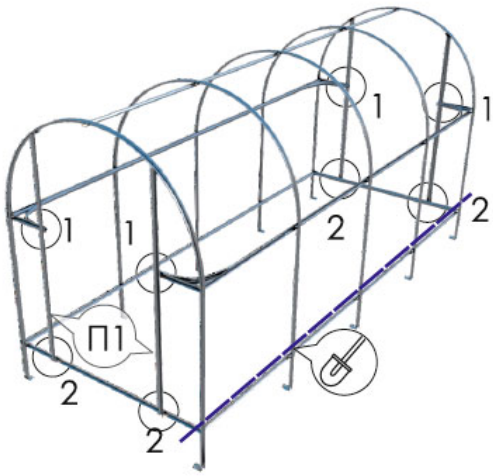

Узел 1
Когда вы собрали всё остальное, вставьте в углы укосины, которые зафиксируют фасад. Проследите, чтобы гайки были обращены внутрь каркаса.

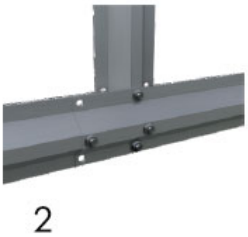

Узел 2
Внимание! Гайки должны быть внутри теплицы.
В каждой плоскости профили соединяйте двумя болтами.

Вкопайте ножки в грунт.