Инструкция по сборке деревянной песочницы

Детали

Короб: боковина — 20 × 90 × 1 450 мм (4 шт.);
боковина — 20 × 90 × 1 380 мм (4 шт.);
брусок — 45 × 45 × 180 мм (4 шт.).
Оцинкованные шурупы — 3,5 × 50 мм (8 шт.).

Инструменты (в комплект не входят):

1) шуруповёрт — 1 шт.;
2) сверло (d=3 мм) — 1 шт.

Последовательность сборки

1. Просверлите отверстия и соедините боковины, как показано на рисунке.

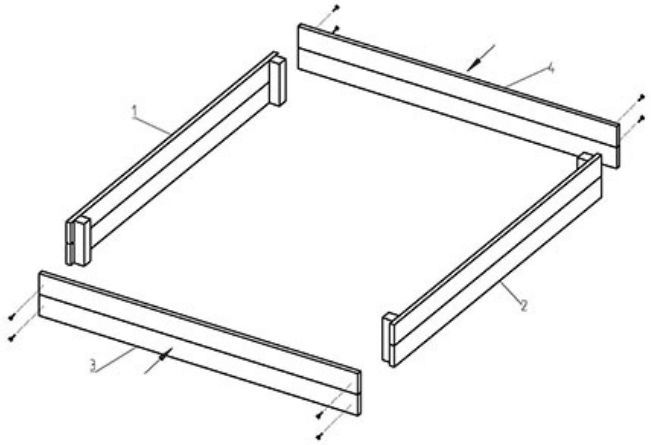

2. Изделие готово.

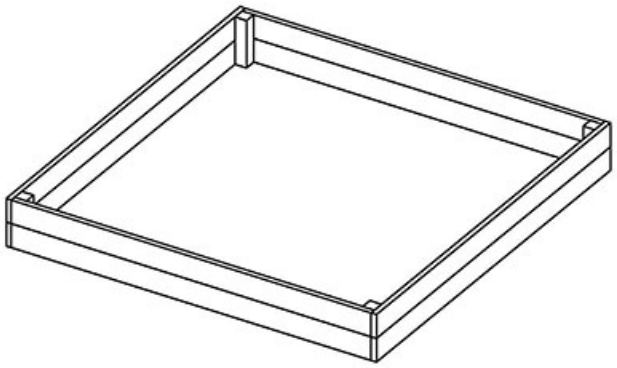

Внимание! Используйте конструкцию по назначению.