Стол-“Винтаж”

БН 60.01.00 ИНСТРУКЦИЯ ПО СБОРКЕ

ЛИНИЯ МЕБЕЛИ
создаём обстановку

Расстановка позиций

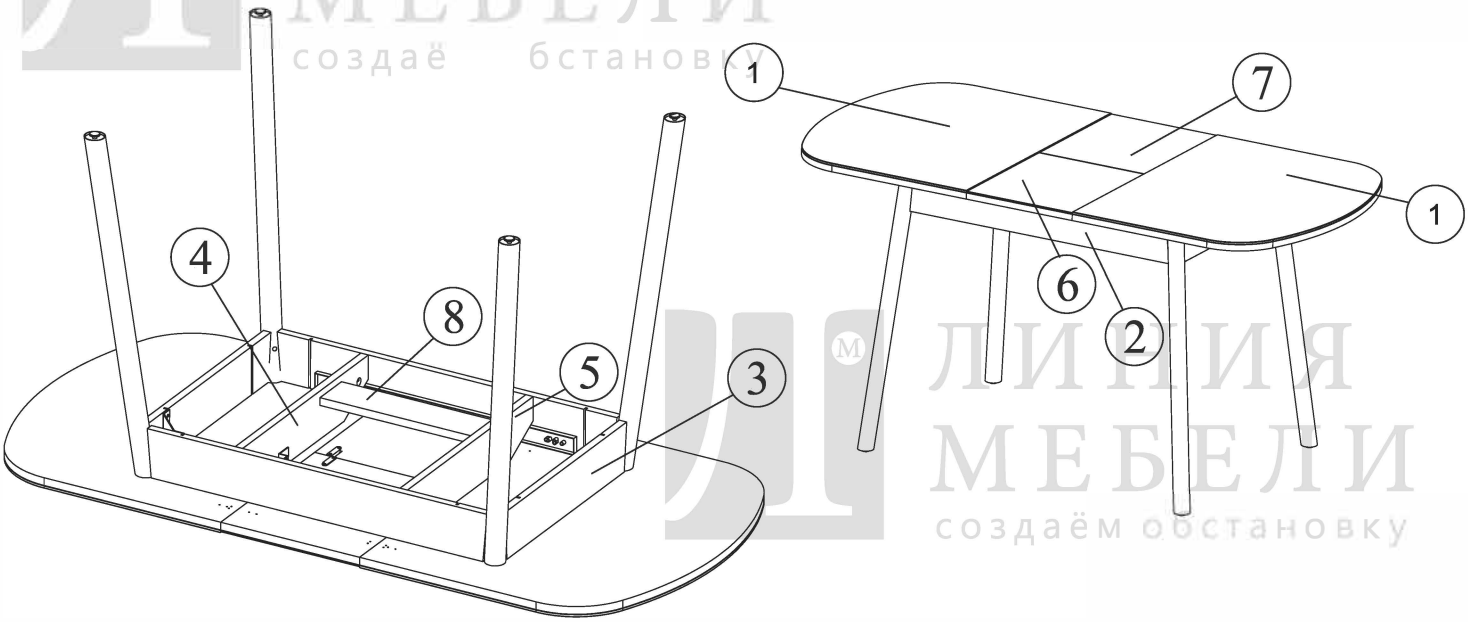

Спецификация деталей

Позиция	Наименование	Количество	Длина	Ширина	Материал
1	61-15-9 Столешница правая	2	575	700	ЛДСП
2	76-15-9 Царга большая скошенная	2	734	100	ЛДСП
3	75-15-9 Царга малая скошенная	2	454	100	ЛДСП
4	70-15-9 Планка правая	1	468	100	ЛДСП
5	74-15-9 Планка левая	1	468	100	ЛДСП
6	71-15-9 Всавка правая	1	300	350	ЛДСП
7	72-15-9 Всавка левая	1	300	350	ЛДСП
8	73-15-9 Ребро	1	340	80	ЛДСП

Спецификация фурнитуры

Наименование	Кол-во	Вид	Наименование	Кол-во	Вид
Конфирмат	4 шт	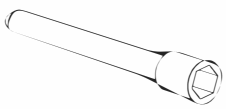	Механизм поворота	2	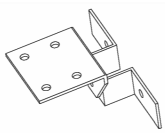
Шкант	2 шт	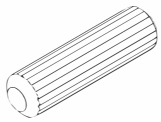	Стяжка эксцентриковая	4 шт	
Шуруп 3.5x16	86шт	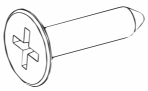	Дюбель ввинчиваемый	4 шт	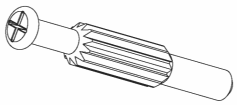

456601, г. Копейск, Челябинской обл., ул. Кузнецова, 33
ООО “Линия Мебели”, ООО “Линия Мебели Копейск”

Предприятие-изготовитель оставляет за собой право на внесение изменений в конструкцию изделия, не влияющих на качественные показатели мебели.

Стол-“Винтаж”

БН 60.01.00 ИНСТРУКЦИЯ ПО СБОРКЕ

ЛИНИЯ МЕБЕЛИ
создаём обстановку

Спецификация фурнитуры (продолжение)

Наименование	Кол-во	Вид	Наименование	Кол-во	Вид
Механизм для раздвижного стола	1 компл.	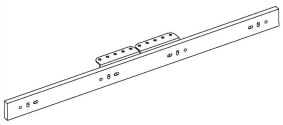	Фиксатор столешницы	2 шт	
Шкант металлический “ПАПА”	8 шт	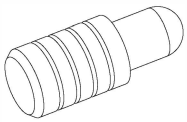	Ключ к конфирмату	1 шт	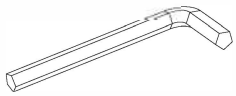
Шкант металлический “МАМА”	8 шт	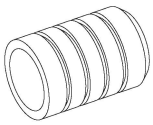	Петля	2 шт	

Порядок сборки

1

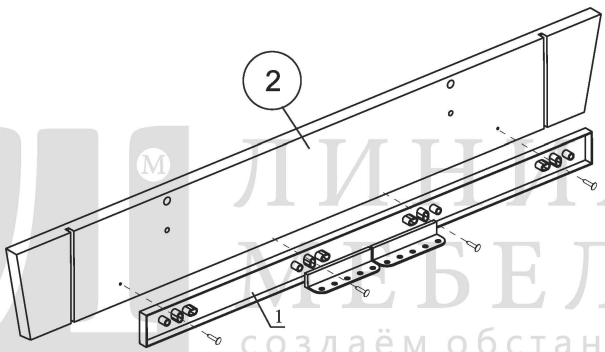

1 - Механизм раздвижения стола с шурупами 3,5х16

2

2 - шкант
3 - конфирмат с заглушкой
4 - дюбель ввинчиваемый
5 - стяжка эксцентриковая с заглушкой

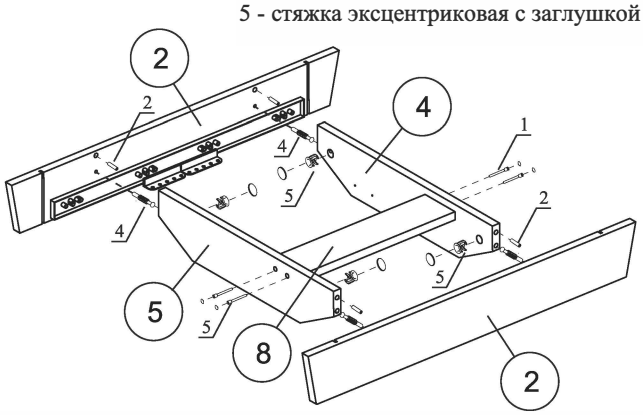

3

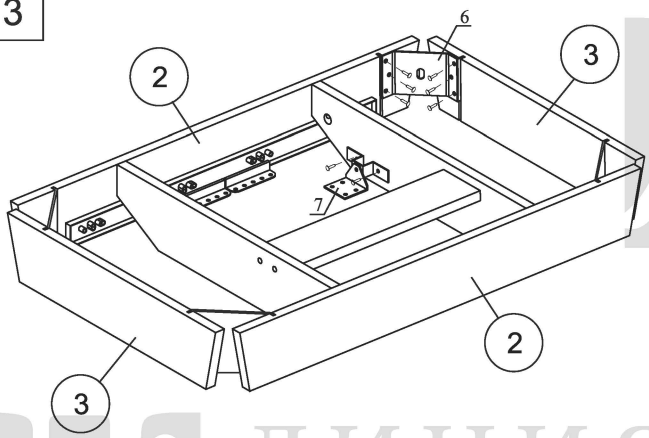

6 - Уголок с шурупами 3,5х16
7 - Механизм поворота с шурупами 3,5х16

4

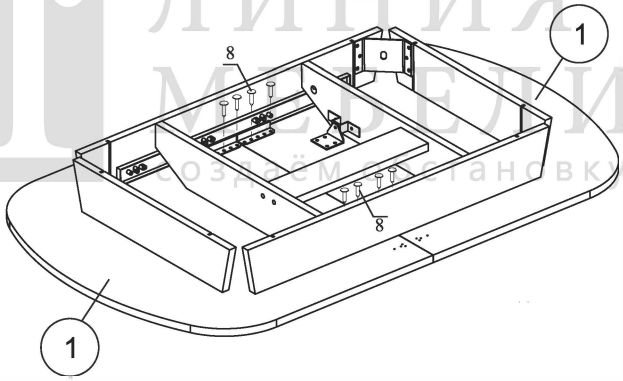

8 - шуруп 3,5х16

Стол-“Винтаж”

БН 60.01.00 ИНСТРУКЦИЯ ПО СБОРКЕ

ЛИНИЯ МЕБЕЛИ
создаём обстановку

Порядок сборки

5

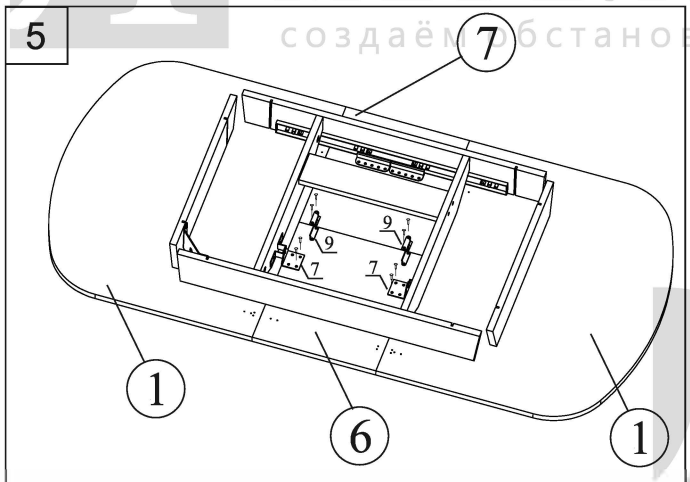

7 - Механизм поворота с шурупами 3,5х16
9 - Петля с шурупами 3,5х16

6

Установка опоры

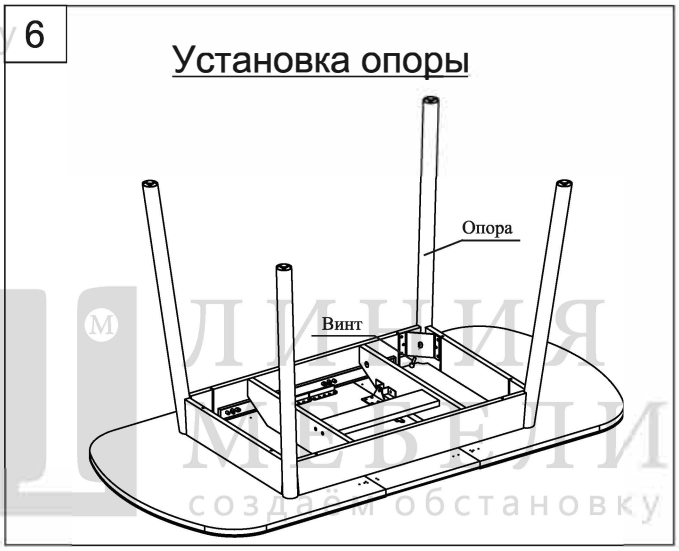

7

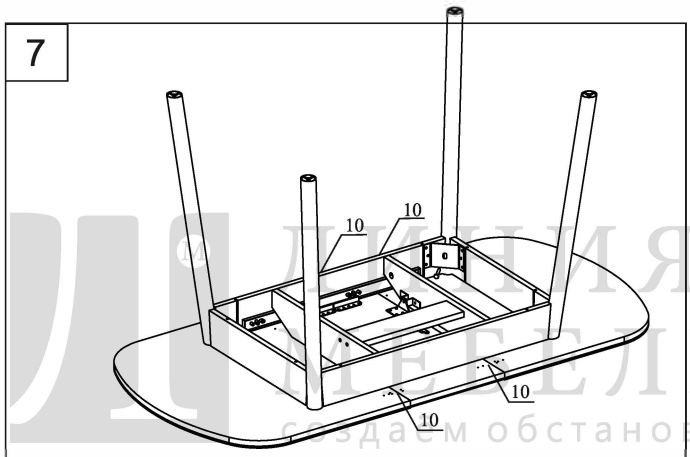

10 - Фиксатор столешницы с шурупами 3,5 х 16

ЛИНИЯ МЕБЕЛИ
создаём обстановку