Схема сборки.

Стол обеденный СО-1
900x716x740мм

ВНИМАНИЕ! Проверить наличие деталей в комплекте до начала сборки.

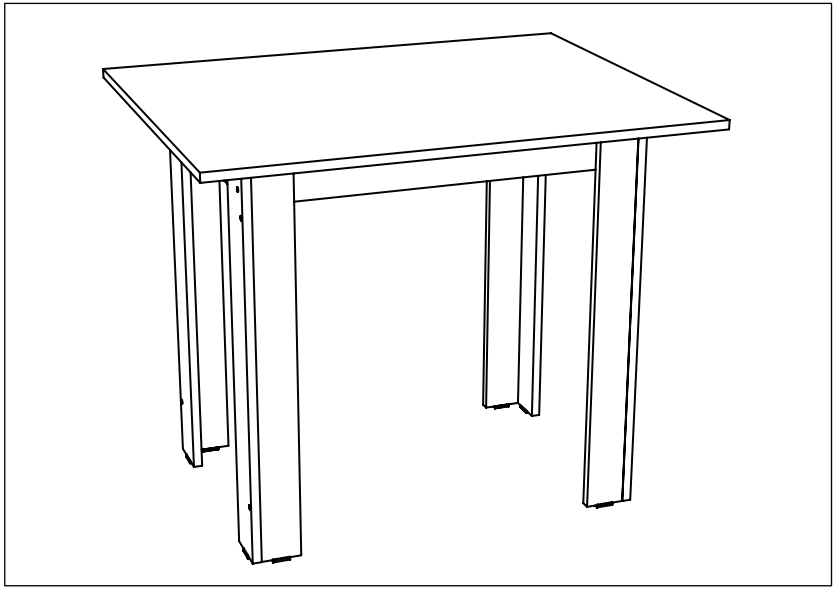

Наименование	*Размеры*	*Кол-во*
1.Опора стола	*716x70*	*4*
2.Опора стола	*716x86*	*4*
3.Царга стола	*430x86*	*2*
4.Столешница	*900x716*	*1*
5.Рейка стола	*462x86*	*2*
6.Рейка стола	*650x86*	*2*

Комплект фурнитуры

	Конфирмат 7x70мм Конфирмат 7x50мм	- 12 шт - 8 шт
	Заглушка конфирматная	- 20 шт
	Саморез 3,5x16 Саморез 4x30	- 16 шт - 4 шт
	Ключ к конфирмату	- 1 шт
	Подпятник	- 8 шт

ВНИМАНИЕ!

* Мебель рекомендуется эксплуатировать в отапливаемом помещении при температуре воздуха не ниже плюс 10°С и относительной влажности воздуха /65±15/%.
* Следует оберегать от механических повреждений, попадания воды, щелочей, растворителей и кислот на её поверхность. При попадание воды немедленно удалить мягкой тканью.
* Желательно защитить мебель от попадания прямых солнечных лучей, что может привести к изменению цвета.
* Предприятие-изготовитель гарантирует соответствие мебели требованиям ГОСТ при соблюдении правил эксплуатации. За механические повреждения, возникшие не по вине изготовителя /при транпортировке, хранении и эксплуатации продавцом, покупателем/ предприятие отвественности не несёт.

При усовершенствовании технологии, изменении конструктивных узлов, применении других материалов, возможны некоторые отклонения от данной схемы !!!

Порядок сборки.

1

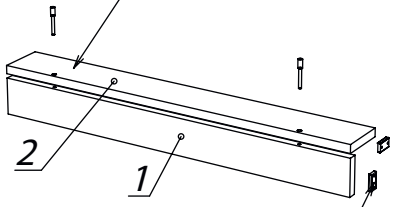

Скрепляем конфирматами 7 х 50 мм
опоры стола 1 и 2

Подпятники прикручиваем на торец
саморезами 3,5 х 16 мм

Делаем два комплекта опор правых
и два комплекта левых.

2

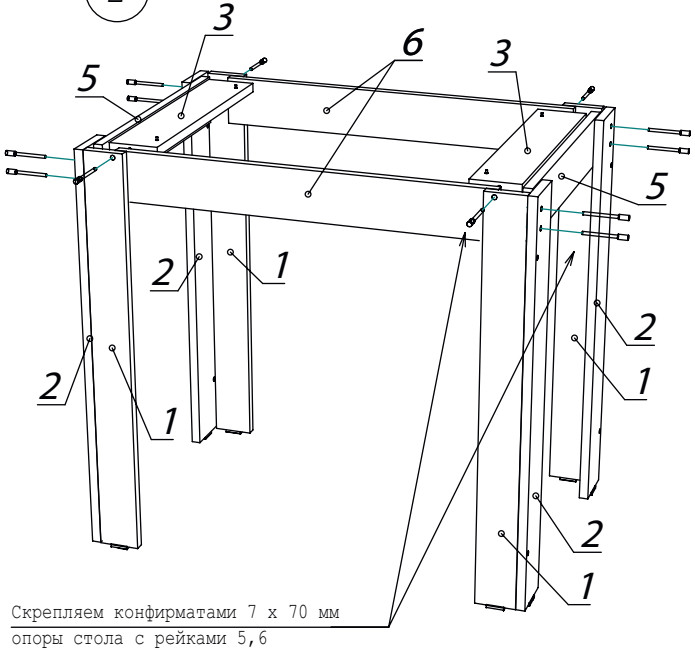

Скрепляем конфирматами 7 х 70 мм
опоры стола с рейками 5,6

3

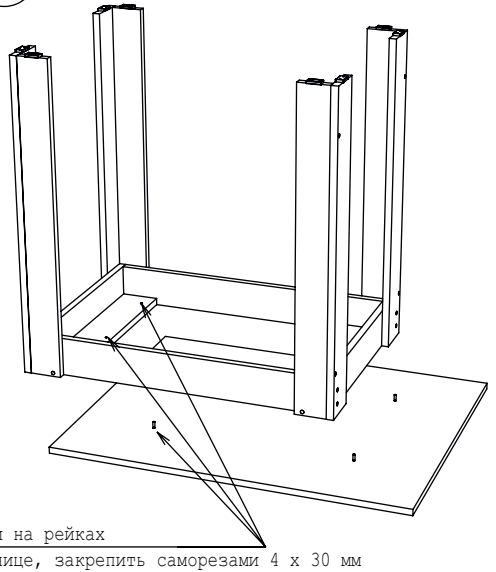

Совместить отметки на рейках
и метки на столешнице, закрепить саморезами 4 х 30 мм