Инструкция по установке рулонных штор

Крепеж шторы на стену или потолок требует уверенности в том, что отделка не начнет сыпаться во время монтажа.

1. Монтаж рулонных штор на окно стоит начать с определения расположения управляющей цепочки. Критерий один – с какой стороны удобнее, с той и делайте. Исходя из этой информации, выбирайте кронштейн (их конфигурация меняется в зависимости местоположения цепочки).

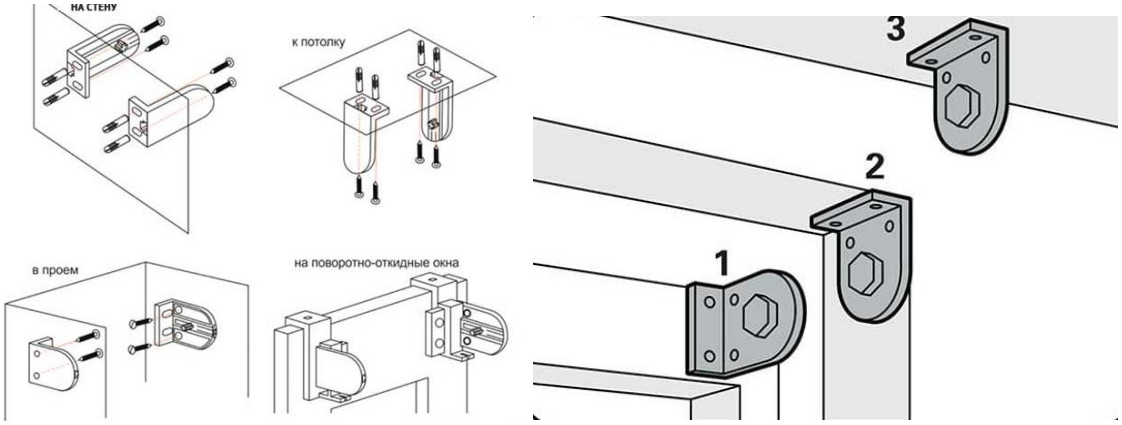

2. Следующий шаг – разметка. Очень внимательно прорисуйте места крепления кронштейнов на раме, в проеме, на стене или на потолке и, только убедившись в правильности отметок, приступайте к сверлению отверстий. Навесьте кронштейны, но шурупы пока не затягивайте до конца. Аналогичная процедура с парными деталями – для их установки отмеряйте одинаковые отрезки от центральной условной оси оконной рамы.

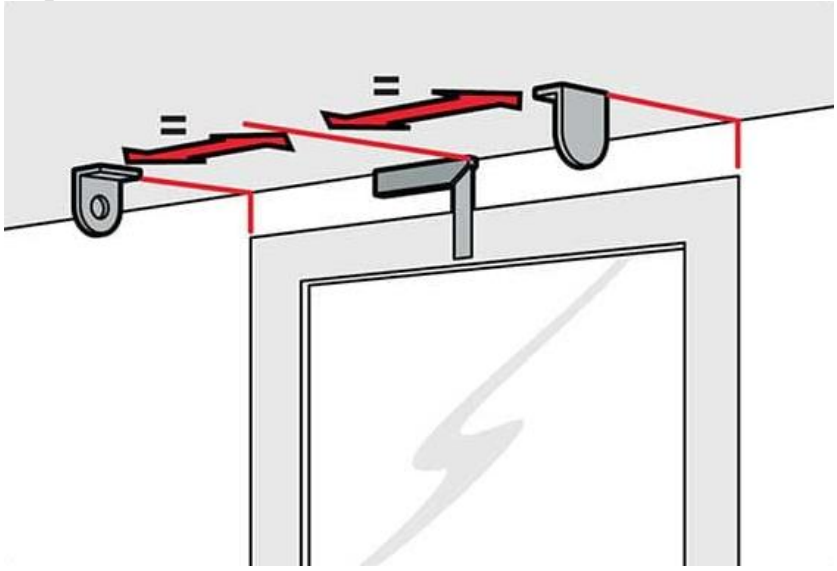

3. Монтируем вал. Для этого один край зафиксируйте пластиковым наконечником, с другой стороны закрепите управляющий механизм с цепочкой. Вал с механизмом закрепите в кронштейне, выровняйте его с помощью уровня и отметьте точку сверления для второго кронштейна. Установите второй кронштейн.

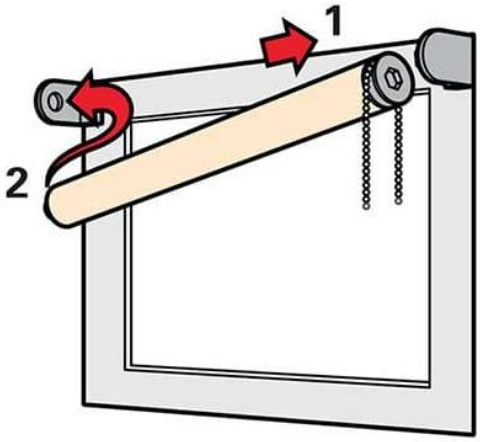
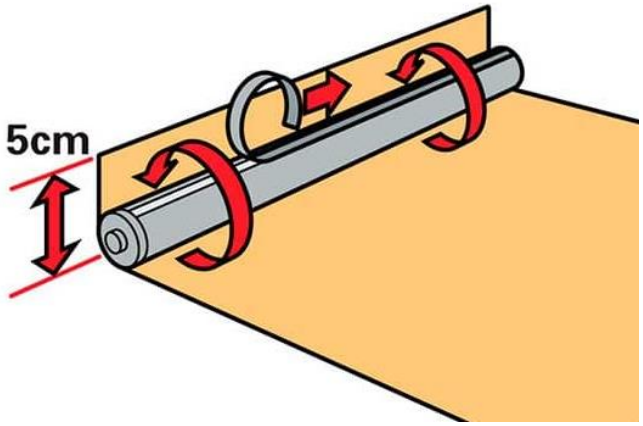
4. В вал закрепите штору. Конструкцию установите на кронштейны – сначала край с механизмом, потом торец с заглушкой. Штору в валу закрепить очень легко. Для этого сделайте складку по загнутому краю на 5см. Снимите защитную пленку с самоклеющейся полоски на валу. Соблюдая строгую горизонтальность, приклейте вал к полотну. Последний шаг – свернутее полотно необходимо вставить в специальное гнездо нижнего края.