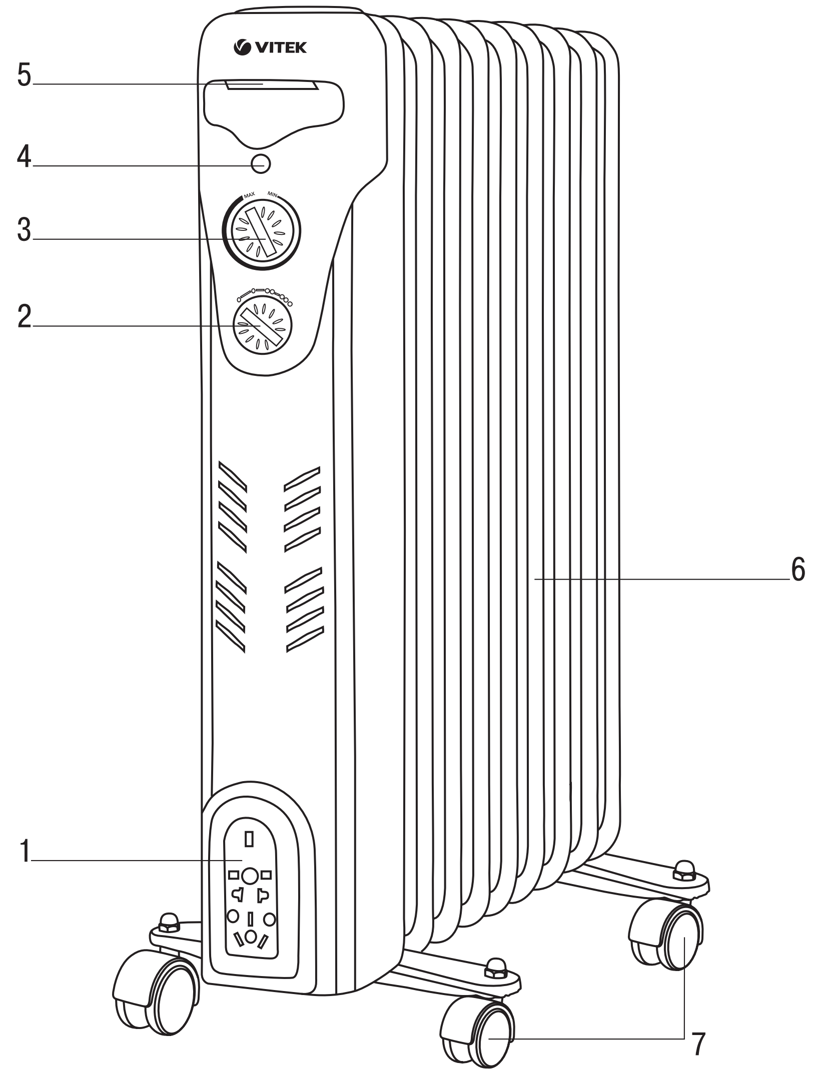

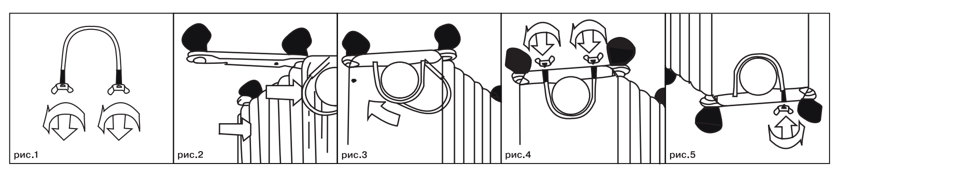

ENGLISH

OIL HEATER VT-1709 W
The oil heater is intended for heating of amenity room or its certain area.

DESCRIPTION
1. Cord storage
2. Operation mode switch knob
3. Thermostat control knob
4. Light indicator
5. Heater carrying handle
6. Body
7. Wheels

ATTENTION!
– *The oil heater can be used as an alternative heat source in apartments or separate houses.*
– *For additional protection it is reasonable to install a residual current device (RCD) with nominal operation current not exceeding 30 mA, to install RCD, contact a specialist.*

SAFETY MEASURES
Before using the unit, read this manual carefully and keep it for future reference. Use the oil heater for intended purposes only, as specified in this instruction manual. Mishandling the unit can lead to its breakage and cause harm to the user or damage to his/her property.
- Unpack the oil heater completely and check it for damages. Do not use the oil heater if you find any mechanical damages.
- Before switching the unit on for the first time, make sure that the mains voltage corresponds to the voltage specified on the unit body.
- The power cord is equipped with a “europlug”; plug it into the socket with a reliable grounding contact.
- To avoid fire, do not use adapters for connecting the unit to the mains.
- To avoid mains overloading, do not switch on several electrical appliances with high power consumption at a time.
- Do not use the oil heater in rooms where flammable substances, such as gasoline or solvents, are kept or used.
- Do not use the unit in rooms with total area less than 4 sq. m.
- The distance between inflammable materials (furniture, pillows, bed linen, paper, clothes, curtains etc.) and the oil heater should be at least 0.9 meters.
- Do not place the oil heater directly under the mains socket.
- Do not use the unit outdoors or on wet surfaces.
- Do not use the unit on an uneven or unstable surface.
- Do not use the oil heater near the kitchen sink, in the bathroom near the bathtub filled with water or near the swimming pool.
- Avoid the contact of the heater body surface with sharp or solid objects as this may cause damage of paintwork, deformation of the heater body or possible oil leakage.
- Use the oil heater in a vertical position only.
- Do not switch the unit on if it is turned upside down.
- Before using the oil heater make sure that the wheels are installed properly.
- Never insert any foreign objects into any oil heater body openings.
- Never cover the unit or block the ventilation openings of the control panel during operation to avoid dangerous temperature increase.
- Do not use the oil heater surface for drying wet clothes etc.
- To avoid foreign smell appearing, switch the oil heater on at the maximum power mode for at least 2 hours. During the oil heater operation always ventilate the room to oust the smell which can appear during the unit body heating up.
- The oil heater body clicking during the first switching on is normal.
- Do not connect or disconnect the power plug to or from the mains with wet hands, it may cause electric shock.
- Do not touch the oil heater body with wet hands.
- Do not leave the plugged in unit unattended. Always disconnect the power cord plug from the mains socket if the oil heater is not being used or before maintenance.
- Unplug the oil heater and let it cool down before moving it or before maintenance.
- Do not leave children unattended to prevent using the unit as a toy.
- For children safety reasons do not leave polyethylene bags, used as packaging, unattended.

Attention! *Do not allow children to play with polyethylene bags or packaging film.* ***Danger of suffocation!***
- During the oil heater operation and cooling down, place it out of reach of children.
- Do not allow children to touch the oil heater body and the power cord during operation.
- The unit is not intended for usage by physically or mentally disabled persons (including children) or by persons lacking experience or knowledge if they are not under supervision of a person who is responsible for their safety or if they are not instructed by this person on the usage of the unit.
- Regularly check the power cord insulation and plug integrity.
- Never use the unit if the power cord or the power plug is damaged, if the unit works improperly or after it was dropped.
- The oil heater is filled with the exact amount of oil, so if the repair of the unit requires its opening, it should be performed in the authorized service center only.
- Do not attempt to repair the unit. Do not disassemble the unit by yourself, if any malfunction is detected or after it was dropped, unplug the unit and apply to any authorized service center from the contact address list given in the warranty certificate and on the website www.vitek.ru.
- Transport the unit in the original package only.
- For environment protection do not discard the unit with usual household waste after its service life expiration; apply to a specialized center for further recycling.
- Keep the unit out of reach of children and disabled persons.

THE UNIT IS INTENDED FOR HOUSEHOLD USAGE ONLY

BEFORE THE FIRST USE
After unit transportation or storage at low temperature keep it for at least three hours at room temperature before switching on.
– Unpack the oil heater and remove any stickers that can prevent unit operation.
– Check the unit for damages; do not use it in case of damages.
– Make sure that the unit operating voltage corresponds to the voltage of your mains.

ASSEMBLING
The oil heater is supplied with the wheels (7) detached. You should attach the wheels to the oil heater before the first operation.
ATTENTION: *Do not use the oil heater without the wheels (7) attached. Use the oil heater in a vertical position only (with the wheels down and the control handles up), any other position can be dangerous.*
1. Turn the oil heater body and place it on a flat steady surface; to avoid damaging of the paintwork put a piece of cardboard or cloth under the oil heater.
2. Unscrew the butterfly nuts from the U-shaped mounts (pic. 1).
3. Insert the U-shaped mount between the first and the second fins (near the front lid) (pic. 2).
4. Insert the U-shaped mount into the wheel plate openings (pic. 3).
5. Screw the butterfly nuts and fasten them slightly (pic. 4).

Note: *do not fasten the butterfly nuts too tight, it may damage the oil heater body.*
6. Insert the U-shaped mount between the first and the second fins on the other side of the oil heater and repeat steps 4 and 5.
7. Turn the oil heater and place it on the wheels.
8. Adjust the wheels and screw the butterfly nuts.

OPERATION
– Before connecting the plug to the mains socket make sure that the voltage of the mains corresponds to the operating voltage indicated on the unit and that the socket and the wiring system can withstand this voltage.
– Connect the heater to the sockets with reliable grounding only.
– To avoid fire, do not use adapters for plugging the unit in.
– Do not use the oil heater in rooms where flammable substances, such as gasoline or solvents, are kept or used.
- Place the oil heater on a flat dry and steady surface.
- The distance between inflammable materials (furniture, pillows, bed linen, paper, clothes, curtains etc.) and the oil heater should be at least 0.9 meters.
- Make sure that the operation mode switch (2) is set to the position «0».
- Insert the power plug into the mains socket.
- Turn the temperature control knob (3) clockwise to the maximum position «MAX»; the light indicator (4) will light up.
- Switch the radiator on turning the operation mode switch knob (2):
  «•» – low power level 800 W, for small rooms;
  «••» – medium power level 1200 W, for medium-sized rooms;
  «•••» – high power level 2000 W, for large rooms;
  «**0**» – the oil heater is switched off.
- When the room temperature reaches the required value, slowly turn the thermostat control knob (3) counterclockwise until the light indicator (4) goes out. The preset temperature will be maintained automatically.
- After finishing the operation of the unit set the thermostat control knob to the position «MIN», the operation mode switch (2) to the position «0» and unplug the unit.

Note: *the light indicator (4) will light up only if the room temperature is less than the temperature preset by the thermostat knob (3).*
– There should be good heat insulation in the room where the oil heater is used, otherwise you will not get the desired results of the oil heater operation, due to cold air flow.
– The ventilation openings on the oil heater body should be well-aerated otherwise the heater may operate improperly.
– When carrying the oil heater hold it by the handle (5).

PROTECTION FROM DROPPING
– If the oil heater is accidentally dropped, the blocking device will be switched on and the oil heater will be switched off.
– Put the oil heater back to the vertical position, the unit will be switched on.

Note: *place the oil heater on a flat dry and steady surface to prevent it from dropping.*

CLEANING AND CARE
– Wipe the oil heater body regularly to avoid dust accumulation on the fins surface.
– Switch the oil heater off and unplug the power cord plug from the mains socket, let the unit cool down and wipe the fins with a damp cloth; then wipe them dry.
– Do not use abrasives or solvents for cleaning the oil heater.
– Avoid leaving scratches or dimples on the fins surface, this may cause rusting and early breakdown due to oil leakage.
– After cleaning the oil heater wind the power cord around the cord storage (1), insert the power plug into the corresponding openings and put the oil heater for storage in a dry cool place away from children.
– Before using the oil heater next time, it is recommended to check the heater body for damages, check the integrity of the power cord isolation and the power cord plug and the unit operability.

TECHNICAL SPECIFICATIONS
Power supply: 220-240 V ~ 50 Hz
Rated input power: 2000 W
Power range: 800/1200/2000 W
Area of the heated room: up to 20 sq. m.

The manufacturer reserves the right to change specifications of the unit without a preliminary notification

Unit operating life is 3 years

Guarantee
Details regarding guarantee conditions can be obtained from the dealer from whom the appliance was purchased. The bill of sale or receipt must be produced when making any claim under the terms of this guarantee.

CE *This product conforms to the EMC Directive 2014/30/EU and to the Low Voltage Directive 2014/35/EU.*

РУССКИЙ

МАСЛЯНЫЙ РАДИАТОР VT-1709 W
Масляный обогреватель предназначен для обогрева бытового помещения или отдельной его зоны.

ОПИСАНИЕ
1. Место для намотки сетевого шнура
2. Ручка переключателя режимов работы
3. Ручка регулятора термостата
4. Световой индикатор
5. Ручка для перемещения радиатора
6. Корпус
7. Колёсики

ВНИМАНИЕ!
– *Масляный радиатор может быть использован в качестве альтернативного источника тепла в квартирах или частных домах.*
– *Для дополнительной защиты в цепи питания целесообразно установить устройство защитного отключения (УЗО) с номинальным током срабатывания, не превышающим 30 мА, для установки УЗО обратитесь к специалисту.*

МЕРЫ БЕЗОПАСНОСТИ
Перед началом эксплуатации электроприбора внимательно прочитайте настоящее руководство и сохраните его для использования в качестве справочного материала. Используйте масляный радиатор только по его прямому назначению, как изложено в данном руководстве. Неправильное обращение с прибором может привести к его поломке, причинению вреда пользователю или его имуществу.
- Полностью распакуйте масляный радиатор и проверьте его на наличие повреждений. При наличии механических повреждений запрещается использование масляного радиатора.
- Перед первым включением убедитесь, что напряжение в электрической сети соответствует напряжению, указанному на корпусе устройства.
- Сетевой шнур снабжён «евровилкой»; вставляйте её в электрическую розетку, имеющую надёжный контакт заземления.
- Во избежание риска возникновения пожара не используйте переходники при подключении устройства к электрической розетке.
- Во избежание перегрузки электрической сети не включайте одновременно несколько приборов с большой потребляемой мощностью.
- Запрещается использовать масляный радиатор в помещениях, где хранятся или используются легковоспламеняющиеся жидкости, такие как бензин или растворители.
- Не используйте прибор в помещениях, площадь которых составляет меньше 4 кв. метров.
- Расстояние между легковоспламеняющимися материалами (мебелью, подушками, постельным бельём, бумагой, одеждой, шторами и т.п.) и радиатором должно составлять как минимум 0,9 м.
- Не устанавливайте масляный радиатор непосредственно под электрической розеткой.
- Не используйте устройство вне помещений или на мокрых поверхностях.
- Не используйте прибор на неровной или шаткой поверхности.
- Запрещается использовать масляный радиатор рядом с кухонной раковиной, в ванной комнате вблизи с ванной, наполненной водой, или бассейном.
- Избегайте контакта поверхности корпуса радиатора с острыми или твердыми предметами, так как это может привести к повреждению лакокрасочного покрытия, к деформации корпуса радиатора или к возможной утечке масла.
- Используйте масляный радиатор только в вертикальном положении.
- Никогда не включайте прибор, если он перевёрнут.
- Перед использованием масляного радиатора убедитесь, что колёсики установлены правильно.
- Запрещается вставлять посторонние предметы в любые отверстия корпуса радиатора.
- Ни в коем случае не накрывайте прибор во время работы, не закрывайте вентиляционные отверстия панели управления, так как это приведёт к опасному повышению температуры.
- Запрещается использовать поверхность радиатора для сушки мокрой одежды и т.п.
- Во избежание постороннего запаха, включите радиатор в режим максимальной мощности не менее чем на 2 часа. Во время работы масляного радиатора необходимо проветривать помещение для удаления запаха, который может появиться при нагреве корпуса радиатора.
- Потрескивание корпуса радиатора при первом включении является нормальным явлением.
- Не вставляйте и не вынимайте вилку сетевого шнура из электрической розетки мокрыми руками, так как это может привести к удару электрическим током.
- Не прикасайтесь к корпусу масляного радиатора мокрыми руками.
- Не оставляйте прибор без присмотра, включённым в сетевую розетку. Обязательно вынимайте вилку сетевого шнура из электрической розетки, когда не пользуетесь радиатором, или перед его обслуживанием.
- Отключите радиатор от электрической сети и дайте ему остыть перед его перемещением или обслуживанием.
- Осуществляйте надзор за детьми, чтобы не допустить использования прибора в качестве игрушки.
- Из соображений безопасности детей не оставляйте полиэтиленовые пакеты, используемые в качестве упаковки, без присмотра.

Внимание! *Не разрешайте детям играть с полиэтиленовыми пакетами или упаковочной плёнкой.* ***Опасность удушья!***
- Во время работы и остывания масляного радиатора размещайте его в местах, недоступных для детей.
- Не разрешайте детям прикасаться к корпусу радиатора и к сетевому шнуру во время работы устройства.
- Данное устройство не предназначено для использования лицами (включая детей) с пониженными физическими, психическими или умственными способностями или при отсутствии у них опыта или знаний, если они не находятся под контролем или не проинструктированы об использовании прибора лицом, ответственным за их безопасность.
- Регулярно проверяйте состояние изоляции сетевого шнура и вилки сетевого шнура.
- Не используйте устройство, если имеются повреждения сетевого шнура или вилки сетевого шнура, если устройство работает с перебоями, а также после падения устройства.
- Радиатор наполнен точным количеством масла, поэтому ремонт, требующий его вскрытия, должен выполняться только в авторизованном (уполномоченном) сервисном центре.
- Запрещается самостоятельно ремонтировать прибор. Не разбирайте прибор самостоятельно, при возникновении любых неисправностей, а также после падения устройства выключите прибор из электрической розетки и обратитесь в любой авторизованный (уполномоченный) сервисный центр по контактным адресам, указанным в гарантийном талоне и на сайте www.vitek.ru.
- Перевозите устройство только в заводской упаковке.
- В целях защиты окружающей среды, после окончания срока службы прибора не выбрасывайте его вместе с бытовыми отходами, передайте прибор в специализированный пункт для дальнейшей утилизации.
- Храните устройство в местах, недоступных для детей и людей с ограниченными возможностями.

УСТРОЙСТВО ПРЕДНАЗНАЧЕНО ТОЛЬКО ДЛЯ БЫТОВОГО ИСПОЛЬЗОВАНИЯ

ПЕРЕД ПЕРВЫМ ИСПОЛЬЗОВАНИЕМ
После транспортировки или хранения устройства при пониженной температуре необходимо выдержать его при комнатной температуре не менее трёх часов.
– Извлеките масляный радиатор из упаковки, удалите любые наклейки, мешающие работе устройства.
– Проверьте целостность устройства, при наличии повреждений не пользуйтесь устройством.
– Убедитесь, что рабочее напряжение устройства соответствует напряжению электрической сети.

СБОРКА
Масляный радиатор поставляется со снятыми колёсиками (7). Вы должны прикрепить их перед началом работы радиатора самостоятельно.
ВНИМАНИЕ: *Запрещается использовать масляный радиатор без установленных колёсиков (7). Используйте масляный радиатор только в вертикальном положении (колёсики внизу, ручки управления вверху), любое другое положение может создать опасную ситуацию.*
1. Переверните корпус радиатора и установите его на ровную и устойчивую поверхность, во избежание повреждения лакокрасочного покрытия подложите под радиатор кусок картона или ткани.
2. Открутите «гайки-барашки» с U-образных креплений (рис. 1).
3. Вставьте U-образное крепление между первой и второй секцией рёбер (рядом с передней крышкой) (рис. 2).
4. Вставьте U-образное крепление в отверстия пластины с колёсиками (рис. 3).
5. Закрутите «гайки-барашки» и слегка затяните их (рис. 4).

Примечание: *не затягивайте «гайки барашки» слишком сильно, это может привести к повреждению корпуса радиатора.*
6. Вставьте U-образное крепление между первой и второй секцией рёбер с другой стороны радиатора и повторите пункты 4 и 5.
7. Переверните радиатор и установите его на колёсики.
8. Выровняйте колёсики и закрутите «гайки-барашки».

ЭКСПЛУАТАЦИЯ
– Перед тем как вставить вилку сетевого шнура в электрическую розетку, необходимо убедиться, что напряжение электросети соответствует значению напряжения, указанному на приборе, и что электрическая розетка и электропроводка способны выдержать эту нагрузку.
– Подключайте обогреватель только к тем электрическим розеткам, которые имеют надёжную систему заземления.
– Во избежание риска возникновения пожара не используйте переходники при подключении прибора к электрической розетке.
– Запрещается использовать масляный радиатор в помещениях, где хранятся или используются легковоспламеняющиеся жидкости, такие как бензин или растворители.
- Установите радиатор на ровной, сухой и устойчивой поверхности.
- Расстояние между легковоспламеняющимися материалами (мебелью, подушками, постельным бельём, бумагой, одеждой, шторами и т.п.) и радиатором должно составлять как минимум 0,9 м.
- Убедитесь, что переключатель режимов работы (2) установлен в положение «0».
- Вставьте вилку сетевого шнура в электрическую розетку.
- Поверните регулятор температуры (3) по часовой стрелке до упора «MAX», при этом загорится световой индикатор (4).
- Включите радиатор поворотом ручки переключателя режимов работы (2):
  «•» – низкий уровень мощности 800 Вт, для небольших помещений;
  «••» – средний уровень мощности 1200 Вт для средних по размеру помещений;
  «•••» – высокий уровень мощности 2000 Вт для больших помещений;
  «**0**» – радиатор выключен.
- Когда температура в помещении достигнет необходимого значения, медленно поверните регулятор термостата (3) против часовой стрелки до выключения светового индикатора (4). Установленная таким образом температура будет автоматически поддерживаться.
- После завершения работы установите регулятор термостата в положение «MIN», переключать режимов работы (2) в положение выключено «0» и выньте вилку сетевого шнура из розетки.

Примечание: *световой индикатор (4) будет светиться только в том случае, если температура в помещении будет ниже температуры, установленной ручкой термостата (3).*
– В помещении, где используется масляный радиатор, должна быть хорошая теплоизоляция, в противном случае из-за притока холодного воздуха работа радиатора не принесёт желаемых результатов.
– Вентиляционные отверстия на корпусе масляного радиатора должны хорошо проветриваться, иначе возможна неправильная работа термостата.
– Во время перемещения масляного радиатора держитесь за ручку (5).

ЗАЩИТА ОТ ПАДЕНИЯ
– Если масляный радиатор случайно упадёт, то сработает устройство блокировки и питание радиатора отключиться.
– Верните радиатор в вертикальное положение, устройство включиться.

Примечание: *во избежание падения устройства устанавливайте масляный радиатор на ровной, сухой и устойчивой поверхности.*

ЧИСТКА И УХОД
– Регулярно протирайте корпус масляного радиатора, чтобы избежать скопления пыли на поверхности секций.
– Выключите радиатор и выньте вилку сетевого шнура из розетки, дайте ему остыть и протрите секции влажной тканью, после чего вытрите насухо.
– Не используйте для чистки радиатора абразивные чистящие средства и растворители.
– Не допускайте появления царапин или вмятин на поверхности секций, так как это может привести к появлению ржавчины и преждевременному выходу из строя в связи с утечкой масла.
– После чистки радиатора намотайте сетевой шнур на место намотки (1), вставьте вилку сетевого шнура в соответствующие отверстия и уберите радиатор на хранение в сухое прохладное место, недоступное для детей.
– Перед последующим использованием масляного радиатора рекомендуется проверить корпус радиатора на отсутствие повреждений, состояние изоляции сетевого шнура и целостность вилки сетевого шнура, а также работоспособность устройства.

ТЕХНИЧЕСКИЕ ХАРАКТЕРИСТИКИ
Электропитание: 220-240 В ~ 50 Гц
Номинальная потребляемая мощность: 2000 Вт
Диапазон мощности: 800/1200/2000 Вт
Площадь помещения для обогрева: до 20 кв.м

Производитель оставляет за собой право изменять характеристики приборов без предварительного уведомления

Срок службы прибора – 3 года

EAC *Данное изделие соответствует всем требуемым европейским и российским стандартам безопасности и гигиены.*

Изготовитель: АНДЕР ПРОДАКТС ГмбХ, Австрия
Адрес: Нойбаугюртель 38/7А, 1070 Вена, Австрия.
Информация для связи – email: anderproduct@gmail.com

Информация об Импортере указана на индивидуальной упаковке.
Информация об авторизованных (уполномоченных) сервисных центрах указана в гарантийном талоне и на сайте www.vitek.ru

Единая справочная служба: *+7 (495) 921-01-70*

Сделано в Китае

ҚАЗАҚША

МАЙЛЫ РАДИАТОР VT-1709 W
Майлы жылытқыш тұрмыстық панажайды немесе оның жеке аймағын жылыту үшін арналған.

СИПАТТАМАСЫ
1. Желілік баусымды орауға арналған орын
2. Жұмыс режимдері ауыстырғышының тұтқасы
3. Термостатты реттеу тұтқасы
4. Жарықтық көрсеткіш
5. Радиаторды тасымалдауға арналған тұтқа
6. Корпусы
7. Дөңгелекшелері

НАЗАР АУДАРЫҢЫЗ!
– *Майлы радиатор пәтерлерде немесе жеке үйлерде негізгі жылытқыш құрылғылар ретінде жұмыс істеу үшін пайдаланылады.*
– *Қосымша қорғаныс үшін қоректендіру тізбегінде номиналды іске қосылу тоғы 30 мА аспайтын қорғаныс сөндіру құрылғысын (ҚСҚ) орнатқан дұрыс, ҚСҚ-ны орнату үшін маманға хабарласыңыз.*

ҚАУІПСІЗДІК ШАРАЛАРЫ
Электраспабын пайдалану алдында, осы пайдалану нұсқаулығын мұқият оқып шығыңыз да, оны анықтамалық материал ретінде пайдалану үшін сақтап қойыңыз. Майлы радиаторды тек оның тікелей мақсаты бойынша ғана берілген басшылықта жазылғандай пайдаланыңыз. Аспапты дұрыс қолданбау оның бұзылуына және пайдаланушыға немесе оның мүлігіне зиян келтіруге әкелуі мүмкін.
- Майлы радиатордыораудан толық шығарыңыз және оны бүлінулерге тексеріңіз. Механикалық бүлінулері болған кезде майлы радиаторды пайдалануға тыйым салынады.
- Алғашқы іске қосу алдында, электр желісіндегі кернеу құрылғының жұмыс істеу кернеуіне сәйкес келетініне көз жеткізіңіз.
- Желілік баусым «еуроайыртетікпен» жабдықталған; оны сенімді жерге тұйықтауы бар электрлік ашалыққа салыңыз.
- Өрттің пайда болу тәуекеліне жол бермеу үшін құрылғыны электрлік ашалыққа қосқан кезде ауыстырғыштарды пайдаланбаңыз.
- Электрлік желінің асыра жүктелуіне жол бермеу үшін бір мезгілде үлкен тұтыну қуаты бар бірнеше аспапты іске қоспаңыз.
- Майлы радиаторды бензин немесе еріткіштер сияқты тез тұтанатын сұйықтықтар сақталатын немесе пайдаланылатын панажайларда пайдалануға тыйым салынады.
- Аспапты ауданы 4 кв. метрден аз панажайларда пайдаланбаңыз.
- Жылужелдеткіштің алдыңғы торы мен тез тұтанатын материалдардың (жиһаздың, жастықтардың, төсек-орынның, қағаздың, киімнің, перделердің және т.с.с.) арасындағы қашықтық 0,9 м-ден кем болмауы керек.
- Майлы радиаторды электрлік ашалықтың тікелей астында орнатпаңыз.
- Құрылғыны панажайлардан тыс немесе дымқыл беттерде пайдаланбаңыз.
- Аспапты түзу немесе тұрақсыз бетте пайдаланбаңыз.
- Майлы радиаторды асүйлік қолжуғыштың қасында, жуыну бөлмесінде суға толы ваннаның немесе хауыздың қасында пайдалануға тыйым салынады.
- Радиатор корпусы бетінің үшкір немесе қатты заттармен жанасуына жол бермеңіз, себебі бұл лакты-сырлы қабатаның бүлінуіне, радиатор корпусының түрін өзгертуіне немесе майдың мүмкін ағып кетуіне әкелуі мүмкін.
- Майлы радиаторды тек тік күйінде пайдаланыңыз.
- Егер аспап төңкерілген болса, оны шеқашан іске қоспаңыз.
- Майлы радиаторды пайдалану алдында, дөңгелекшелері дұрыс орнатылғанына көз жеткізіңіз.
- Радиатор корпусының кез-келген саңылауларына бөтен заттарды салуға тыйым салынады.
- Ешбір жағдайда аспапты жұмыс істеген уақытта бүркеп жаппаңыз, басқару тақтасының желдетіс саңылауларын жаппаңыз, себебі бұл температураның қауіпті жоғарылауына әкелуі мүмкін.
- Радиатордың бетін дымқыл киімді және т.б. құрғату үшін пайдалануға тыйым салынады.
- Бөтен иіске жол бермеу үшін радиаторды максималды қуатына 2 сағаттан кем емес уақытқа іске қосыңыз. Майлы радиатор жұмыс істеген уақытта радиатор корпусы қызған кезде пайда бола алатын иісті кетіру үшін панажайды желдету керек.
- Алғашқы іске қосқан кезде радиатор корпусының сыртылдауы қалыпты құбылыс болып табылады.
- Желілік баусымның айыртетігін электрлік ашалыққа дымқыл қолмен салмаңыз және одан ажыратпаңыз, себебі бұл электрлік ток соққысына әкелуі мүмкін.
- Майлы радиатордың корпусына дымқыл қолыңызды тигізбеңіз.
- Желілік ашалыққа қосылған аспапты қараусыз қалдырмаңыз. Радиаторды пайдаланбаған кезде, немесе оған қызмет көрсету алдында міндетті түрде желілік баусымның айыртетігін электрлік ашалықтан шығарыңыз.
- Радиаторды тасымалдау немесе оған қызмет көрсету алдында оны электрлік желіден ажыратыңыз және оған салқындауға уақыт беріңіз.
- Аспапты ойыншық ретінде пайдалануға жол бермеу үшін балаларға қадағалауды жүзеге асырыңыз.
- Балалардың қауіпсіздігі мақсатында орау ретінде пайдаланылатын полиэтилен қаптарды қараусыз қалдырмаңыз.

Назар аударыңыз! *Балаларға полиэтилен пакеттермен немесе қаптама үлдірмен ойнауға рұқсат бермеңіз.* ***Тұншығу қаупі!***
- Майлы радиатор жұмыс істеген және салқындаған уақытта оны балалардың қолы жетпейтін жерде орналастырыңыз.
- Құрылғы жұмыс істеген уақытта радиатор корпусына және желілік баусым корпусына балаларға қолын тигізуге рұқсат етпеңіз.
- Дене, жүйке немесе сана мүмкіндіктері төмендетілген тұлғалардың (балаларды қоса) немесе оларда тәжірибесі немесе білімі болмаса, егер олар бақыланбаса немесе олардың қауіпсіздігі үшін жауап беретін тұлғамен аспапты пайдалану туралы нұсқаулықтар берілген болмаса, аспап олардың пайдалануына арналмаған.
- Желілік баусымның немесе желілік баусым айыртетігінің оқшаулануын мезгілімен тексеріп тұрыңыз.
- Желілік баусымның немесе желілік баусым айыртетігінің бүлінулері болса, егер құрылғы іркілістермен жұмыс істесе, сонымен қатар құрылғы құлағаннан кейін құрлығыны пайдаланбаңыз.
- Радиатор майдың тура мөлшерімен толтырылған, сондықтан оны ашуды қажет тететін жөндеу туындыгерлес (өкілетті) қызмет көрсету орталығында ғана жүзеге асырылуы керек.
- Аспапты өз бетімен жөндеуге тыйым салынады. Аспапты өз бетіңізбен бөлшектемеңіз, кез-келген ақаулықтар пайда болғанда қоректендіру элементтерін батареялық бөліктен шығарыңыз және кепілдеме талоны мен www.vitek.ru сайтында көрсетілген хабарласу мекен-жайлары бойынша кез-келген туындыгерлес (өкілетті) қызмет көрсету орталығына хабарласыңыз.
- Құрылғыны тек зауыттық орауда тасымалдаңыз.
- Қоршаған ортаны қорғау мақсатында аспаптың қызмет ету мерзімі аяқталғаннан кейін оны тұрмыстық қалдықтармен бірге тастамаңыз, аспапты келесі қайта өңдеу үшін арнайы пунктке өткізіңіз.
- Құрылғыны балалардың және мүмкіндіктері шектеулі адамдардың қолы жетпейтін жерде сақтаңыз.

ҚҰРЫЛҒЫ ТЕК ТҰРМЫСТЫҚ ЖАҒДАЙДА ПАЙДАЛАНУҒА ҒАНА АРНАЛҒАН

АЛҒАШҚЫ ПАЙДАЛАНУ АЛДЫНДА
Құрылғыны төмен температура кезінде тасымалдаған немесе сақтаған жағдайда оны бөлме температурасында үш сағаттан кем емес уақыт ұстаған жөн.
– Жылужелдеткішті ораудан шығарыңыз, құрылғының жұмыс істеуіне кедергі болатын кез-келген жапсырмаларды жойыңыз.
– Құрылғының бүтіндігін тексеріңіз, бүлінулері болған кезде құрылғыны пайдаланбаңыз.
– Құрылғының жұмыс істеу кернеуі электрлік желідегі кернеуге сәйкес келетініне көз жеткізіңіз.

ҚҰРАСТЫРУ
Майлы радиатор шешілген дөңгелекшелерімен (7) жеткізіледі. Сіз радиатордың жұмыс істеуі алдында өз бетіңізбен бекітуіңіз керек.
НАЗАР АУДАРЫҢЫЗ: *Майлы радиаторды орнатылмаған дөңгелекшелерсіз (7) пайдалануға тыйым салынады. Майлы радиаторды тек тік күйінде (дөңгелекшелері төменде, басқару тұтқалары үстінде) пайдаланылуы керек, кез-келген басқа күйі қауіпті жағдайды тудыруы мүмкін.*
1. Радиатор корпусын төңкеріңіз және оны түзу және тұрақты бетке орнатыңыз, лакты-сырлы қабаттың бүлінуіне жол бермеу үшін радиатордың астына картонның немесе матаның бөлігін салыңыз.
2. U-пішінді бекіткіштерден «құлақты сомынды» бұрап алыңыз (сур. 1).
3. U-пішінді бекіткішті қырларының бірінші және екінші секцияларының арасына (алдыңғы қақпақтың қасына) салыңыз (сур. 2).
4. U-пішінді бекіткішті дөңгелекшелері бар тілімнің саңылауларына салыңыз (сур. 3).
5. «Құлақты сомындарды» бұраңыз және оларды тартыңыз (сур. 4).

Ескерту: *«құлақты сомындарды» тым қатты тартпаңыз, бұл радиатор корпусының бүлінуіне әкелуі мүмкін.*
6. U-пішінді бекіткішті радиатордың басқа жағындағы қырларының бірінші және екінші секциялары арасына саылыңыз және 4 пен 5-ші тармақтарды қайталаңыз.
7. Радиаторды төңкеріңіз және оны дөңгелекшелеріне орнатыңыз.
8. Дөңгелекшелерді түзетіңіз және «құлақты сомындарды» бұраңыз.

ПАЙДАЛАНУ
– Желілік баусымның айыртетігін электрлік ашалыққа салу алдында, электржелісіндегі кернеу аспапта көрсетілген кернеудің мәніне сәйкес келетініне және электрлік ашалық пен электрлік сымдар мұндай жүктеуге шыдай алатынына көз жеткізу қажет.
– Жылытқышты сенімді жерге тұйықтауы бар электрлік ашалықтарға ғана қосыңыз.
– Өрттің пайда болу тәуекеліне жол бремеу үшін аспапты электрлік ашалыққа қосқан кезде ауыстырғыштарды пайдаланбаңыз.
– Майлы радиаторды бензин немесе еріткіштер сияқты тез тұтанатын сұйықтықтар сақталатын немесе пайлатанылатын панажайларда пайдалануға тыйым салынады.
- Радиаторды түзу, құрғақ және тұрақты бетке орнатыңыз.
- Жылужелдеткіштің алдыңғы торы мен тез тұтанатын материалдардың (жиһаздың, жастықтардың, төсек-орынның, қағаздың, киімнің, перделердің және т.с.с.) арасындағы қашықтық 0,9 м-ден кем болмауы керек.
- Жұмыс режимдерінің ауыстырғышы (2) «0» күйіне белгіленгеніне көз жеткізіңіз.
- Желілік баусымның айыртетігін электрлік ашалыққа салыңыз.
- Температура реттегішін (3) сағат тілі бойынша «MAX» тірелгенге дейін бұраңыз, осы кезде жарықтық көрсеткіш (4) жанады.
- Жұмыс режимдерінің ауыстырғышы тұтқасын (2) бұрап радиаторды іске қосыңыз:
  «•» – қуатының төмен деңгейі 800 Вт, шағын панажайлар үшін;
  «••» – қуатының орташа деңгейі 1200 Вт пішіні орташа панажайлар үшін;
  «•••» – қуатының жоғары деңгейі 2000 Вт үлкен панажайлар үшін;
  «**0**» – радиатор сөндірілген.
- Панажайдағы температура қажетті мәнге жеткен кезде, термостат реттегішін (3) баяу сағат тіліне қарсы жарықтық көрсеткіш (4) сөнгенге дейін бұраңыз. Осындай түрде белгіленген температура автоматты сақталып тұрады.
- Жұмыс аяқталғаннан термостат реттегішін «MIN» күйіне, жұмыс режимдерінің ауыстырғышын (2) «0» сөндірілген күйіне белгіленіз және желілік баусымның айыртетігін ашалықтан шығарыңыз.

Ескерту: *жарықтық көрсеткіш (4) панажайдағы температура термостатта (3) белгіленген температурадан төмен болған жағдайда ғана жанып тұрады.*
– Майлы радиатор пайдаланылатын панажайларда жақсы жылу оқшаулануы болуы керек, кері жағдайда салқын ауаның келуінен радиатор қажетті нәтижелер әкелмейді.
– Майлы раидатордың корпусындағы желдетіс саңылаулары жақсы желдетілуі керек, кері жағдайда термостаттың дұрыс істемеуі мүмкін.
– Майлы радиаторды тасымалдаған уақытта қолсаптан (5) ұстаңыз.

ҚҰЛАУДАН ҚОРҒАНЫС
– Егер майлы радиатор кездейсоқ құласа, онда бөгеттеу құрылғысы іске қосылады және радиатор қоректендіруі сөнеді.
– Радиаторды тік күйіне қайтарыңыз, құрылғы іске қосылады.

Ескерту: *құрылғының құлауына жол бермеу үшін майлы радиаторды түзу, құрғақ және тұрақты бетке орнатыңыз.*

ТАЗАЛАУ ЖӘНЕ КҮТІМ
– Секциялардың бетінде шаңның жиналуына жол бермеу үшін майлы радиатордың корпусын мезгілімен сүртіп тұрыңыз.
– Радиаторды сөндіріңіз және желілік баусымның айыртетігін ашалықтан шығарыңыз, содан кейін құрғатып сүртіңіз.
– Радиаторды тазалау үшін сұйық жуғыш заттарды немесе еріткіштерді және қажайтын тазалағыш заттарды пайдалануға тыйым салынады.
– Секциялардың бетінде сызаттардың немесе майысулардың пайда болуына жол бермеңіз, себебі бұл тоттанудың пайда болуына және майының ағып кетуімен байланысты мезгілінен бұрын істен шығуына әкелуі мүмкін.
– Радиаторды тазалап болғаннан кейін желілік баусымды орайтын орынға (1) ораңыз, желілік баусымның айыртетігін сәйкес саңылауға саылыңыз және радиаторды құрғақ салқын, балалардың қолы жетпейтін жерге сақтауға қойыңыз.
– Майлы радиаторды келесі пайдалану алдында радиатор корпусын бүлінулердің жоқ екеніне, желілік баусымның оқшаулануының күйін және желілік баусым айыртетігінің бүтіндігін, соынмен қатар құрылғының жұмысқа қабілетілігін тексеру ұсынылады.

ТЕХНИКАЛЫҚ СИПАТТАМАЛАРЫ
Қоректендіру кернеу: 220-240 В ~ 50 Гц
Номиналды тұтынатын қуаты: 2000 Вт
Қуат ауқымы: 800/1200/2000 Вт
Жылытуға арналған панажай ауданы: 20 кв.м-ге дейін

Өндіруші алдын ала ескертусіз құрылғының сипаттамаларына өзгерістер енгізу құқығына ие болып қалады

Аспаптың қызмет ету мерзімі – 3 жыл

Гарантиялық міндеттілігі
Гарантиялық жағдайдағы қаралып жатқан бөлшектер дилерден тек сатып алынған адамға ғана беріледі. Осы гарантиялық міндеттілігіндегі шағымдалған жағдайда төлеген чек немесе квитанциясын көрсетуі қажет.

EAC

IM VT-1709.indd 1
04.04.2017 10:43:42

УКРАЇНСЬКА

МАСЛЯНИЙ РАДІАТОР VT-1709 W
Масляний обігрівач призначений для обігрівання побутового приміщення або окремої його зони.

ОПИС
1. Місце для намотування мережного шнура
2. Ручка перемикача режимів роботи
3. Ручка регулятора термостата
4. Світловий індикатор
5. Ручка для переміщення радіатора
6. Корпус
7. Коліщатка

УВАГА!
– *Масляний радіатор може використовуватися як альтернативне джерело тепла у квартирах або приватних будинках.*
– *Для додаткового захисту у ланцюзі живлення доцільно встановити пристрій захисного вимкнення (ПЗВ) з номінальним струмом спрацьовування, що не перевищує 30 мА, для установлення ПЗВ зверніться до фахівця.*

ЗАХОДИ БЕЗПЕКИ
Перед початком експлуатації електроприладу уважно прочитайте це керівництво та збережіть його для використання як довідковий матеріал. Використовуйте масляний радіатор тільки за його прямим призначенням, як викладено у цьому керівництві. Неправильне поводження з пристроєм може призвести до його поломки, завдання шкоди користувачеві або його майну.
- Повністю розпакуйте масляний радіатор та перевірте його на наявність пошкоджень. За наявності механічних пошкоджень забороняється використання масляного радіатора.
- Перед першим увімкненням переконайтеся, що напруга в електричній мережі відповідає напрузі, вказаній на корпусі пристрою.
- Мережний шнур забезпечений «євровилкою»; вмикайте її в електричну розетку, що має надійний контакт заземлення
- Щоб уникнути ризику виникнення пожежі, не використовуйте перехідники при підмиканні пристрою до електричної розетки.
- Щоб уникнути перевантаження електричної мережі, не вмикайте одночасно декілька пристроїв з великою споживальною потужністю.
- Забороняється використовувати масляний радіатор у приміщеннях, де зберігаються або використовуються легкозаймисті рідини, такі як бензин або розчинники.
- Не використовуйте пристрій у приміщеннях, площа яких становить менше 4 кв. метрів.
- Відстань між легкозаймистими матеріалами (меблями, подушками, постільною білизною, папером, одягом, шторами і т.ін.) і радіатором має становити як мінімум 0,9 м.
- Не розміщайте масляний радіатор безпосередньо під електричною розеткою.
- Не використовуйте пристрій поза приміщеннями або на мокрих поверхнях.
- Не використовуйте пристрій на нерівній або хиткій поверхні.
- Забороняється використовувати масляний радіатор поряд з кухонною раковиною, у ванній кімнаті поблизу з ванною, наповненою водою, або басейном.
- Уникайте контакту поверхні корпусу радіатора з гострими або твердими предметами, так як це може призвести до пошкодження лакофарбового покриття, до деформації корпусу радіатора або до можливого витоку масла.
- Використовуйте масляний радіатор лише у вертикальному положенні.
- Ніколи не вмикайте пристрій, якщо він перевернутий.
- Перед використанням масляного радіатора переконайтеся, що коліщатка встановлені правильно.
- Забороняється вставляти сторонні предмети у будь-які отвори корпусу радіатора.
- В жодному разі не накривайте пристрій під час роботи, не закривайте вентиляційні отвори панелі управління, так як це призведе до небезпечного підвищення температури.
- Забороняється використовувати поверхню радіатора для сушіння мокрого одягу і т.ін.
- Щоб уникнути стороннього запаху, увімкніть радіатор у режимі максимальної потужності не менше ніж на 2 години. Під час роботи масляного радіатора необхідно провітрювати приміщення для усунення запаху, який може з'явитися при нагріванні корпусу радіатора.
- Потріскування корпусу радіатора при першому увімкненні є нормальним явищем.
- Не вставляйте та не виймайте вилку мережного шнура з електричної розетки мокрими руками, так як це може призвести до удару електричним струмом.
- Не торкайтеся корпусу масляного радіатора мокрими руками.
- Не залишайте пристрій без нагляду, коли він увімкнутий у мережну розетку. Обов'язково виймайте вилку мережного шнура з електричної розетки, коли не користуєтеся радіатором або перед його обслуговуванням.
- Вимкніть радіатор з електричної мережі та дайте йому охолонути перед його переміщенням або обслуговуванням.
- Здійснюйте нагляд за дітьми, щоб не допустити використання пристрою як іграшки.
- З міркувань безпеки дітей не залишайте поліетиленові пакети, що використовуються як упаковка, без нагляду.

Увага! *Не дозволяйте дітям грати з поліетиленовими пакетами або пакувальної плівкою.* ***Небезпека задушення!***
- Під час роботи та остигання масляного радіатора розміщайте його у місцях, недоступних для дітей.
- Не дозволяйте дітям торкатися корпусу радіатора та мережного шнура під час роботи пристрою.
- Цей пристрій не призначений для використання особами (включаючи дітей) зі зниженими фізичними, психічними і розумовими здібностями або при відсутності у них досвіду або знань, якщо вони не знаходяться під контролем або не проінструктовані щодо використання пристрою особою, відповідальною за їх безпеку.
- Регулярно перевіряйте стан ізоляції мережного шнура та вилки мережного шнура.
- Не використовуйте пристрій, якщо є пошкодження мережного шнура або вилки мережного шнура, якщо пристрій працює з перебоями, а також після падіння пристрою.
- Радіатор наповнений точною кількістю масла, тому ремонт, що потребує його розкриття, має виконуватися тільки в авторизованому (уповноваженому) сервісному центрі.
- Забороняється самостійно ремонтувати пристрій. Не розбирайте пристрій самостійно, при виникненні будь-яких несправностей, а також після падіння пристрою вимкніть пристрій з електричної розетки та зверніться до найближчого авторизованого (уповноваженого) сервісного центру за контактними адресами, вказаними у гарантійному талоні та на сайті www.vitek.ru.
- Перевозьте пристрій лише у заводській упаковці.
- Для захисту навколишнього середовища після закінчення терміну служби пристрою не викидайте його разом з побутовими відходами, передайте пристрій у спеціалізований пункт для подальшої утилізації.
- Зберігайте пристрій у місцях, недоступних для дітей та людей з обмеженими можливостями.

ПРИСТРІЙ ПРИЗНАЧЕНИЙ ТІЛЬКИ ДЛЯ ПОБУТОВОГО ВИКОРИСТАННЯ

ПЕРЕД ПЕРШИМ ВИКОРИСТАННЯМ
Після транспортування або зберігання пристрою при зниженій температурі необхідно витримати його при кімнатній температурі не менше трьох годин.
– Вийміть масляний радіатор з упаковки, видаліть будь-які наклейки, що заважають роботі пристрою.
– Перевірте цілісність пристрою, за наявності пошкоджень не користуйтеся пристроєм.
– Переконайтеся, що робоча напруга пристрою відповідає напрузі електричної мережі.

СКЛАДАННЯ
Масляний радіатор поставляється зі знятими коліщатками (7). Ви маєте прикріпити їх перед початком роботи радіатора самостійно.
УВАГА: *Забороняється використовувати масляний радіатор без встановлених коліщаток (7). Використовуйте масляний радіатор тільки у вертикальному положенні (коліщатка внизу, ручки управління вгорі), будь-яке інше положення може створити небезпечну ситуацію.*
1. Переверніть корпус радіатора та установіть його на рівну та стійку поверхню, щоб уникнути пошкодження лакофарбового покриття підкладіть під радіатор шматок картону або тканини.
2. Відкрутіть «гайки-баранчики» з U-образних кріплень (мал. 1).
3. Вставте U-образне кріплення між першою та другою секцією ребер (поруч з передньою кришкою) (мал. 2).
4. Вставте U-образне кріплення в отвори пластини з коліщатками (мал. 3).
5. Закрутіть «гайки-баранчики» та злегка затягніть їх (мал. 4).

Примітка: *не затягуйте «гайки-баранчики» занадто сильно, це може призвести до пошкодження корпусу радіатора.*
6. Вставте U-образне кріплення між першою та другою секцією ребер з іншого боку радіатора та повторіть пункти 4 і 5.
7. Переверніть радіатор та поставте його на коліщатка.
8. Вирівняйте коліщатка та закрутіть «гайки-баранчики».

ЕКСПЛУАТАЦІЯ
– Перед тим, як вставити вилку мережного шнура в електричну розетку, необхідно переконатися, що напруга електромережі відповідає значенню напруги, вказаному на пристрої, і що електрична розетка та електропровідня здатні витримати це навантаження.
– Підмикайте обігрівач тільки до тих електричних розеток, які мають надійну систему заземлення.
– Щоб уникнути ризику виникнення пожежі, не використовуйте перехідники при підмиканні пристрою до електричної розетки.
– Забороняється використовувати масляний радіатор у приміщеннях, де зберігаються або використовуються легкозаймисті рідини, такі як бензин або розчинники.
– Установіть радіатор на рівній, сухій та стійкій поверхні.
- Відстань між легкозаймистими матеріалами (меблями, подушками, постільною білизною, папером, одягом, шторами і т.ін.) і радіатором має становити як мінімум 0,9 м.
- Переконайтеся, що перемикач режимів роботи (2) установлений у положення «0».
- Вставте вилку мережного шнура в електричну розетку.
- Поверніть регулятор температури (3) за годинниковою стрілкою до упору «MAX», при цьому засвітиться світловий індикатор (4).
- Увімкніть радіатор повертанням ручки перемикача режимів роботи (2):
  «•» – низький рівень потужності 800 Вт для невеликих приміщень;
  «••» – середній рівень потужності 1200 Вт для середніх за розміром приміщень;
  «•••» – високий рівень потужності 2000 Вт для великих приміщень;
  «0» – радіатор вимкнений.
- Коли температура у приміщенні досягне необхідного значення, повільно поверніть регулятор термостата (3) проти годинникової стрілки до вимкнення світлового індикатора (4). Встановлена таким чином температура буде автоматично підтримуватися.
- Після завершення роботи установіть регулятор термостата у положення «MIN», перемикач режимів роботи (2) – у положення вимкнено «0» та вийміть вилку мережного шнура з розетки.

Примітка: *світловий індикатор (4) світитиметься тільки у тому випадку, якщо температура у приміщенні буде нижче температури, встановленої ручкою термостата (3).*
– У приміщенні, де використовується масляний радіатор, має бути добра теплоізоляція, в іншому випадку через приплив холодного повітря робота радіатора не принесе бажаних результатів.
– Вентиляційні отвори на корпусі масляного радіатора мають добре провітрюватися, інакше можлива неправильна робота термостата.
– Під час переміщення масляного радіатора тримайтеся за ручку (5).

ЗАХИСТ ВІД ПАДІННЯ
– Якщо масляний радіатор випадково впаде, то спрацює пристрій блокування та живлення радіатора вимкнеться.
– Поверніть радіатор у вертикальне положення, пристрій увімкнеться.

Примітка: *щоб уникнути падіння пристрою, встановлюйте масляний радіатор на рівній, сухій та стійкій поверхні.*

ЧИЩЕННЯ ТА ДОГЛЯД
– Регулярно протирайте корпус масляного радіатора, щоб уникнути скупчення пилу на поверхні секцій.
– Вимкніть радіатор та вийміть вилку мережного шнура з розетки, дайте йому охолонути та протріть секції вологою тканиною, після чого витріть насухо.
– Не використовуйте для чищення радіатора абразивні очищувальні засоби та розчинники.
– Не допускайте з'явлення подряпин або ум'ятин на поверхні секцій, так як це може призвести до з'явлення іржі та передчасного виходу з ладу у зв'язку з витоком масла.
– Після чищення радіатора намотайте мережний шнур на місце намотування (1), вставте вилку у відповідні отвори та заберіть радіатор на зберігання у сухе прохолодне місце, недоступне для дітей.
– Перед наступним використанням масляного радіатора рекомендується перевірити корпус радіатора на відсутність пошкоджень, стан ізоляції мережного шнура та цілісність вилки мережного шнура, а також працездатність пристрою.

ТЕХНІЧНІ ХАРАКТЕРИСТИКИ
Електроживлення: 220-240 В ~ 50 Гц
Номінальна споживальна потужність: 2000 Вт
Діапазон потужності: 800/1200/2000 Вт
Площа приміщення для обігрівання: до 20 кв.м

Виробник залишає за собою право змінювати характеристики пристроїв без попереднього повідомлення

Термін служби пристрою – 3 роки

Гарантія
Докладні умови гарантії можна отримати в дилера, що продав дану апаратуру. При пред'явленні будь-якої претензії протягом терміну дії даної гарантії варто пред'явити чек або квитанцію про покупку.

CE *Даний продукт відповідає вимогам Директиви 2014/30/ЄС щодо електромагнітної сумісності та Директиви 2014/35/ЄС щодо низьковольтного обладнання.*

КЫРГЫЗ

МАЙ РАДИАТОРУ VT-1709 W
Май радиатору турмуш-тиричилик имараттын ичин же анын бир зонасын жылытуу үчүн арналган.

СЫПАТТАМАСЫ
1. Электр шнурун түрүүчү жайы
2. Иштөө режимдердин которгучу
3. Термостаттын жөндөгүчү
4. Жарык индикатору
5. Радиаторду ташуу үчүн туткасы
6. Корпус
7. Дөңгөлөкчөлөрү

КӨҢҮЛ БУРУҢУЗ!
– *Май радиатору батирлерде же жер тамдарда атаандаш жылуулуктун булагы катары пайдаланылышы мүмкүн.*
– *Кошумча коргонуу үчүн электр тармагында потенциалдуу иштеткен тогу 30 мА ашырбаган коргоп өчүрүүчү аспабын орнотуу максатка ылайык, аспапты орнотуу үчүн атайын адиске кайрылыңыз.*

КООПСУЗДУК ЧАРАЛАРЫ
Электр шайманды пайдалануудан мурун колдонмону көңүл коюп окуп-үйрөнүңүп, маалымат катары сактап алыңыз. Шайманды тике дайындоо боюнча гана, ушул колдонмодо жазылганга ылайыктуу колдонуңуз. Шайманды туура эмес пайдалануу анын бузулуусуна, колдонуучуга же колдонуучунун мүлкүнө зыян келтирүүгө алып келиши мүмкүн.
- Май радиаторду толугу менен таңгагынан чыгарып, бузулуулар жок болгонун текшерип алыңыз. Механикалык бузулуулары бар болсо, май радиаторду колдонууга тыюу салынат.
- Шайманды биринчи жолу иштетүүдөн мурун шаймандын корпусунда жазылган чыңалуусу электр тармагындагы чыңалуусуна ылайык болгонун текшерип алыңыз.
- Электр шнуру «европалык сайгычы» менен жабдылган; аны бекем жердетүү контакты бар розеткасына туташтырыңыз.
- Өрт коркунучун жоюу үчүн аспапты электр розеткасына туташтырганда кошуучу түзүлмөлөрдү колдонбоңуз.
- Электр тармагы ашыра жүктөлбөс үчүн иштөө чыңалуусу жогору болгон бир нече шайманды чогу иштетпеңиз.
- Бензин же эритиктер катары оңой жалындап кетүүчү суюктуктар сактальп же пайдаланып турган имараттардын ичинде радиаторду иштетүүгө тыюу салынат.
- Аянты 4 кв. метрден аз болгон имараттардын ичинде шайманды иштетпеңиз.
- Оңой жалындап кетүүчү заттар (эмерек, жаздык, төшөк-орундар, кагаз, кийим-кече, парда ж.б.) менен радиатордун аралыгы 0,9 м кем эмес болуу зарыл.
- Май радиаторду электр розеткасынын так астында орнотпоңуз.
- Шайманды имараттардын тышында же суу беттеринде колдонбоңуз.
- Шайманды тегиз эмес же туруктуу эмес беттердин үстүндө колдонбоңуз.
- Май радиаторду ашкана раковинанын жанында, ванна бөлмөсүндөгү суута толтурулган ваннанын же бассейндин жанында колдонуугa тыюу салынат.
- Радиатордун корпусунун бети учтуу же катуу заттарга тийүүдөн абайлаңыз, себеби бул лак жана боек катмарын бузулуусуна, радиатордун корпусунун деформацияланганына же май акканына алып келүү мүмкүн.
- Май радиаторду тик абалында гана колдонуңуз.
- Шайман көңтөрүлүп турганда аны эч качан иштетпеңиз.
- Май радиаторду иштетүүнүн алдында дөңгөлөкчөлөрү туура коюлганын текшерип алыңыз.
- Радиатордун ар кайсы тешиктерине башка заттарды салууга тыюу салынат.
- Шайман иштеп турган учурунда анын үстүн эч убакта жаппаңыз, башкаруу панелиндеги аба тешиктерин жаппаңыз, себеби бул кооптуу температураның жогорулап кетүүсүнө алып келүү мүмкүн.
- Радиатордун үстүн суу кийим-кечени ж.б. кургатуу үчүн пайдаланууга тыюу салынат.
- Башкача жыт пайда болбоо үчүн радиаторду максималдуу кубаттуулугуна эки саатган кем эмес мөөнөтүнө коюңуз. Май радиатор иштеп турган учурунда анын корпусу ысып турган кезинде пайда болгон жытты кетирүү үчүн имаратты шамалдатып туруу зарыл.
- Радиаторду биринчи жолу иштеткенде ал тырс этип турганы нормалдуу көрүнүш.
- Кубаттануучу сайгычын электр розеткасына суу колуңуз менен сайбаңыз да сурбаңыз, анткени бул ток уруга алып келүү мүмкүн.
- Май радиатордун корпусун суу колуңуз менен тийбеңиз.
- Электр розеткасына сайылган шайманды кароосуз таштабаңыз. Шайманды иштеттей турганда же аны тейлөөнүн алдында миптетту түрдө кубаттуучу сайгычын розеткасынан чыгарыңыз.
- Радиаторду ташуунун же тейлөөнүн алдында аны өчүрүп, электр тармагынан ажыратып, муздатып алыңыз.
- Шайманды оюнчук катары колдонбоо үчүн балдарга көз салыңыз.
- Балдардын коопсуздугу үчүн таңгак катары колдонулган полиэтилен баштыктарды кароосуз таштабаңыз.

Көңүл буруңуз! *Полиэтилен баштыктар же таңгак пленкасы менен ойнобоңго балдарга урукат бербеңиз!* ***Тумчуктуруунун коркунучу бар!***
- Май радиатору иштеп же муздап турган учурунда аны балдардын колу жетпеген жеринде орнотуңуз.
- Шайман иштеп турган учурунда балдарга анын корпусун же электр шнурун тийүүгө урукат бербеңиз.
- Бул шайман дене күчү, сезими же акыл-эси жагынан жөндөмдүүлүгү төмөн (ошонун ичинде балдар да) адамдар же колдонуу боюнча тажрыйбасы же билими жок болгон адамдар, эгерде аларды коопсуздугуна жооптуу адам аларды көзөмөлдөп же инструкциялаган болбосо колдонуу үчүн ылайыкташтырылбаган.
- Электр шнурунун изоляциялоо катмарын жана кубаттануучу сайгычынын абалын мезгилдүү түрдө текшерип туруңуз.
- Электр шнурунун, кубаттануучу сайгычынын бузулуулары бар болсо, шайман иштеп-иштебей турса же купап түшкөндөн кийин шайманды колдонбоңуз.
- Радиатор майдын так аныкталган көлөмү менен толтурулган, ошол себептен аны ачып ажыратуусун зарылдык кылган ондоо иштери автордоштурулган (ыйгарым укуктуу) тейлөө борборунда жүргүзүлүү зарыл.
- Шайманды өз алдынча ондогонго тыюу салынат. Шайманды өз алдынча ажыратпай, ар кыл бузулуулар пайда болгон же шайман купап түшкөн учурларда аны розеткадан сууп, кепилдик талонундагы же www.vitek.ru сайтындагы тизмесине кирген автордоштурулган (ыйгарым укуктуу) тейлөө борборуна кайрылыңыз.
- Шайманды заводдук таңгагында гана транспорттоо зарыл.
- Айлана чөйрөөнү сактоо максатында шаймандын кызмат мөөнөтү бүткөндөн кийин аны турмуштук калдыктары менен чогу ыргытпай, утилизациялоо үчүн адистештирилген пунктуна тапшырыңыз.
- Шайманды балдардын жана жөндөмдүүлүгү төмөн болгон адамдардын колу жетпеген жеринде сактаңыз.

АСПАП ТУРМУШ-ТИРИЧИЛИК КОЛДОНУУГА ГАНА АРНАЛГАН

БИРИНЧИ КОЛДОНУУНУН АЛДЫНДА
Төмөндөгөн температурасында шайманды транспорттоодон же сактоодон кийин аны үч саатган кем эмес мөөнөткө үй температурасында сактоо зарыл.
– Май радиаторду таңгактан чыгарып, шаймандын иштөөсүнө тоскоолдук кылган ар кандай чаптамаларды сыйрып алыңыз.
– Шаймандын бүтүндүгүн текшерип алыңыз, бузулуулары бар болсо, шайманды колдонбоңуз.
– Шаймандын иштөө чыңалуусу электр тармагындагы чыңалуусуна ылайык болгонун текшерип алыңыз.

КУРАТЫРУУ
Май радиатору дөңгөлөкчөлөрү (7) чечилүү абалында сатылат. Радиаторду иштетүүнүн алдында сиз аларды өз алдынча орнотконуңуз зарыл.
КӨҢҮЛ БУРУҢУЗ: *Дөңгөлөкчөлөрү (7) орнотулбаган радиаторду иштетүүгө тыюу салынат. Май радиаторду тик абалында (дөңгөлөкчөлөрү астында, башкаруу которгучтары үстүндө) турганда гана колдонуңуз, башка ар кайсы абалдары коркунуч жаздайдарды жаратылышы мүмкүн.*
1. Радиатордун корпусун көңтөрүп, тегиз туруктуу беттин үстүнө орнотуп алыңыз, лак жана боек катмары бузулбоо үчүн радиатордун астына картон же кездеме чүпүрөк салыңыз.
2. U-сыяктуу бекитмелери бар «барашка гайкаларын» бошотуп алыңыз (сүрөт 1).
3. U-сыяктуу бекитмесин биринчи менен экинчи кабырга секцияларынын арасына (алдынкы панжаранын жанында) киргизип алыңыз (сүрөт 2).
4. Дөңгөлөкчөлөрү бар пластинанын тешиктерине U-сыяктуу бекитмелерин киргизип алыңыз (сүрөт 3).
5. «Барашка гайкаларын» бурап, бир аз бекитип алыңыз (сүрөт 4).

Эскертүү: *«барашка гайкаларын» өтө катуу бурабаңыз, бул радиатордун корпусунун бузулуларына алып келүү мүмкүн.*
6. U-сыяктуу бекитмесин радиатордун башка жагында биринчи менен экинчи кабырга секцияларынын арасына киргизип алыңыз да 4 менен 5 пунктарын кайталап алыңыз.
7. Радиаторду көмкөрүп, дөңгөлөкчөлөрүнө коюңуз.
8. Дөңгөлөкчөлөрүн текшилетип, «барашка гайкаларын» бекитип бурап алыңыз.

ЭКСПЛУАТАЦИЯЛООО
– Кубаттануучу сайгычын электр розеткасына сайгандын алдында шаймандын корпусунда жазылган чыңалуусу электр тармагындагы чыңалуусуна ылайык болгонун жана электр розеткасы менен сымдары бул чыңалууну чыдаганга ылайыктуу болгонун текшериңиз.
– Жылытыкчты бекем жердетүү контакты бар розеткасына гана туташтырыңыз.
– Өрт коркунучун жоюу үчүн аспапты электр розеткасына туташтырганда кошуучу түзүлмөлөрдү колдонбоңуз.
– Бензин же эритиктер катары оңой жалындап кетүүчү суюктуктар сактальп же пайдаланып турган имараттардын ичинде радиаторду иштетүүгө тыюу салынат.
- Радиаторду тегиз, кургак, туруктуу беттин үстүнө орнотуңуз.
- Оңой жалындап кетүүчү заттар (эмерек, жаздык, төшөк-орундар, кагаз, кийим-кече, парда ж.б.) менен радиатордун аралыгы 0,9 м кем эмес болуу зарыл.
- Иштөө режимдердин которгучу (2) «0» абалында болгонун текшерип алыңыз.
- Кубаттануучу сайгычын электр розеткасына сайыңыз.
- Температураның жөндөгүчүн (3) саат жебесинин багыты боюнча «MAX» белгисине чейин бурап алыңыз, ошондо жарык индикатору (4) күйөт.
- Радиаторду иштетүү үчүн иштөө режимдердин которгучун (2) бурап алыңыз:
  «•» – кубаттуулуктун төмөн неңгээли 800 Вт, кичирээк имараттар үчүн;
  «••» – кубаттуулуктун орточо деңгээли 1200 Вт, орточо аянты бар имараттар үчүн;
  «•••» – кубаттуулуктун жогору деңгээли 2000 Вт чоң имараттар үчүн;
  «0» – радиатор өчүрүлгөн.
- Имараттын ичиндеги температурасы керектүү деңгээлине жеткенде, термостаттын жөндөгүчүн (3) саат жебесинин багытына каршы жарык индикатору (4) өчкөнүнө чейин акырын бурап алыңыз. Ошентип коюлган температурасы автоматикалык түрдө сактальп турат.
- Шайманды иштетип бүткөндөн кийин термостаттын жөндөгүчүн «MIN» абалына, иштөө режимдердин которгучун (2) «0» өчүрүлгөн абалына коюп, кубаттануучу сайгычын розеткасынан сууп алыңыз.

Эскертүү: *жарык индикатору (4) имараттын ичиндеги температурасы термостаттын жөндөгүчү (3) арылуу коюлган температурасынан төмөн болгондо гана күйөт.*
– Жылытыкчты иштеткен имаратынын жылуулуктун сактоо изоляциясы жакшы болуу зарыл, же радиатордун иши керектүү жыйынтыгына алып келбейт.
– Май радиатордун үстүндөгү венциляциялоо тешиктери жакшы шамалдануу зарыл, же термостат туура эмес иштеши мүмкүн.
– Май радиаторду ташыган учурларда туткасынан (5) кармаңыз.

КУЛАП ТҮШҮҮДӨН КОРГОО
– Май радиатору кокустан кулап түшкөн болсо, тосмолоо түзмөгү иштеп, радиатор өчөт.
– Радиаторду кайрадан тик абалына койсоңуз, шайман иштеп баштайт.

Эскертүү: *шайман кулап түшкөнүнө жол бербөө үчүн май радиаторду тегиз, кургак, туруктуу беттин үстүнө орнотуңуз.*

ТАЗАЛОО ЖАНА КАРОО
– Секциялардын үстүндө чаң топтолгонуна жол бербөө үчүн май радиатордун корпусун мезгилдүү түрдө сүртүп туруңуз.
– Радиаторду өчүрүп, кубаттануучу сайгычын электр розеткасынан чыгарып, муздатып алыңыз да секциялардын нымдуу чүпүрөк менен сүртүп, андан кийин кургатып сүртүңүз.
– Радиаторду тазалоо үчүн абразивдүү жуучу каражаттарды же эритиктерди колдонбоңуз.
– Секциялардын бетинде чийик же тактардын пайда болуусуна жол бербөнүз, себеби бул дат пайда болуусуна жана май агып кетүүсүнө байланыштуу шайман эрте бузулуусуна алып келүү мүмкүн.
– Радиаторду тазалоодон кийин электр шнурун түрүлүү жайына (1) түрүп, кубаттануучу сайгычын ылайыктуу тешиктерине сайып, радиаторду балдардын колу жетпеген кургак салкын жерине сактоо үчүн алып салыңыз.
– Радиаторду кийинки жолу колдонуунун алдында анын корпусунда бузулуулары жок болгонун, электр шнурунун изоляциясынын абалын, кубаттануучу розеткасынын бүтүндүгүн жана шаймандын жарамдуулугун текшерүү рекомендацияланат.

ТЕХНИКАЛЫК МҮНӨЗДӨМӨСҮ
Кубаттандыруу чыңалуусу: 220-240 В ~ 50 Гц
Номиналдуу иштетүүчү кубаттуулуу: 2000 Вт
Кубаттуулук диапазону: 800/1200/2000 Вт
Жылытуучу имараттын аянты: 20 кв.м чейин

Өндүрүүчү шаймандардын дизайнын жана техникалык мүнөздөмөлөрүн алдын ала билдирбей өзгертүү укугун сактайт.

Шаймандын кызмат мөөнөтү – 3 жыл

Кепилдик
Кепилдик берүү шарттары туураллу толук маалыматтар буюмду саткан сатуучудан алууга болот. Кепилдик шарттарына ылайык талап кылып сатылган товарга чек же дүмүрчөктү көрсөтүү керек.

EAC

VITEK

АУДИО-ВИДЕО И БЫТОВАЯ ТЕХНИКА

VT-1709 W

Oil heater

Масляный радиатор

Инструкция по эксплуатации

GB Manual instruction 2
RUS Инструкция по эксплуатации 3
KZ Пайдалану нұсқасы 4
UA Інструкція з експлуатації 5
KG Пайдалануу боюнча нускама 6

www.vitek.ru

GB
A production date of the item is indicated in the serial number on the technical data plate. A serial number is an eleven-unit number, with the first four figures indicating the production date. For example, serial number 0606xxxxxxx means that the item was manufactured in June (the sixth month) 2006.

RUS
Дата производства изделия указана в серийном номере на табличке с техническими данными. Серийный номер представляет собой одиннадцатизначное число, первые четыре цифры которого обозначают дату производства. Например, серийный номер 0606xxxxxxx означает, что изделие было произведено в июне (шестой месяц) 2006 года.

KZ
Бұйымның шығарылған мерзімі техникалық деректері бар кестедегі сериялық нөмірде көрсетілген. Сериялық нөмір он бір саннан тұрады, оның бірінші төрт саны шығару мерзімін білдіреді. Мысалы, сериялық нөмір 0606xxxxxxx болса, бұл бұйым 2006 жылдың маусым айында (алтыншы ай) жасалғанын білдіреді.

UA
Дата виробництва виробу вказана в серійному номері на табличці з технічними даними. Серійний номер представляє собою одинадцятизначне число, перші чотири цифри якого означають дату виробництва. Наприклад, серійний номер 0606xxxxxxx означає, що виріб був виготовлений в червні (шостий місяць) 2006 року.

KG
Буюм иштеп чыгарылган датасы сериялык номурунда техникалык маалыматтар жадыбалында көрсөтүлгөн. Сериялык номуру он бир орундуу сан болот, анын биринчи төрт саны өндүрүш датасын көрсөтөт. Мисалы, сериялык номуру 0606xxxxxxx болгон буюм 2006 жылдын июнинде (алтынчы айында) өндүрүлгөн.

ЗАПРЕЩЕНО УТИЛИЗИРОВАТЬ С БЫТОВЫМ МУСОРОМ. ОБРАТИТЕСЬ НА СООТВЕТСТВУЮЩИЙ ПУНКТ ПЕРЕРАБОТКИ ЭЛЕКТРИЧЕСКОГО И ЭЛЕКТРОННОГО ОБОРУДОВАНИЯ.