ИНСТРУКЦИЯ ПО УХОДУ ЗА МЕБЕЛЬЮ И ПРАВИЛА ЭКСПЛУАТАЦИИ

1. Изделия мебели должны храниться в крытых помещениях при температуре не ниже +2°С и относительной влажности воздуха от 45% до 70%.
2. Мебель рекомендуется эксплуатировать в проветриваемых, сухих помещениях, имеющих отопление и вентиляцию с температурой воздуха не ниже 10^0 С и не выше $+40^0$ С , относительной влажности 65-85%.
3. Использование мебельной продукции, должно осуществляться по назначению изделия мебели, указанному в маркировке.
4. При эксплуатации мебельной продукции необходимо исключить попадание воды и иных жидкостей на элементы изделий мебели. соприкасающихся с полом. При монтаже моек, раковин в изделиях мебели для кухонь должна быть предусмотрена их гидроизоляция в местах контакта с поверхностью корпуса изделия мебели.
5. При установке изделий мебели в непосредственной близости от нагревательных и отопительных приборов их поверхности во время эксплуатации должны быть защищены от нагрева. Температура нагрева элементов мебели не должна превышать +40 °С.
6. В мебели, имеющей крепление болтами, винтами, шурупами, при ослаблении соединений необходимо периодически подвертывать их.
7. Мебель, транспортируемую в условиях минусовой температуры, при установке в помещении следует немедленно протереть чистой, сухой и мягкой тканью как снаружи, так и внутри.
8. Мебель должна быть защищена от прямого попадания солнечных лучей, не должна размещаться вблизи отопительных приборов, сырых и холодных стен.
9. Поверхности деталей мебели оберегать от попадания влаги, щелочей, ацетона, спирта и т.д., а также от механических повреждений.
10. На поверхность мебели не следует ставить горячие предметы.
11. Удалять пыль с поверхности, облицованной специальными мебельными пленками, следует сухой мягкой тканью.

УСЛОВИЯ ТРАНСПОРТИРОВАНИЯ

1. Мебель транспортируют всеми видами транспорта в крытых транспортных средствах, а также в контейнерах.
2. При транспортировании изделий в местах соприкосновения их друг с другом, с кузовом транспортных средств и увязочными материалами должны быть мягкие прокладки, предохраняющие от механических повреждений.
3. При транспортировании изделий дверки и ящики должны быть зафиксированы в закрытом положении, исключающем их открывание или выдвигание.
4. Погрузочно-разгрузочные работы при транспортировании мебельных пакетов должны осуществляться так, чтобы в результате данных работ мебельные пакеты не получили механических повреждений.
5. Допускается перевозка мебели транспортом заказчика. В данном случае предприятие за сохранность изделия в период транспортирования ответственности не несет.

ГАРАНТИЙНЫЙ ТАЛОН

- Изготовитель гарантирует соответствие мебели требованиям ТР ТС 025/2012, ГОСТ 16371-2014 «Мебель. Общие технические условия» при соблюдении условий транспортирования, хранения, сборки, эксплуатации.
- В течение действия гарантийного срока изготовитель рассматривает претензии потребителей по качеству мебели.

Условия гарантии

- При возникновении претензий по некомплектности фурнитуры претензии принимаются с предъявлением инструкции по сборке с гарантийным талоном (или копии), претензии по качеству деталей – с этикеткой от упаковки пакета деталей. При обнаружении брака внутри неповрежденной упаковки, необходимо сохранить оригинальную упаковку и не собирать бракованное изделие.
- Все гарантийные работы производятся только при предъявлении настоящего гарантийного талона.
- Гарантийный срок эксплуатации изделий мебели 12 месяцев со дня продажи мебели через торговую сеть.

Гарантийное обслуживание не производится:

- По дефектам, появившимся из-за несоблюдения потребителями условий транспортирования, сборки, эксплуатации и рекомендаций по уходу за мебелью.

СВИДЕТЕЛЬСТВО О ПРИЕМКЕ. Партия №
Мебель соответствует ТР ТС 025/2012, ГОСТ 16371-2014 и признана годной к эксплуатации.

Дата выпуска изделия _____
Дата реализации _____
(печать магазина)

Вид доставки _____
С условиями гарантийного обслуживания ознакомлен _____
Талон сохранять до истечении гарантийного срока. (подпись покупателя)

Срок службы изделия 5 лет.

Претензии направляются по адресу:
Россия, 425000, р.Марий Эл, г.Волжск, ул. Горная, д.1,тел. 8 (83631) 4-55-05

отрезать и приклеить

Мебель для гостиной серии **СК 4** **Стол компьютерный** Индекс Ж2-04/6-4 Пр. НМФ 0001.04.04.00.00	ЕАС
Соответствует ТР ТС 025/2012, ГОСТ 16371-2014 ЕАЭС № RU Д-RU.ПЩ01.В.19424	*Дата выпуска_____ г.* Гарантийный срок 12 мес. Срок службы 5 лет.

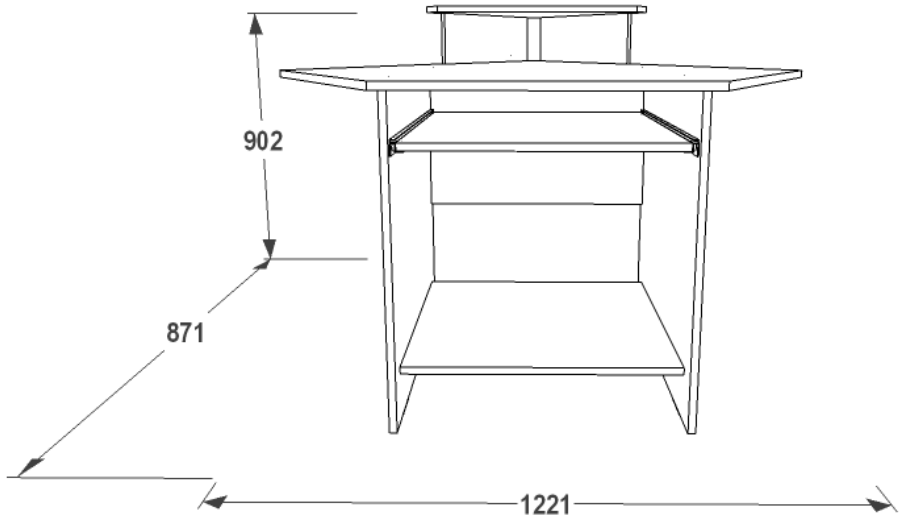

Мебель для гостиной серии

СК 4

Стол компьютерный

Инд. Ж2-04/6-4 Пр. НМФ 0001.04.04.00.00

Паспорт изделия

Инструкция по сборке и эксплуатации мебели

ИНСТРУКЦИЯ ПО СБОРКЕ
набора мебели для гостиной: стола компьютерного «СК – 4»

УВАЖАЕМЫЙ ПОКУПАТЕЛЬ!

Инструкция даст Вам необходимые рекомендации по сборке,
порядка которых просим Вас придерживаться.

ПЕРЕЧЕНЬ ДЕТАЛЕЙ

№ по спец.	Наименование детали	Материал	Размер, мм.	Кол-во, шт.	№ пак.
1	Столешница	ЛДСП	855*855*16	1	1
2, 8	Стенка вертикальная	ЛДСП	720*420*16	1+1	2
3	Стенка вертикальная	ЛДСП	350*150*16	2	2
4	Крышка	ЛДСП	477*477*16	1	2
5	Выкатная панель	ЛДСП	575*400*16	1	2
6	Стенка горизонтальная	ЛДСП	600*350*16	1	2
7	Консоль	ЛДСП	600*200*16	1	2

ФУРНИТУРА*

№ п/п	Наименование	Кол-во	№ п/п	Наименование	Кол-во
1	Евровинт	20	5	Направляющие 400мм	1
2	Евроключ	1	6	Шуруп 3*16 зол.	8
3	Заглушка	12	7	Гвозди	8
4	Подпятник	4	8	Инструкция	1

**- предприятие оставляет за собой право на замену фурнитуры и метизов, не влияющих на изменение конструкции и качества изделия.*

ОБРАТИТЕ ВНИМАНИЕ!

Окончательно стягивать фурнитуру на изделии <u>только после полной сборки всех деталей</u>.

Перед сборкой внимательно ознакомьтесь с данной инструкцией, проверьте комплектность фурнитуры и разберите ее по назначению. Упаковку и подкладочный материал можно использовать в качестве подстилочного материала.

Необходимый инструмент для сборки изделия:

-молоток,

-крестообразная отвертка,

-суровая нить.

Для удобства и безопасности сборку должны осуществлять не менее двух человек.

Качество мебели зависит от качества сборки. Рекомендуем доверять сборку специалистам.
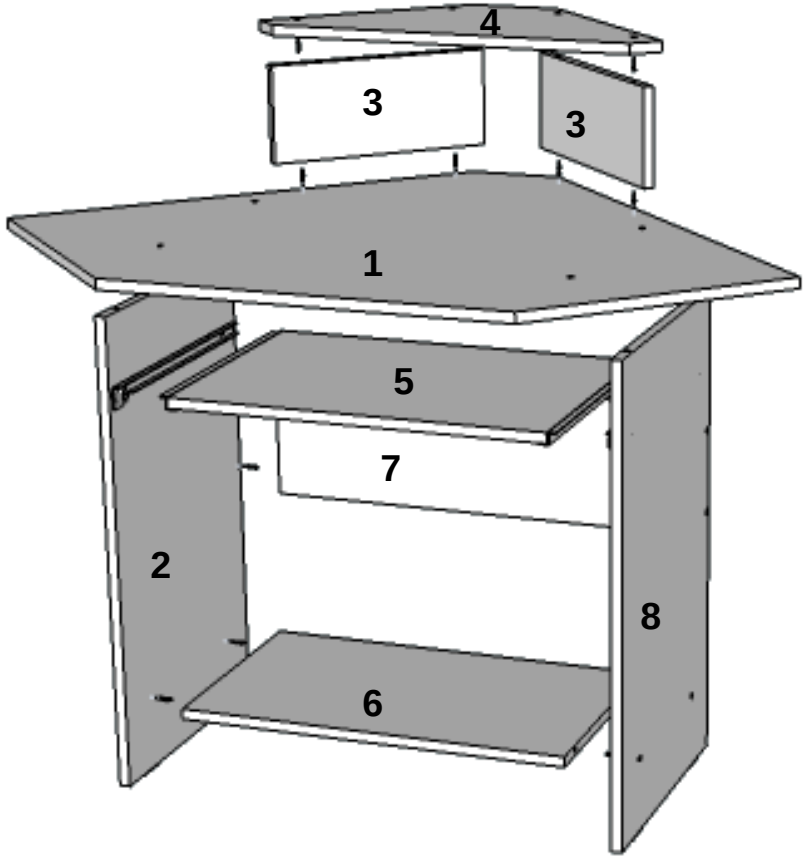
1. На бока (поз.2,8) установите на гвозди подпятники, направляющие на шуруп 3*16.
2. На выдвижную панель (поз.5) прикрепите направляющие 400 мм на шуруп 3*16 (зол.).
3. К крышке (поз.4) установите стенки вертикальные (поз.3), закрепите на евровинты.
4. Стенки вертикальные (поз.2,8) установите кромочным материалом вверх, поочередно приставьте консоль (поз.7), стенку горизонтальную (поз.6), соедините евровинтами.
5. Столешницу (поз.1) приставьте к стенкам вертикальным (поз.2,8), закрепите евровинтами.
6. Стенки вертикальные (поз.3) приставьте к столешнице (поз.1), закрепите евровинтами.
7. Установите выкатную панель.
8. Видимые шляпки евровинтов закройте заглушками.