ПРАВИЛА УХОДА И ЭКСПЛУАТАЦИИ

Для сохранения эксплуатационных и эстетических качеств мебели в течение длительного срока необходимо соблюдать условия ее хранения, правил эксплуатации и ухода.

1. Мебель рекомендуется эксплуатировать в проветриваемом, сухом помещении с температурой воздуха не ниже +10˚С и относительной влажностью воздуха 65±15%.
2. При эксплуатации изделий, имеющих стеклянные створки, полки и зеркала, необходимо помнить, что эксплуатация стеклоизделий и зеркал с трещиной сопряжена с риском получения травмы. При появлении трещин необходимо немедленно заменить стеклоизделие.
3. В процессе эксплуатации мебели возможно ослабление крепежной фурнитуры – необходимо ее периодически подтягивать.
4. Во избежание потери товарного вида мебель и зеркала рекомендуется защищать от прямых солнечных лучей (может привести к изменению цвета), не размещать мебель вблизи отопительных приборов, сырых и холодных стен.
5. Не допускать попадания воды и технических жидкостей на поверхность мебели, не следует ставить на поверхность горячие предметы без теплоизоляционной прокладки.
6. Беречь поверхность мебели от механических повреждений.
7. Поверхность мебели можно чистить влажной тканью с применением средств по уходу за мебелью с последующей протиркой насухо. Нельзя применять эфир, ацетон, бензин и другие растворители.
8. Лицевую фурнитуру следует чистить мягкой тканью с применением хозяйственного мыла, после чего вытирать насухо. Не использовать для чистки наждачную бумагу, соду и другие средства, содержащие абразивные материалы.

ГАРАНТИЙНЫЕ ОБЯЗАТЕЛЬСТВА

Изготовитель гарантирует соответствие изделия требованиям ГОСТ 16371-2014, ГОСТ 19917-2014 при соблюдении правил транспортировки, хранения, сборки (для мебели, поставляемой в разобранном виде) и эксплуатации.
Гарантийный срок эксплуатации – 24 мес.
Срок службы – 5 лет.

Дата выпуска «___» _____ 20___ г.
Дата продажи «___» _____ 20___ г.
Декларации о соответствии ТР ТС № RU Д-RU.MC45.B00810,
№ RU Д-RU.MC45.B.00809, № RU Д-RU.MC45.B.00806
Декларации действительны по 30.11.2021 включительно.

ПАСПОРТ ИЗДЕЛИЯ

Шкаф-купе «Комфорт 12»

ГОСТ 16371-2014

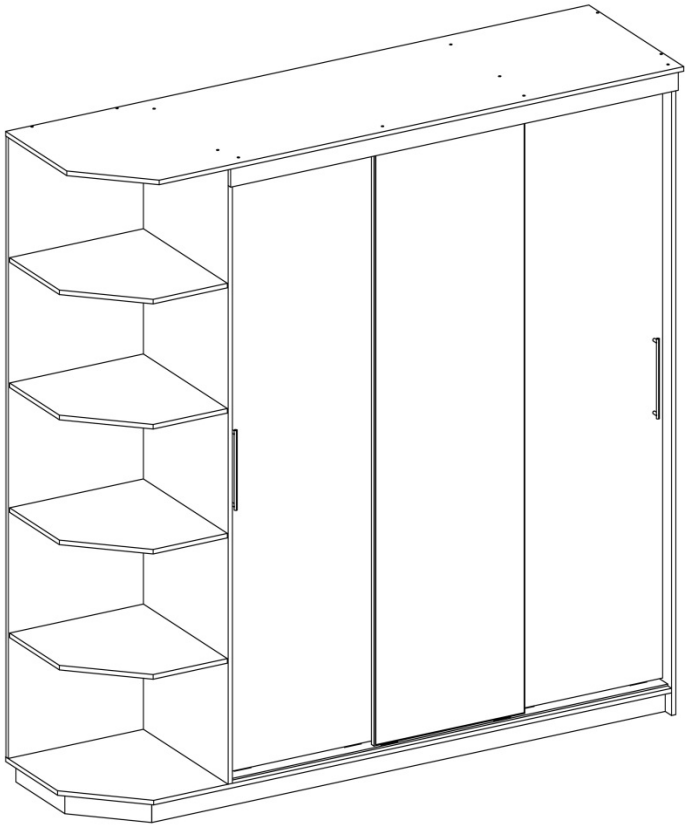

ОПИСАНИЕ ИЗДЕЛИЯ

Шкаф-купе «Комфорт 12» - бытовая корпусная мебель для прихожей или общей комнаты с отделениями разного функционального назначения.
Габаритные размеры (Ширина х Высота х Глубина): 2,2 х 2,3х 0,57 м.

ОБЩИЕ ТЕХНИЧЕСКИЕ УКАЗАНИЯ ПО СБОРКЕ

Перед сборкой внимательно ознакомьтесь с данной инструкцией, проверьте комплектность деталей и фурнитуры по комплектовочной ведомости. Для сборки мебели желательно воспользоваться помощью квалифицированных специалистов.
Во избежание появления царапин, сборку необходимо производить на мягком подстилочном материале. Согласно схемам сборки прикрепить необходимую фурнитуру. После этого можно приступать к сборке корпуса. Рекомендуется собирать корпус в горизонтальном положении.
При необходимости отдельные секции изделия скрепляются при помощи межсекционных стяжек. Для этого установите изделие на его месте, просверлите сквозные отверстия диаметром 5,5-6 мм в смежных боковинах и скрепите их стяжками.
В мебельном изделии могут быть конструктивные изменения, не указанные в данной инструкции и не ухудшающие качество изделия, так как «Мебельная фабрика Астахова» постоянно работает над совершенствованием выпускаемой продукции.

ВЕДОМОСТЬ КОМПЛЕКТАЦИИ

Фурнитура и крепёж

Наименование	**Количество**
Верхний ролик Альянс	6
Гвоздь 1,6х25	150
Евровинт 50 мм	58
Еврозаглушка	58
Евроключ	1
Заглушка эксцентрика	11
Нижний ролик Альянс	6
Подпятник	16
Полкодержатель	8
Ручка 256	2
Тормоз Рамир	3
Скалкодержатель	2
Шуруп 3,5х16	12
Шуруп 4х13	72
Шуруп 4х25	6
Шуруп 4х30	4
Эксцентриковая стяжка	11

ПОРЯДОК УСТАНОВКИ ФАСАДОВ

Закрепить колеса на дверное полотно при помощи шурупов 3,5*16мм.
Закрепить верхнюю направляющую и уложить, не закрепляя, нижнюю направляющую на полу под верхней направляющей.
Завести с наклоном дверь в верхнюю направляющую и опустить дверь так, чтобы ролики встали в паз нижней направляющей.
Установить дверь строго вертикально (при помощи отвеса), регулируя ее перемещением нижней направляющей.
Убедившись, что дверь двигается плавно, закрепить нижнюю направляющую.
Регулировочными винтами роликов отрегулировать примыкание двери к боковым стенам проема шкафа.
После установки двери переставить фиксатор на нижних роликах в нижнее положение для предотвращения выскакивания двери из паза нижней направляющей.

СХЕМА СБОРКИ

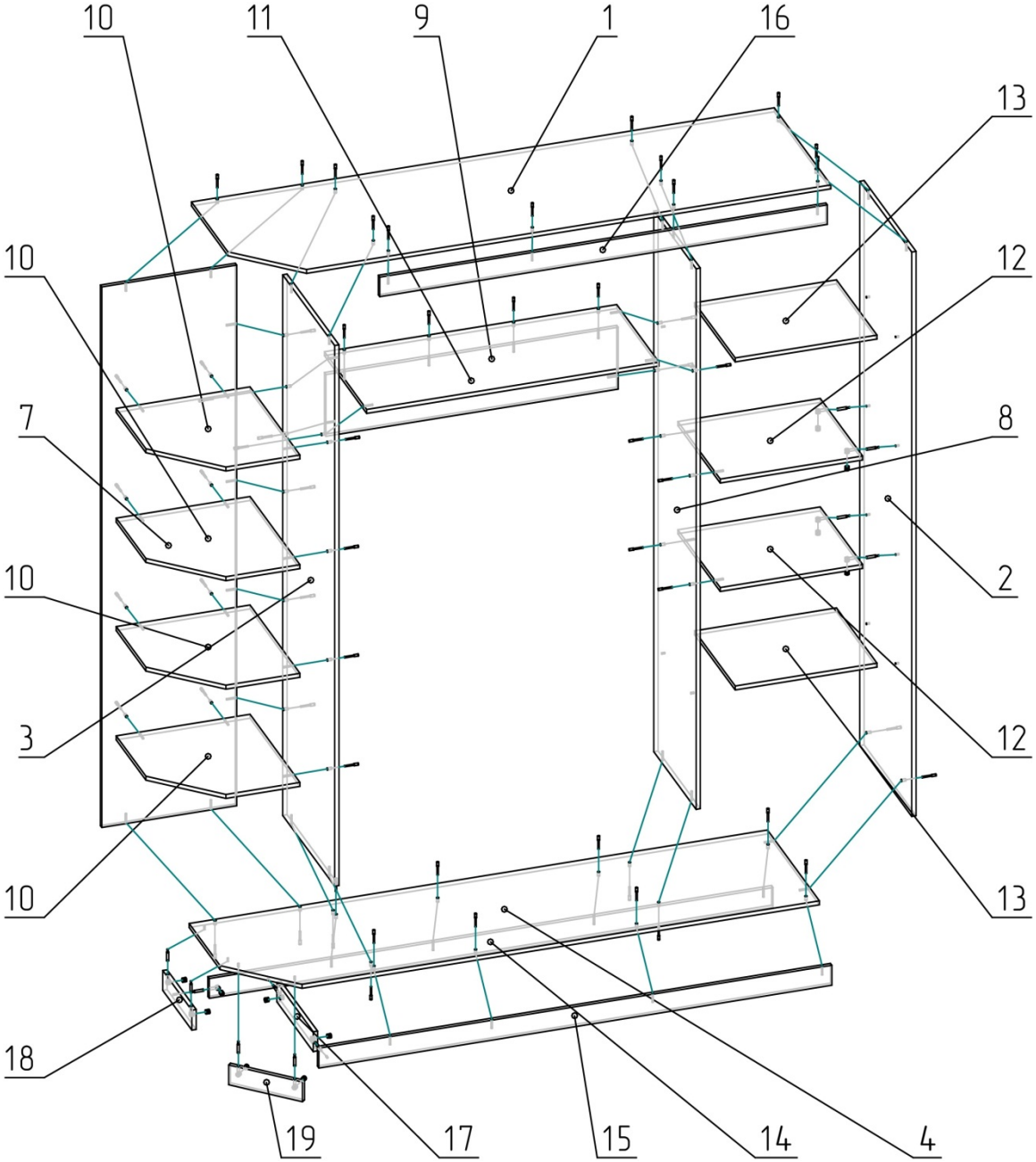

Фасады шкафов и ящики условно не показаны

СХЕМА СБОРКИ СИСТЕМЫ ДЛЯ ШКАФОВ КУПЕ «АЛЬЯНС»

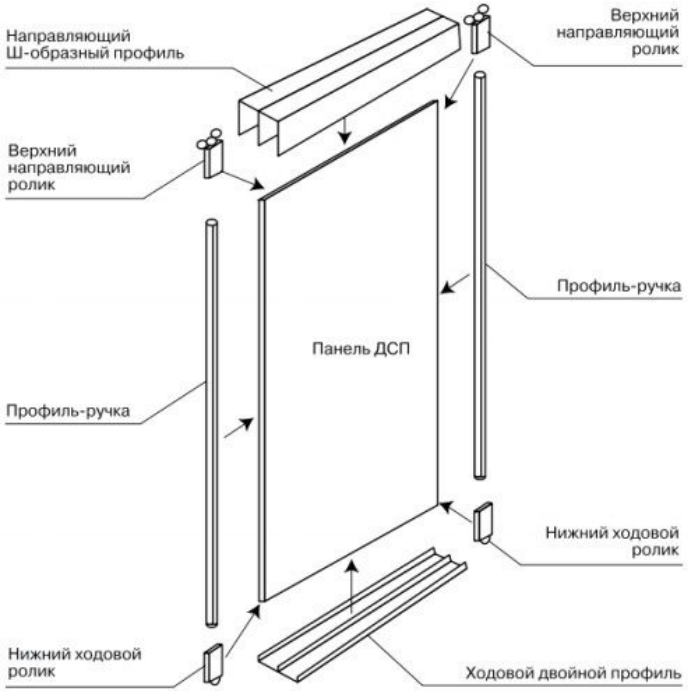

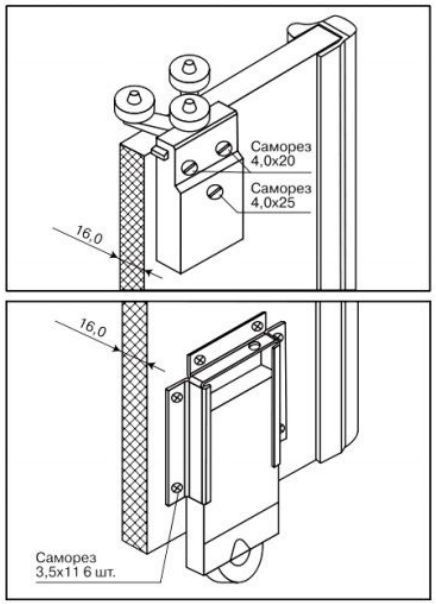

Детали ЛДСП Венге

Поз.	Наименование	Длина	Ширина	Кол-во
1	Крыша	2202	620	1
2	Бок	2284	570	1
3	Бок	2188	570	1
4	Дно	2185	570	1
5	Дверь	2140	570	2
6	Дверь	2140	570	1
7	Бок	2188	510	1
8	Средник	2188	464	1
9	Стяжка	1104	464	1
10	Полка этажерки	505	549	4
11	Панель жесткости	1104	250	1
12	Стяжка	538	464	2
13	Полка	536	445	2
14	Цоколь	2130	80	1
15	Цоколь	1938	80	1
16	Планка	1690	79	1
17	Цоколь	400	80	1
18	Цоколь	320	80	1
19	Цоколь	294	80	1

Детали ЛДВП

Поз.	Наименование	Длина	Ширина	Кол-во
21	Стенка задняя	2216	688	1
22	Стенка задняя	2216	560	1
23	Стенка задняя	2216	432	1

Детали Направляющий Ш-обр. профиль Альянс

Поз.	Наименование	Длина	Ширина	Кол-во
20	Профиль	1658		1

Детали Профиль стыковой

Поз.	Наименование	Длина	Ширина	Кол-во
24	Профиль	2185		1

Детали Скалка металл

Поз.	Наименование	Длина	Ширина	Кол-во
25	Скалка	1102		1

Детали Ходовой профиль Альянс

Поз.	Наименование	Длина	Ширина	Кол-во
26	Профиль	1658		1