Детский спорткомплекс навесной большой Leco-IT Cat.no.030965 Leco-IT Kids Large Wall Mounted Climbing Frame/Home Gym

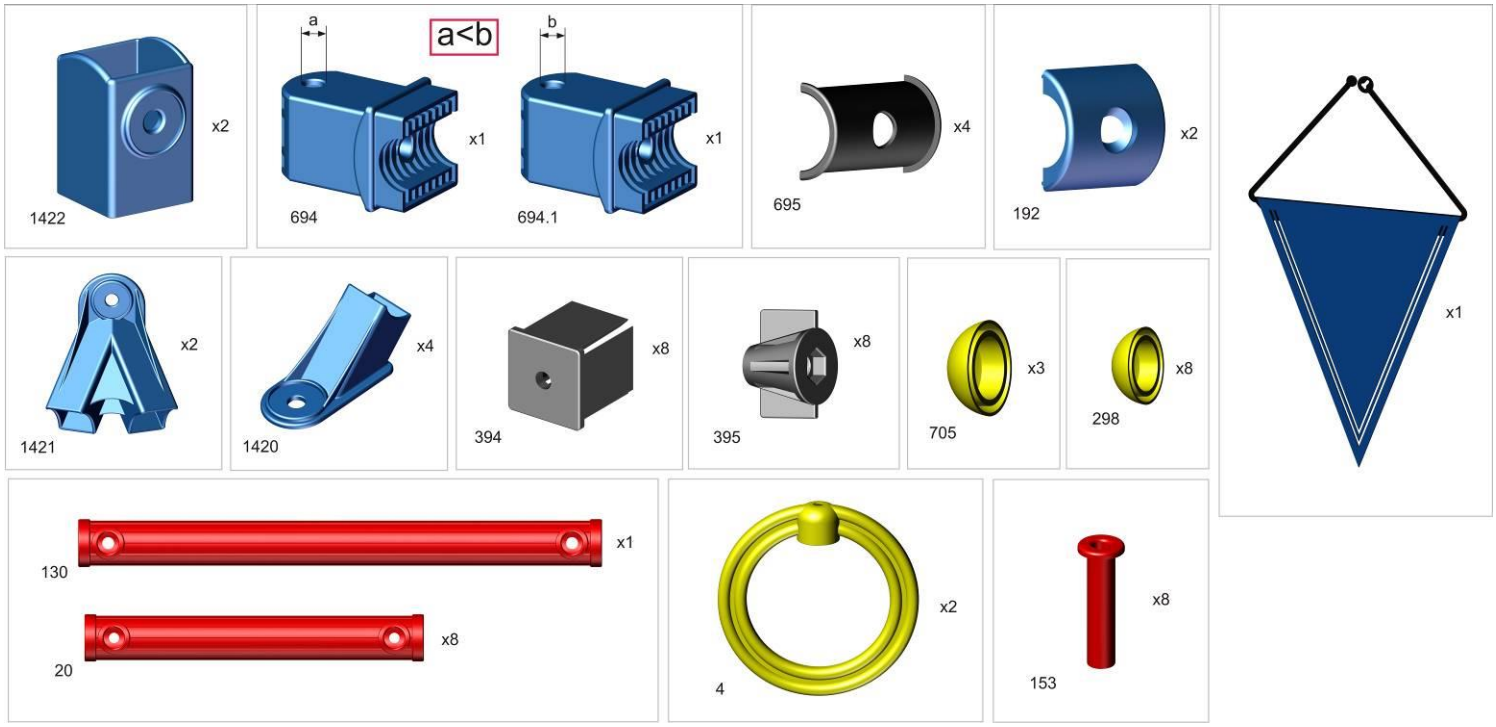

схема для разметки отверстий под крепеж на стене

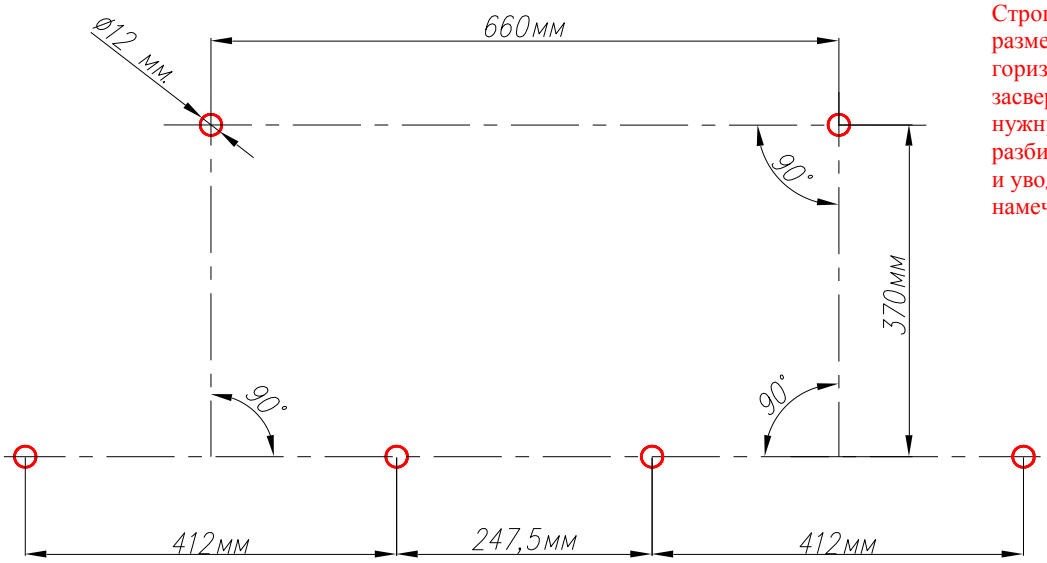

Строго придерживайтесь данных размеров, выдерживайте горизонталь. Отверстия в стене засверливайте аккуратно на нужную глубину, не допускайте разбития отверстий при сверлении и увода сверла в сторону от намеченной точки.

Сборка веревочной лестницы

Пока Вы заняты сборкой ДСК, Ваш ребёнок под Вашим наблюдением и с Вашей помощью может заняться сборкой веревочной лестницы (отличное развивающее упражнение). В зависимости от роста ребёнка ступеньки лестницы могут быть собраны на разном расстоянии друг от друга. Опыт показывает, что наиболее удобно детям лазить по веревочной лестнице, когда расстояние между перекладинами не более длины голени ребенка. Узлы нужно завязать такие же, как уже два имеющихся на концах веревок («простой узел»). Сборка лестницы выполняется сверху

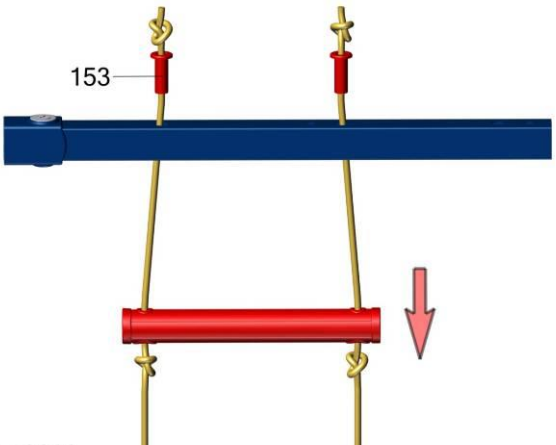

вниз. Расположите шнуры узлами вверх. Вденьте шнуры в первую перекладину (**рис.1**) Отверстия под узлы на перекладине должны оказаться внизу. Завяжите узлы, но не затягивайте их, чтобы можно было передвинуть узел. Вденьте шнуры во вторую перекладину и на выбранном расстоянии от первой - завяжите узлы для второй перекладины и так далее. Когда ребёнок подрастёт, то можно будет перевязать лестницу.

Высоту подвеса колец покупатель регулирует самостоятельно в зависимости от высоты крепления ДСК.

инструмент
tool

№	масштаб не соблюден not to scale	кол-во quantity
25		x1
26		x1

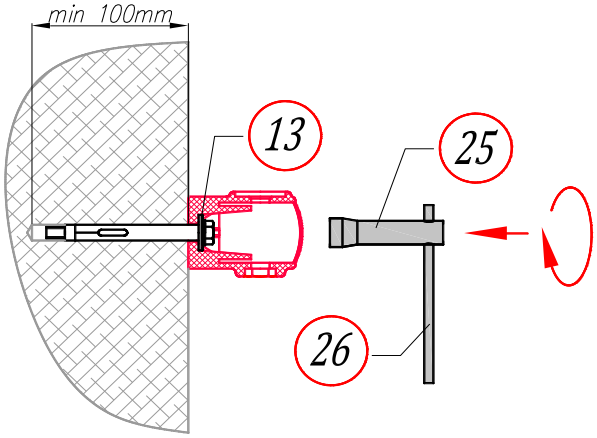

крепеж
fastener and Fixings

№	изображение в масштабе 1:1 Actual Size	кол-во Quantity
1	анкер 12x100 Anchor Bolt	x6
2	в6x65 потай (M6x65 Countersunk Head)	x4
3	в10x50 потай (M10x50 Countersunk Head)	x2
4	в6x50 потай (M6x50 Countersunk Head)	x4
5	б12x80 (M12x80 Hex Head)	x1
6	б12x75 (M12x75 Hex Head)	x2
7	б10x65 (M10x65 Hex Head)	x1
8	б10x25 (M10x25 Hex Head)	x2

Для монтажа изделия к стене:
1. Приставьте собранное изделие к стене, отметьте место отверстия под анкерный болт.
2. Просверлите отверстие в стене по метке сверлом диаметром 12 глубиной не менее 100 мм.
3. Не раскручивая, вставьте анкерный болт в соответствующее отверстие изделия. Забейте молотком анкерный болт до упора. Затяните ключом головку анкерного болта.

installation:
1. Place the frame against the wall and make marks for the holes.
2. Drill the holes using 12mm drill bit to the depth of at least 100 mm.
3. Insert the bolts in appropriate holes on the frame. Fully hammer down the anchor bolts. Tighten the anchor bolts with the socket wrench provided.

№	изображение в масштабе 1:1 Actual Size	кол-во Quantity
9	г12 сам. (M12 Self-locking)	x1
10	г12 (M12 Nut)	x2
11	г10 (M10 Nut)	x3
12	г6 (M6 Nut)	x8
13	ш12 ув. (Ø12 Penny Washer)	x9
14	ш10 ув. (Ø10 Penny Washer)	x4

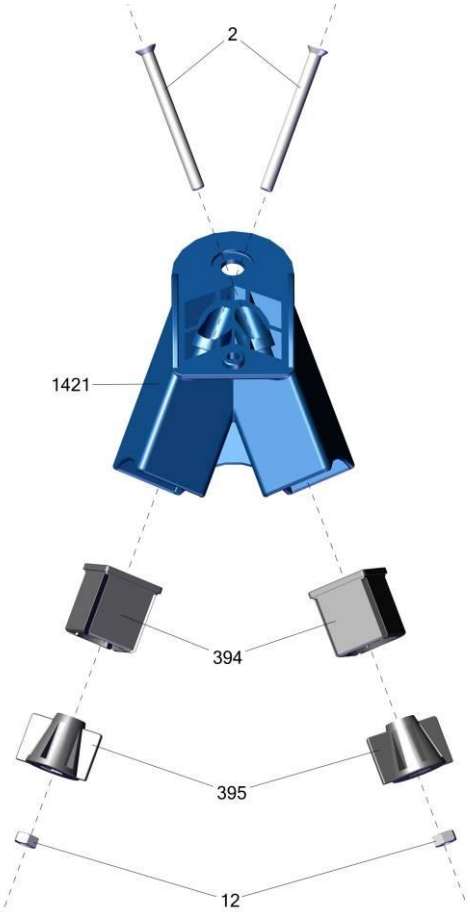
2
1421
394
395
12

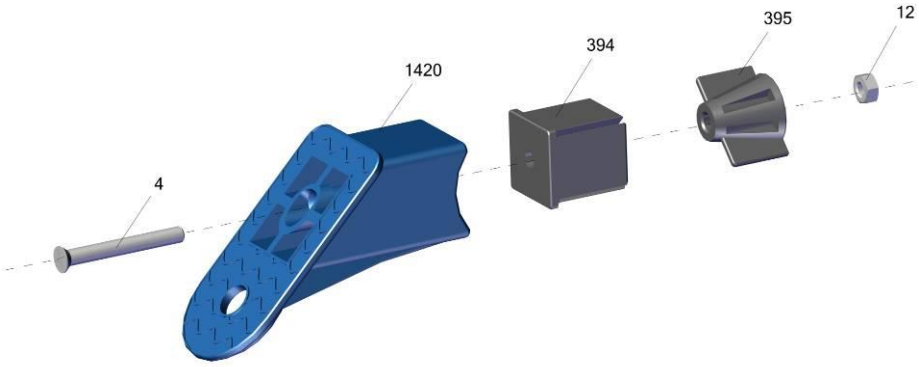
4
1420
394
395
12

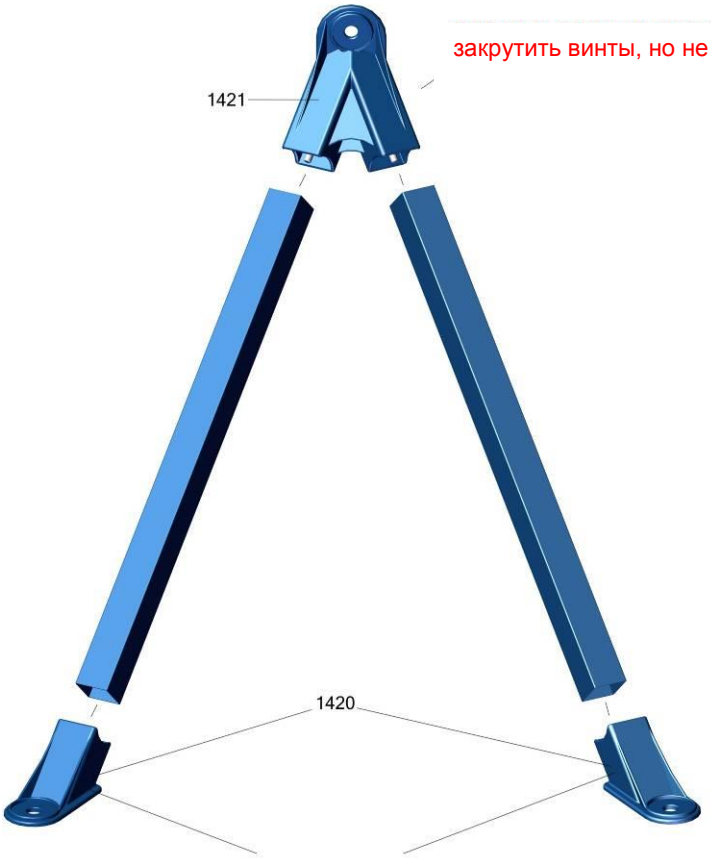
закрутить винты, но не затягивать
1421
1420
закрутить винты, но не затягивать

вставить до конца, закрутить винты
вставить до конца, закрутить винты

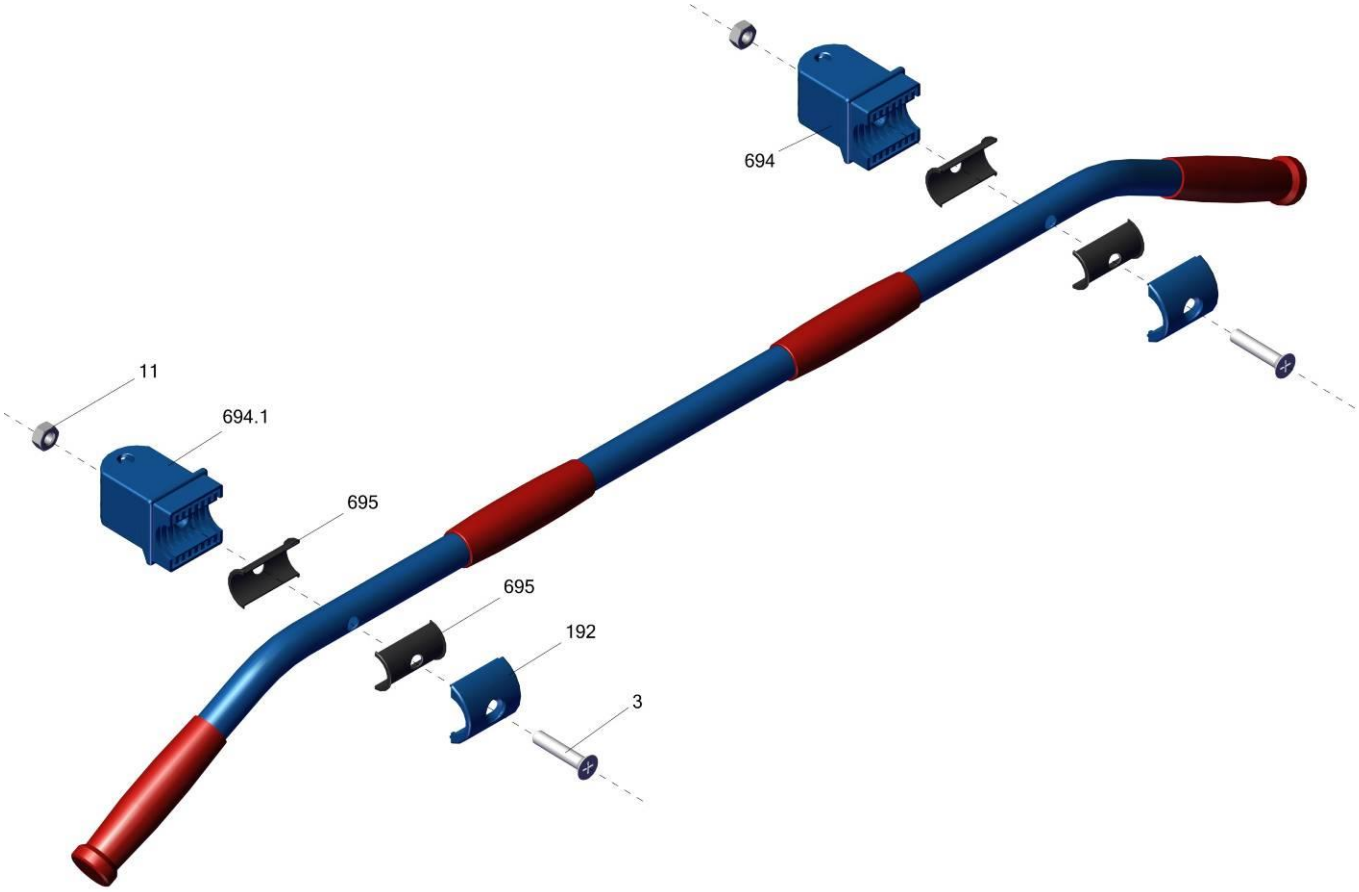
694
11
694.1
695
695
192
3

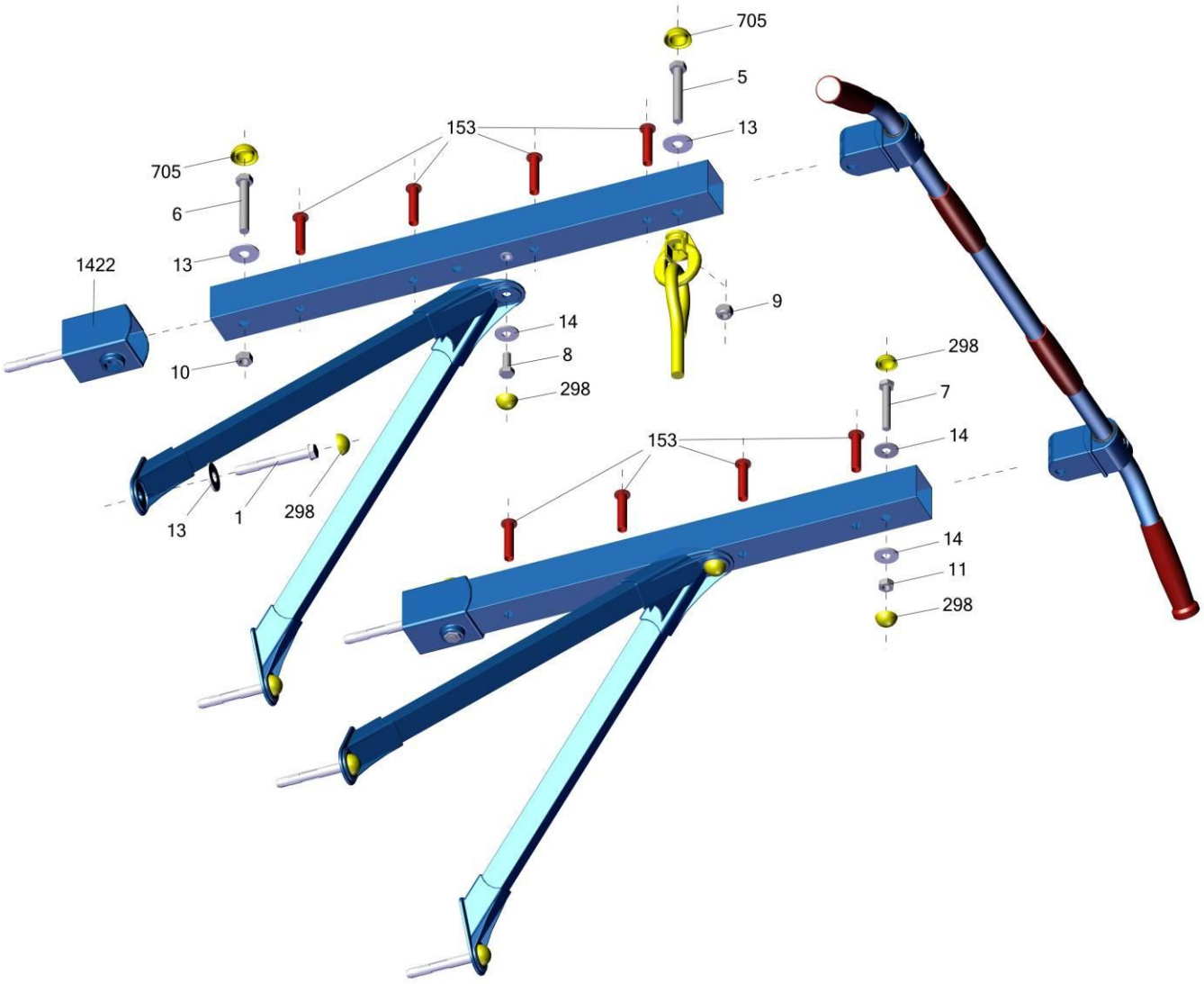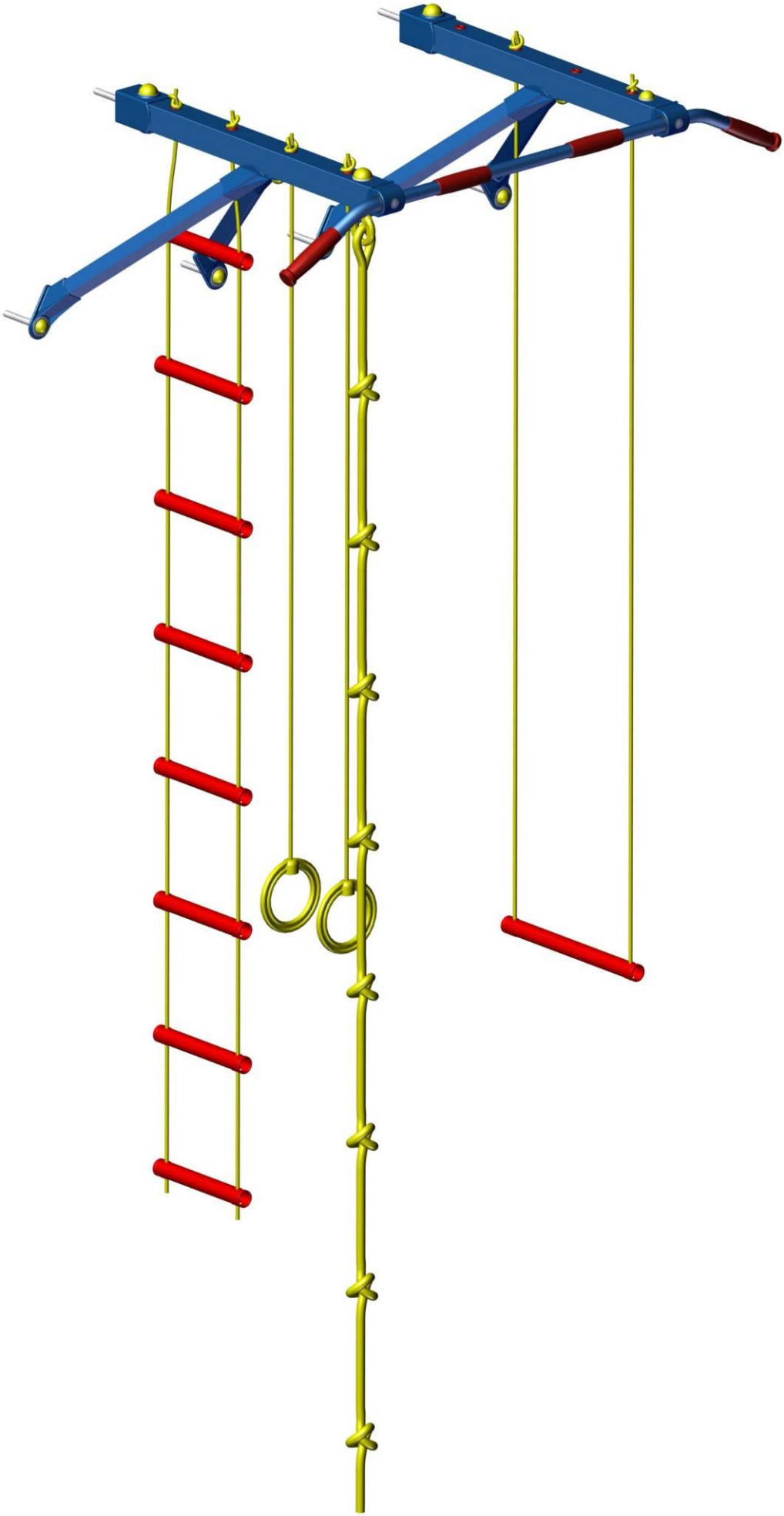
705
5
153
13
705
6
13
1422
9
14
8
298
10
298
7
153
14
13
1
298
14
11
298