Схема сборки стойки "Раскраски"

Комплектация изделия:

№	Наименование	кол-во	Вес гр.
1	Боковина правая	1	420
2	Боковина левая	1	420
3	Задняя стенка	1	290
4	Тумба	1	110
5	Фон	1	230
6	Лоток	1	960
7	Топпер	1	110
8	Вставка	1	50
9	Полка	7	1090
10	Дно	1	140
11	Винты пластиковые	21	20
12	Универсальная заклепка QUICK-SNAP 15 мм	15	10
Вес короба			1320
Общий вес упакованной коробки			5170

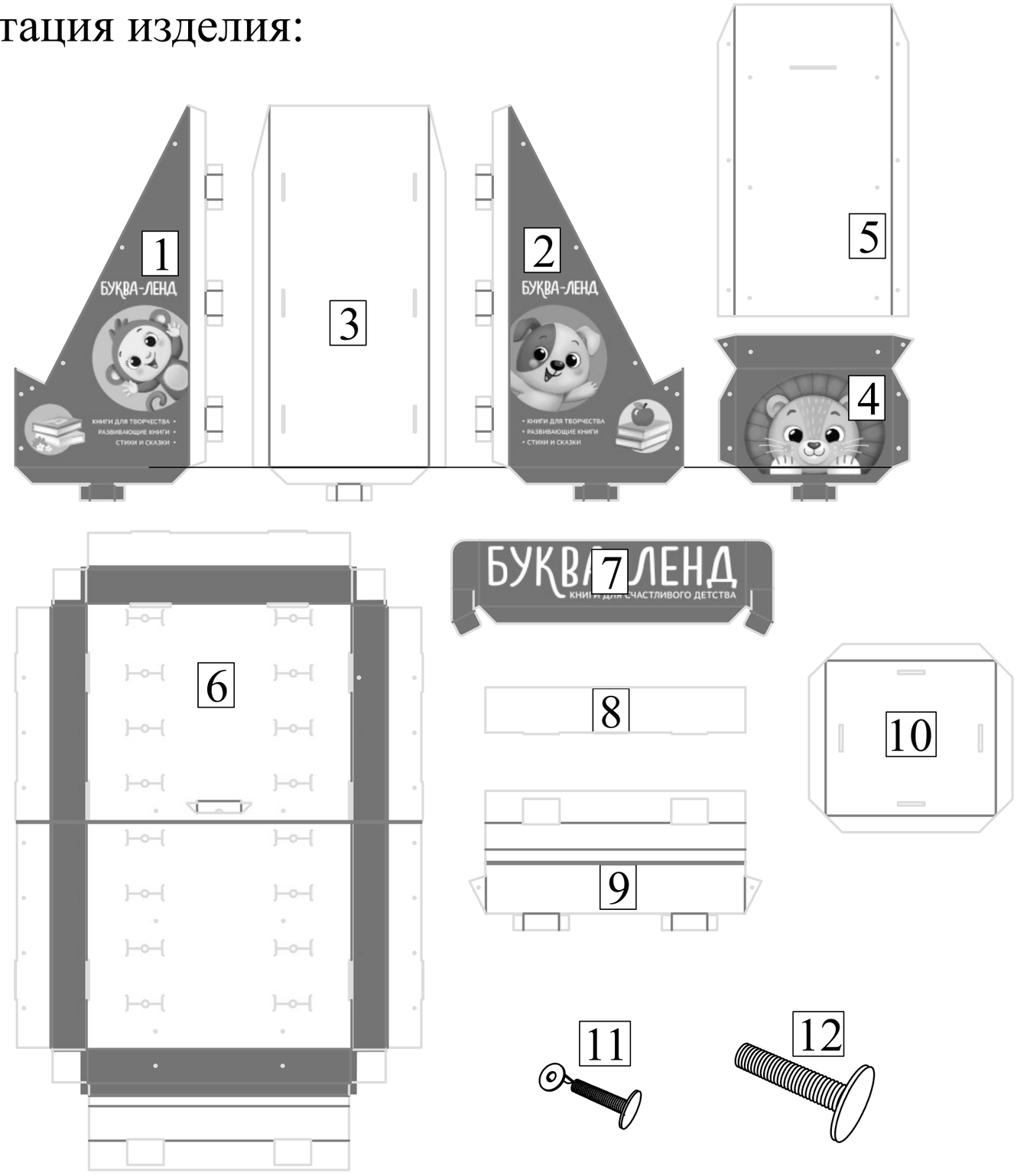

ПЕРЕД СБОРКОЙ ОБЯЗАТЕЛЬНО ПРОРАБОТАТЬ ВСЕ БИГОВКИ

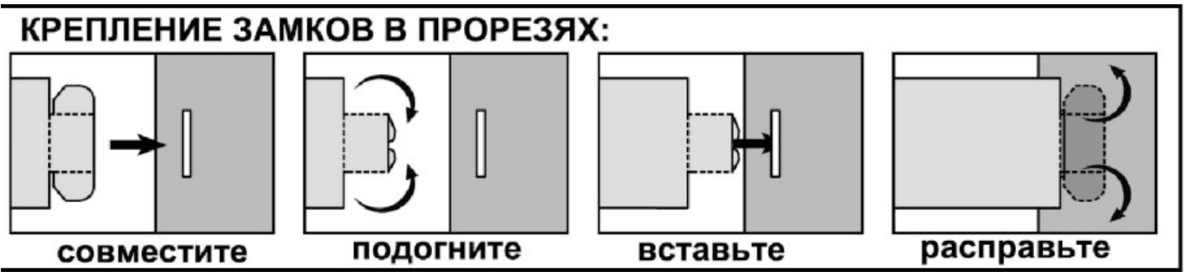

Схема сборки стойки "Раскраски"

① Соедините боковины, тумбу и фон винтами.

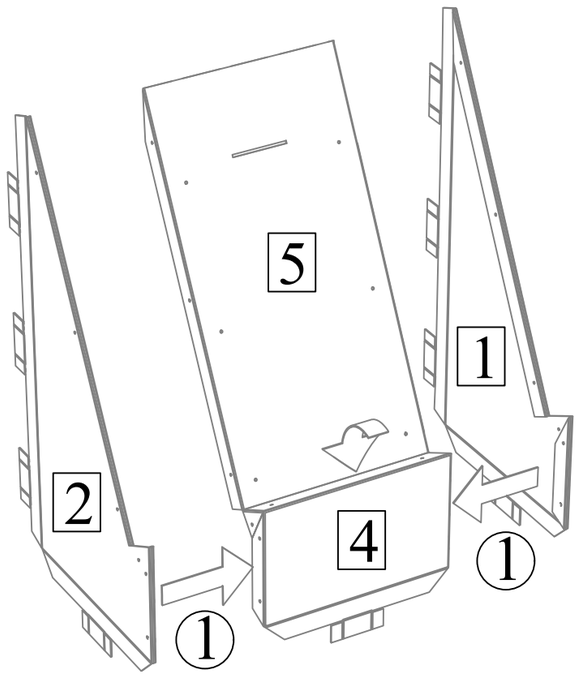

② Положите деталь №6 на ровную чистую поверхность.

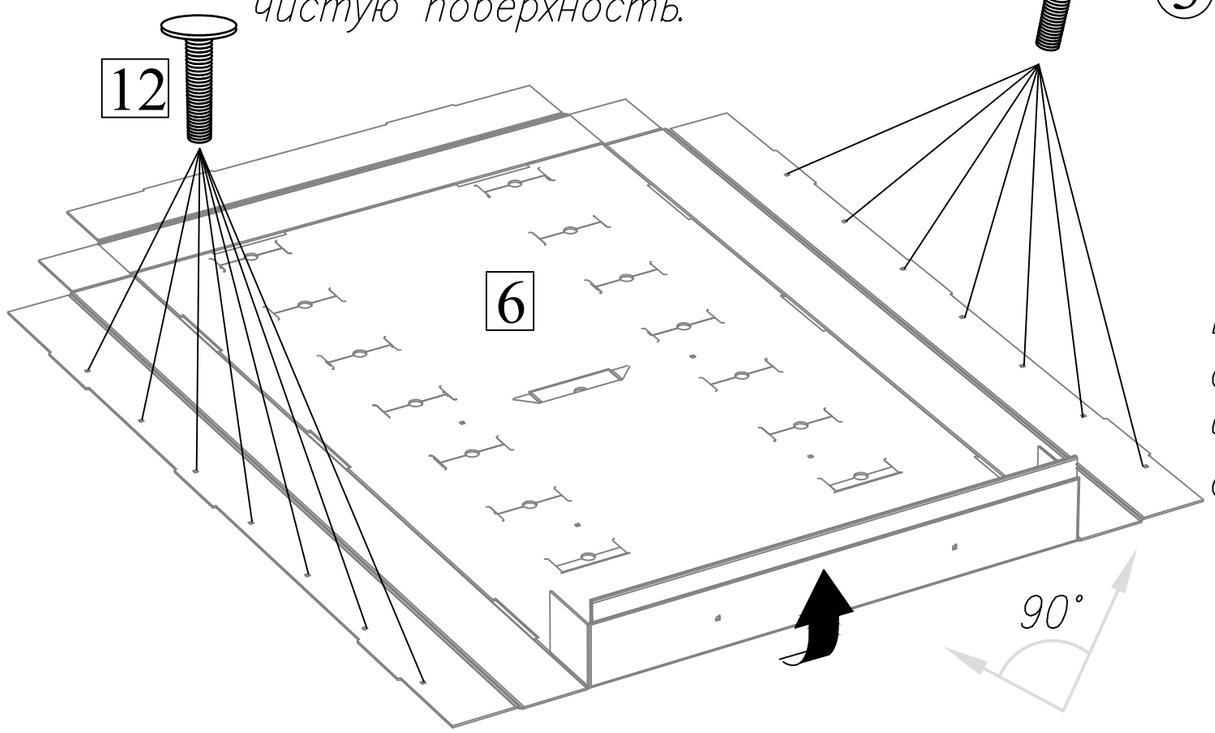

③ Согните на 90° короткий борт, затем согните длинные борта, так, чтобы клапаны короткого борта оказались внутри длинных бортов.

Вставьте заклепки в отмеченные отверстия, так чтоб, шляпка заклепки была с бурой стороны детали.

④ Шипы должны быть зафиксированы в прорезях.

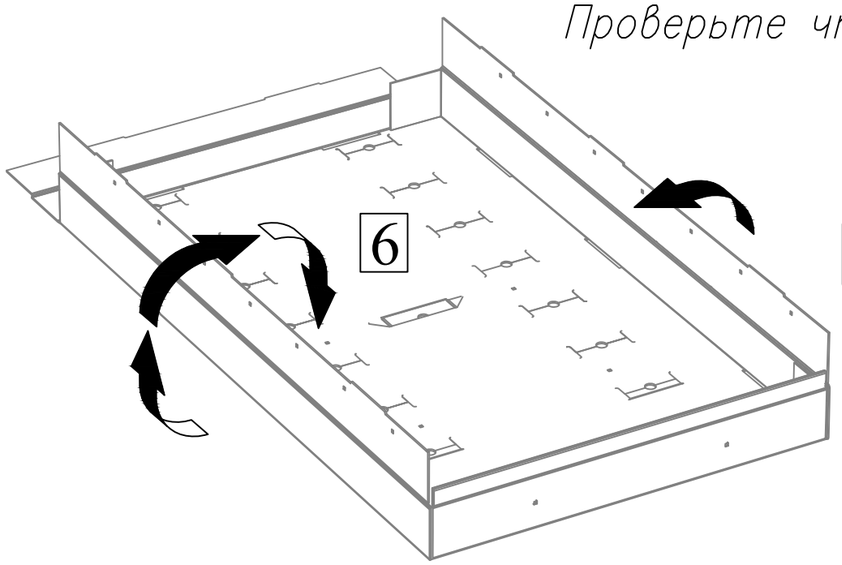

⑤ Соберите верхнюю часть лотка.

Внимание!
Проверьте что все заклепки выступают внутрь лотка.

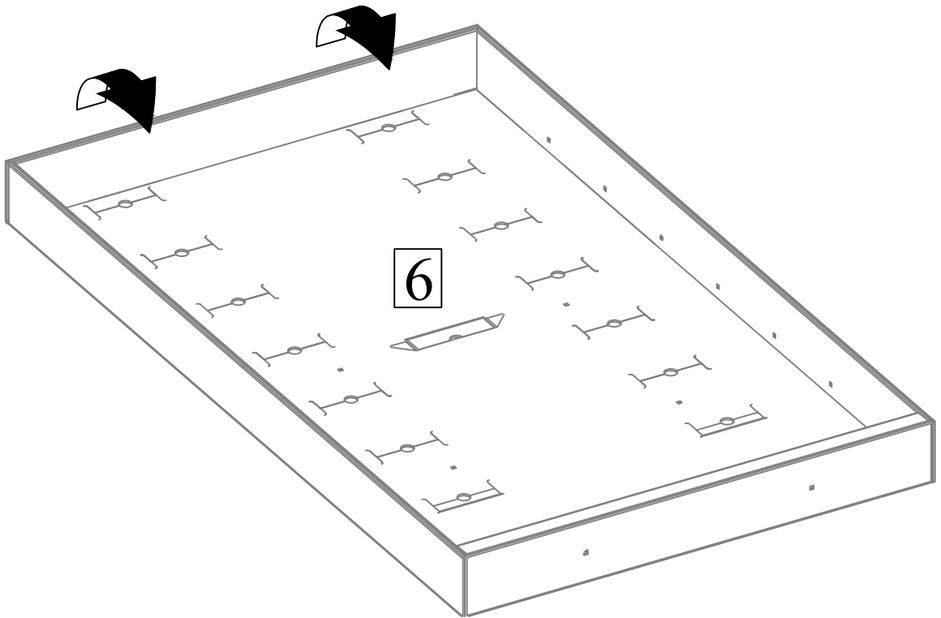

⑥ Установите лоток зафиксировав замок в прорези, затем зафиксируйте винтами.

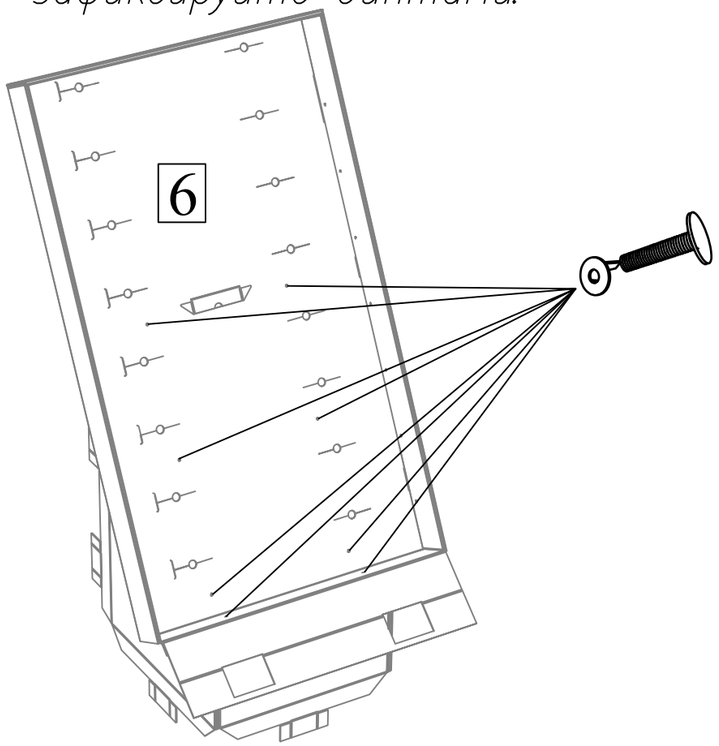

Схема сборки стойки "Раскраски"

⑦ *Отогните фиксирующий клапан на лотке и согнув короткий борт зафиксируйте его как показано на рисунке.*

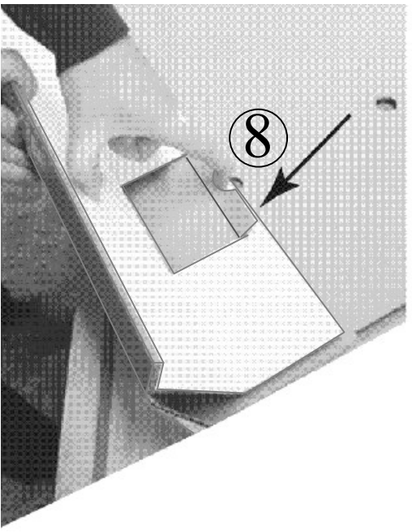

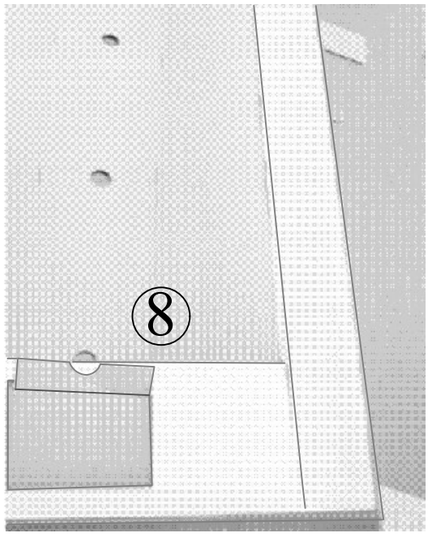

⑧ *Установите полку зафиксировав замки в прорезях.*

Боковые клапаны зафиксируйте заклепками которые выступают из боковин.

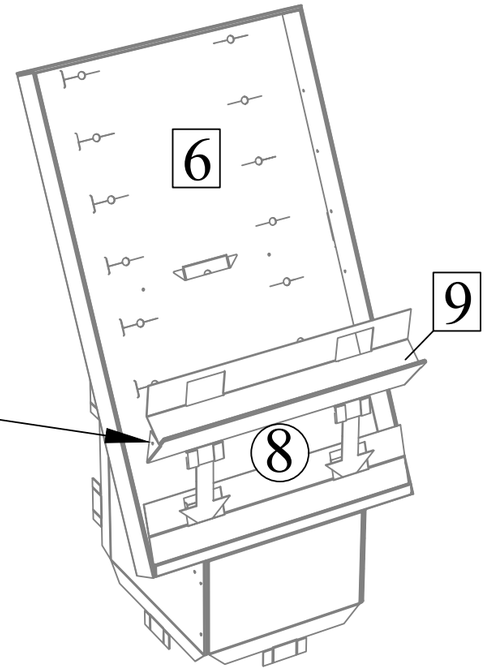

⑨ *Аналогично пункту 7 зафиксируйте отгибы в лотке №6.*

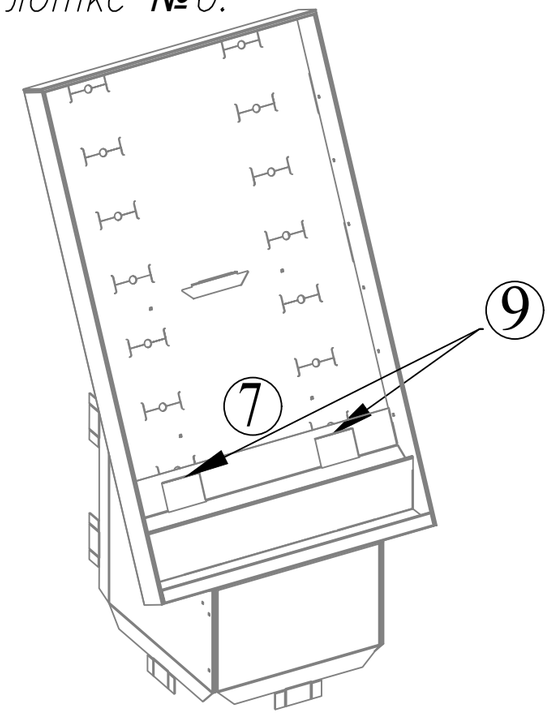

Соблюдая последовательность установите оставшиеся полки.

⑪ *Установите топпе.*

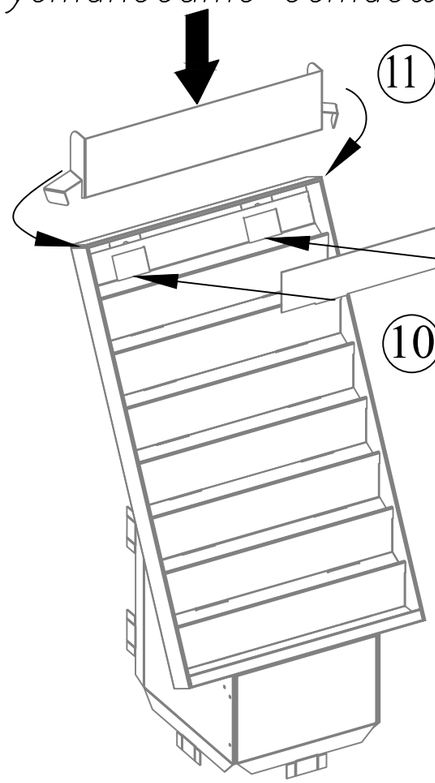

⑩ *Установите вставку.*

⑫ *Установите детали №3 и №10 зафиксировав замки в прорезях.*

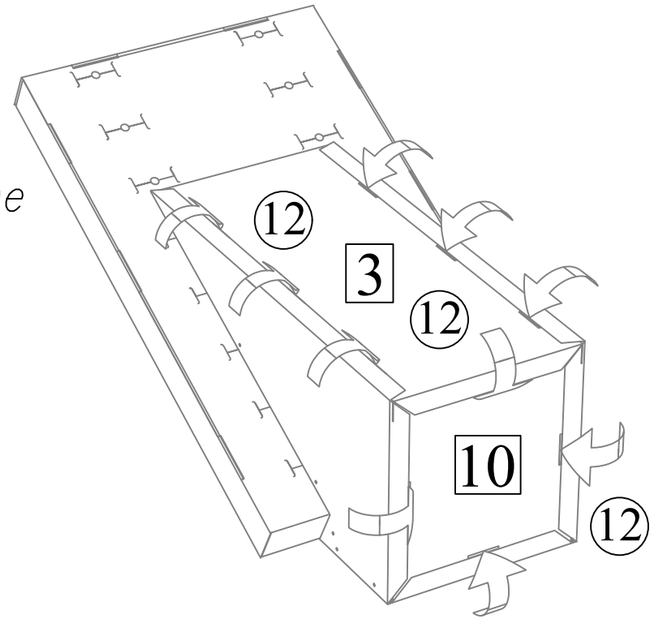

В сборе