Кровать-машинка

СЕРИЯ

ЛАМБА

Комплектация:

Деталировка

п/п	вид	наименование	кол-во	п/п	вид	наименование	кол-во
1		Боковина левая и правая	2	6		Стяжка передней панели	1
2		Задняя стенка	1	7		Стяжка передней панели	1
3		Спойлер	1	8		Передняя панель с фарами	1
4		Передняя панель нижняя	1	9		Дно бельевого ящика	1
5		Передняя панель верхняя	1	10		Матрас тахта	1

Фурнитура

п/п	вид	наименование	кол-во	п/п	вид	наименование	кол-во
1		Винт с потайной головкой под крест 6х12 мм	30	6		Механизм подъема матраца тахты 236	2
2		Евровинт 7х50 мм	21	7		Уголок 109, 80х30х30 мм	8
3		Евроключ	1	8		Уголок 292,24х60х35 мм	3
4		Заглушка для евровинта	15	9		Футорка пластиковая D10, М6х13	30
5		Болт 8х25	4				

1

a) В технологические отверстия боковин забить молотком пластиковые футорки D10, M6x13 (поз.9)
b) К боковинам прикрутить уголки (поз.7 и поз.8) на винты 6x12 (поз.1).

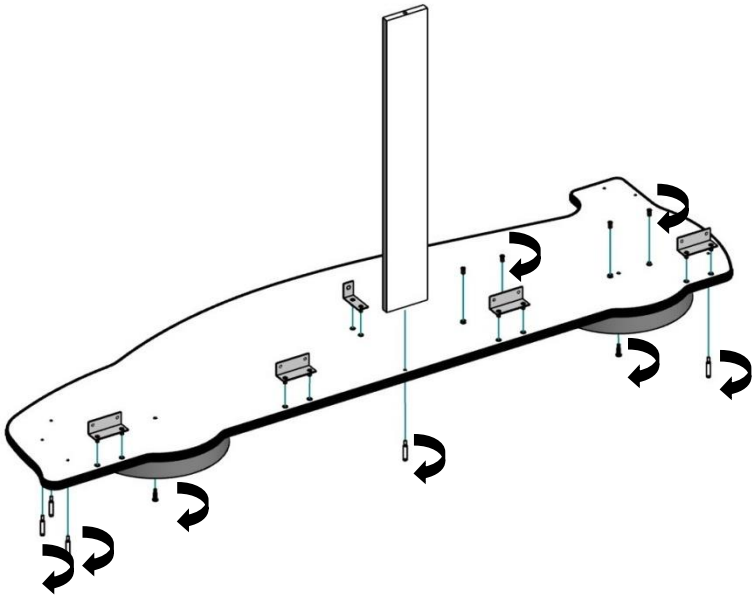

2

a) Соединить переднюю нижнюю (поз.4) часть со стяжками передней панели (поз.6 и 7) на евровинты (поз.2) с помощью евроключа.
b) Вставить переднюю панель с фарами (поз.8) в паз.
c) Соединить переднюю панель верхнюю (поз.5) со стяжками на евровинты.

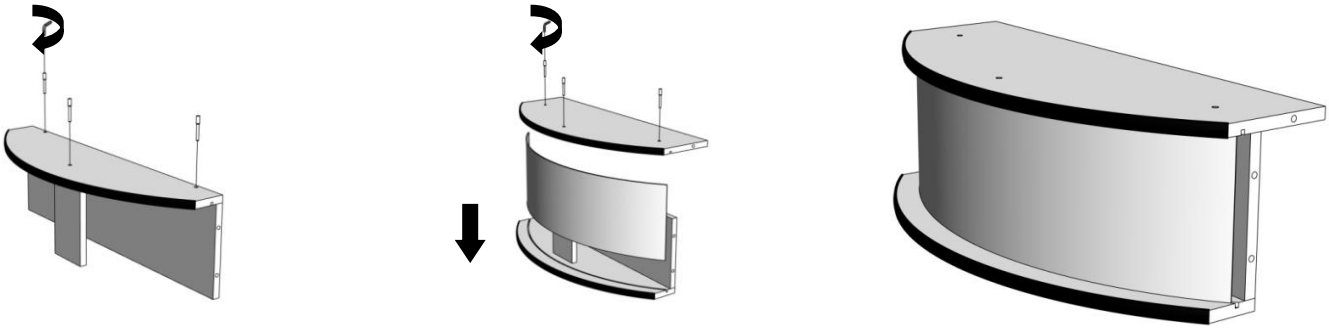

3

a) В заднюю стенку (поз.2) забить молотком пластиковые футорки D10, M6x13 (поз.9)
b) К задней стенке прикрутить уголок (поз.8) на винты 6x12 (поз.1)
c) Соединить заднюю стенку (поз.2) и спойлер (поз.3) с помощью евровинта (поз.2).

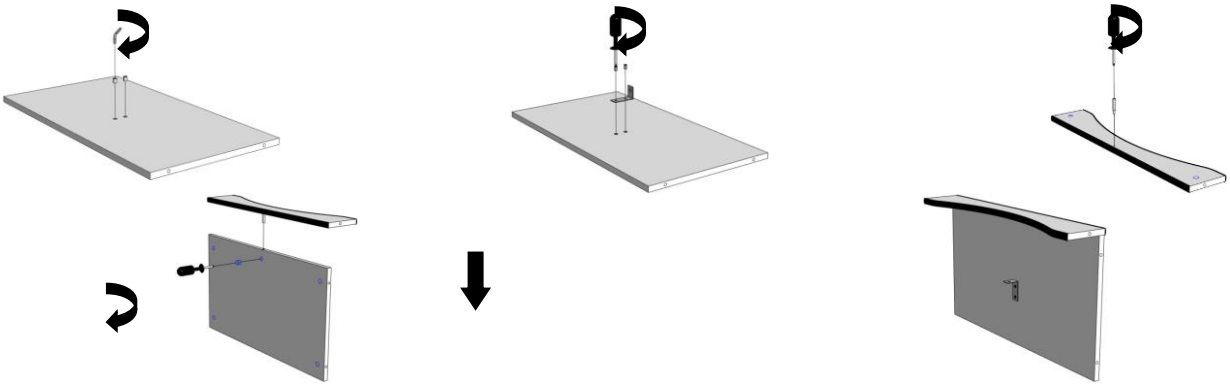

4

a) Соединить переднюю и заднюю часть с боковинами. Стяжкой соединить боковины. Затянуть всё с помощью евровинтов (поз. 2).

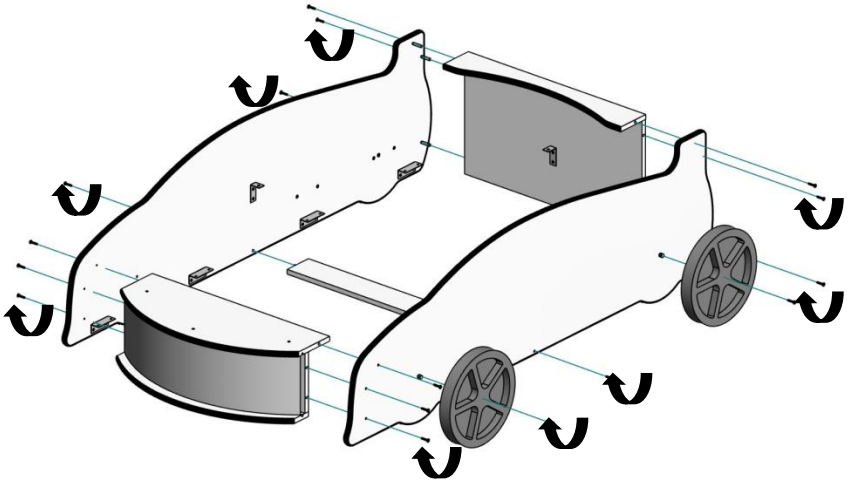

5

a) Прикрутить подъемные механизмы (поз.7) к основанию матраса болтами 8x25 (поз.10).

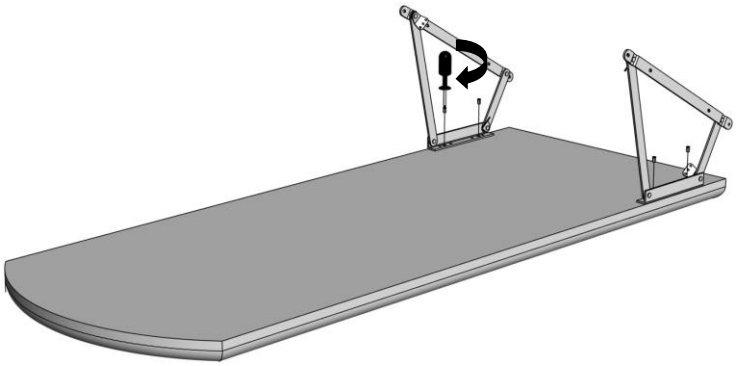

6

a) Прикрутить механизмы с матрасом к боковинам кроватки на винты 6x12мм (поз.1).
b) Если у вас есть дополнительная комплектация Пластиковые колеса (поз.3), то перед прикручиванием механизма, сначала прикрутите колеса на винты 6x40мм.
c) Положить дно для белья (поз.9) на уголки.

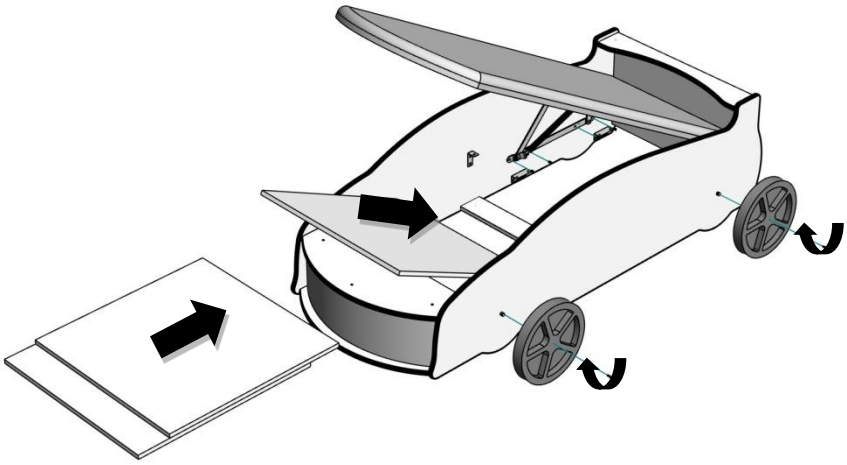

*** Короб рассчитан для постельного белья. На дно не вставать!**

d) Установить пружин на механизмы (натягивать пружины с поднятым матрасом).

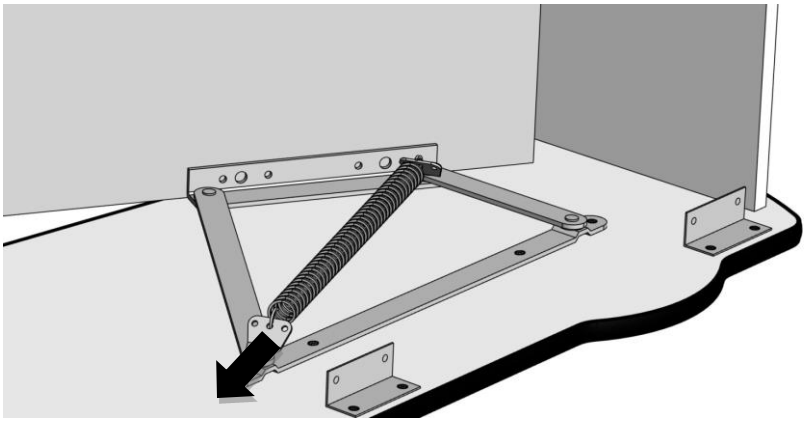

За производителем остается право изменять конструктивную часть и конструктивные особенности.