Паспорт изделия

Инструкция по сборке и эксплуатации мебели

**Кровать «Бейли 1600» / «Бейли 1900»**

(ШхВхГ) 1632х705х770 / 1932х705х770

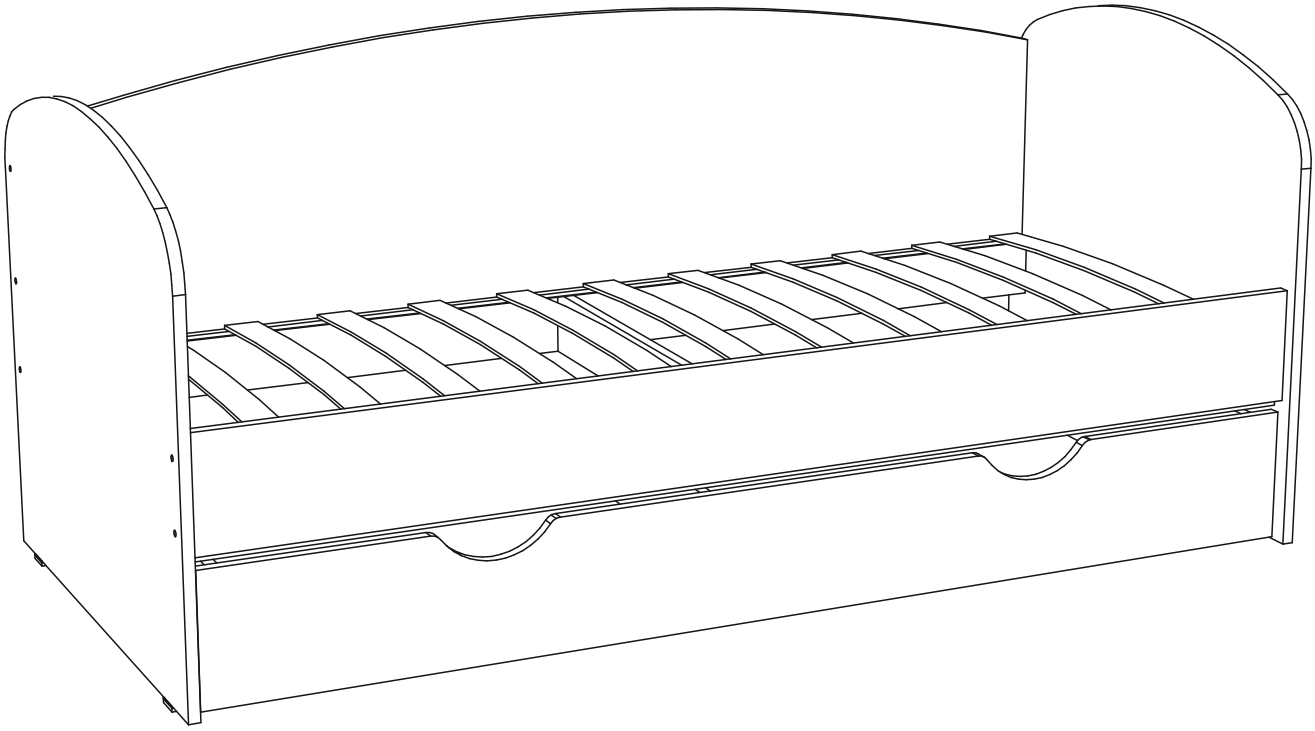

# Комплектовочная ведомость на детали.

| Кровать "Бэйли" 1,6х0,7 | | | | |
|---|---|---|---|---|
| **ЛДСП 16мм (Светлый)** | | | | |
| Поз. | Наименование | Длина[L] | Ширина[W] | Кол-во |
| 1 | Щит левый | 770 | 700 | 1 |
| 2 | Щит правый | 770 | 700 | 1 |
| 3 | Передняя панель | 1600 | 160 | 1 |
| 4 | Фасад ящика | 1590 | 186 | 1 |
| 5 | Бок ящика левый | 500 | 160 | 1 |
| 6 | Бок ящика правый | 500 | 160 | 1 |
| 7 | Пердняя вязка ящика | 1512 | 160 | 1 |
| 8 | Перегородка ящика | 468 | 96 | 1 |
| 9 | Задняя вязка ящика | 1512 | 96 | 1 |
| 10 | Задняя панель | 1600 | 504 | 1 |
| 11 | Планка | 668 | 90 | 1 |
| | | | | |
| **ДВП 4 мм** | | | | |
| Поз. | Наименование | Длина[L] | Ширина[W] | Кол-во |
| 12 | Дно ящика | 1543 | 498 | 1 |

| Кровать "Бэйли" 1,9х0,7 | | | | |
|---|---|---|---|---|
| **ЛДСП 16мм (Светлый)** | | | | |
| Поз. | Наименование | Длина[L] | Ширина[W] | Кол-во |
| 1 | Щит левый | 770 | 700 | 1 |
| 2 | Щит правый | 770 | 700 | 1 |
| 3 | Передняя панель | 1900 | 160 | 1 |
| 4 | Фасад ящика | 1890 | 186 | 1 |
| 5 | Бок ящика левый | 500 | 160 | 1 |
| 6 | Бок ящика правый | 500 | 160 | 1 |
| 7 | Пердняя вязка ящика | 1812 | 160 | 1 |
| 8 | Перегородка ящика | 468 | 96 | 1 |
| 9 | Задняя вязка ящика | 1812 | 96 | 1 |
| 10 | Задняя панель | 1900 | 504 | 1 |
| 11 | Планка | 668 | 90 | 1 |
| | | | | |
| **ДВП 4 мм** | | | | |
| Поз. | Наименование | Длина[L] | Ширина[W] | Кол-во |
| 12 | Дно ящика | 1843 | 498 | 1 |

Необходимый инструмент для сборки

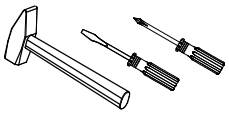

Также необходим инструмент для сверления отверстий и сверло диаметром 5 и 7 мм.

## Список фурнитуры

| | | | |
|---|---|---|---|
| Дюбель Twister 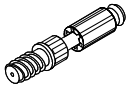 2 шт. | Эксцентриковая стяжка 2 шт. | Евровинт 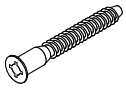 18 шт. | Гвоздь 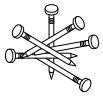 40 шт. |
| Заглушка под евровинт 18 шт. | Шуруп оцинк. 4х16 20 шт. | Саморез 3,5х25 мм 8 шт. | Набойка 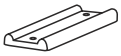 4 шт. |
| Евроключ 1 шт. | Ролик выкатной 28 мм 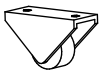 10 шт. | | |

Сборку рекомендуем производить с помощью специалиста, так как неправильная сборка может привести к нежелательным последствиям. Инструкция даст Вам необходимые рекомендации по сборке, порядка которых просим Вас придерживаться. Перед сборкой внимательно ознакомьтесь с инструкцией, проверьте комплектность фурнитуры и разберите ее по назначению.

## Общие технические указания по сборке

Для удобства транспортировки и предохранения от повреждений, мебель поставляется в разобранном виде в индивидуальной упаковке. Вы можете собрать ее самостоятельно, либо воспользоваться услугами квалифицированных сборщиков. Не приступайте к сборке, не ознакомившись с инструкцией!

Проверить комплектность каждой упаковки, согласно комплектовочной ведомости. **При обнаружении дефектов или не комплектности к сборке не приступать. Обратитесь к продавцу.**

Во избежание перекосов и повреждений, а также загрязнения мебели, сборку производить на ровном полу, покрытым тканью или бумагой. Необходимо соблюдать осторожность, чтобы не повредить поверхности деталей. В сборке сложных и больших деталей желательно участие двух человек. Перед началом сборки необходимо определить расположение деталей в изделии в соответствии со схемами сборок и инструкцией.

**Производитель оставляет за собой право вносить незначительные изменения в конструкцию, не изменяющую внешний вид и дизайн изделия без предварительного уведомлени**я.

Поставщик гарантирует соответствие товаров требованиям ГОСТа 16371-93 при соблюдении условий транспортировки, хранения, сборки (для мебели поставляемой в разобранном виде), эксплуатации.

Гарантийный срок эксплуатации мебели: детской и для общественных помещений 18 месяцев, бытовой - 24 месяца.

Гарантийный срок при розничной продаже через торговую сеть исчисляют со дня продажи мебели, но в пределах 30 месяцев со дня её изготовления.

Срок эксплуатации 10 лет.

# Порядок сборки



1. Сборку осуществлять необходимо двум специалистам. Перед сборкой, определить место установки набора, вскрыть пакеты и согласно схеме сборки прикрепить необходимую фурнитуру по наколкам и отверстиям. После этого можно приступать к сборке согласно схеме.

2. Сборка производится горизонтально, тыльной стороной вниз. Предварительно на щиты (левый/правый) 1 и 2 установить по наколкам выкатные ролики с помощью шурупов оцинкованных 4х16 мм. К торцам щитов (левые/правые) 1 и 2 по 2 шт по краям прибить с помощью гвоздей 2х20 набойки.

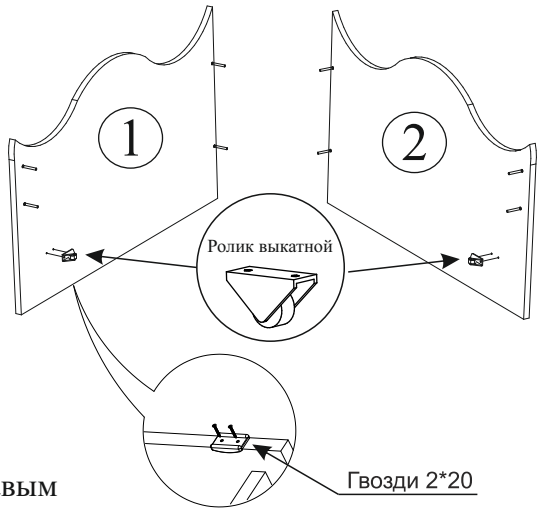


3. Далее на переднюю панель 3 и заднюю панель в глухие отверстия установить дюбель Twister. Подготовленные переднюю панель 3 и заднюю панель 10 скрепить с планкой 11 эксцентриковыми стяжками и зафиксировать их.

4. Получившуюся конструкцию скрепить с левым щитом 1 и правым щитом 2 с помощью евровинтов.

Монтаж эксцентриковой стяжки

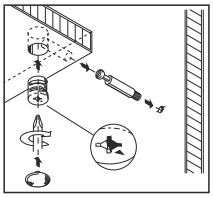

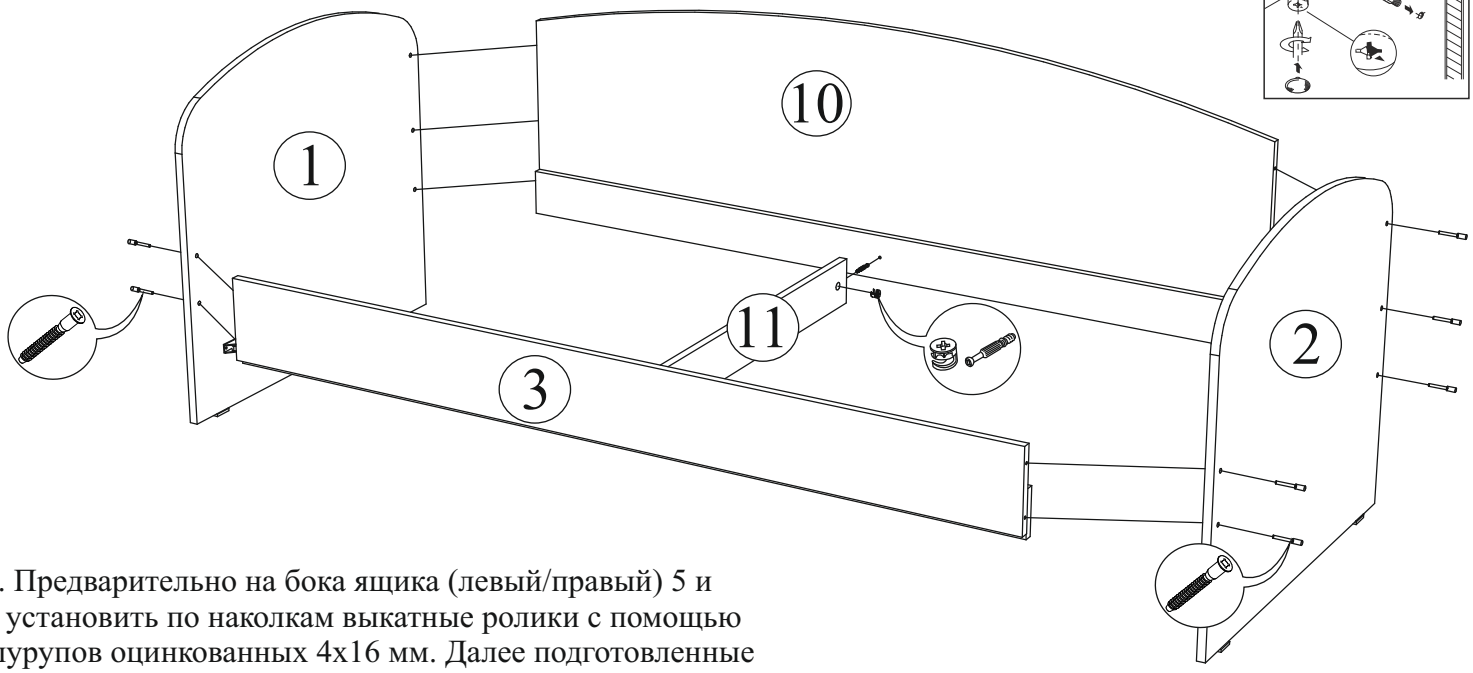


5. Предварительно на бока ящика (левый/правый) 5 и 6 установить по наколкам выкатные ролики с помощью шурупов оцинкованных 4х16 мм. Далее подготовленные бока ящика (левый/правый) 5 и 6 скрепить с передней вязкой ящика 7 и задней вязкой ящика 9 с помощью евровинтов. Перегородку 8 закрепить между передней вязкой ящика 7 и задней вязкой ящика 9 с помощью евровинтов.

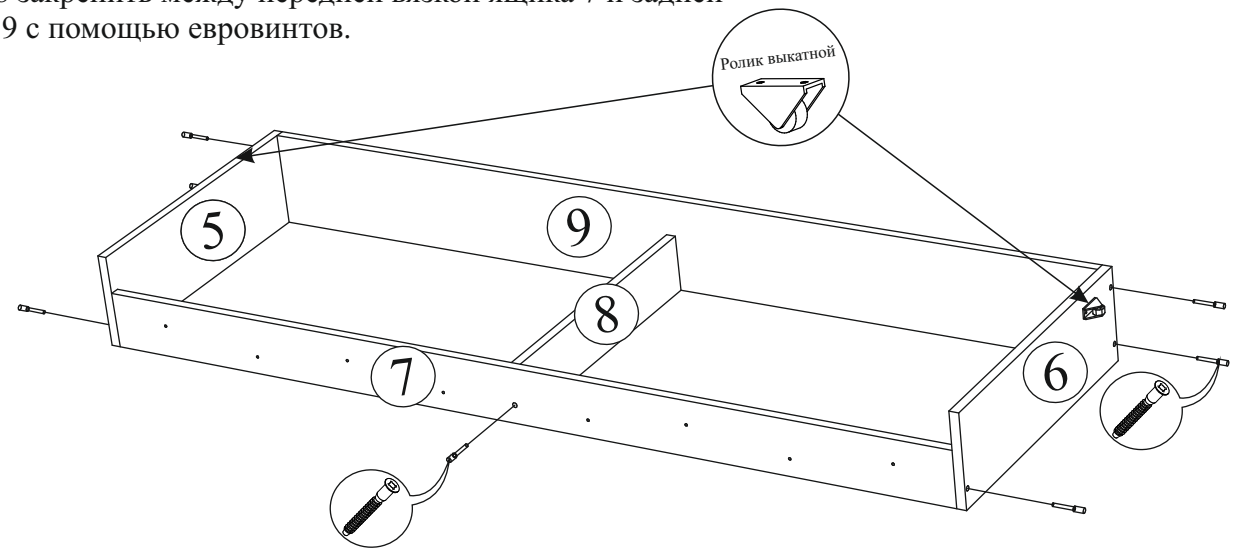

6. Собранную конструкцию положить лицевой стороной вниз. Замерить и уровнять диагональ. После этого приложить детали и выровнять углы. После выверки закрепить дно ящика 12 гвоздями к боковинам (левый/правый) ящика 5 и 6, перегородке ящика 8 и вязкам (передней/задней) ящика 7 и 9.

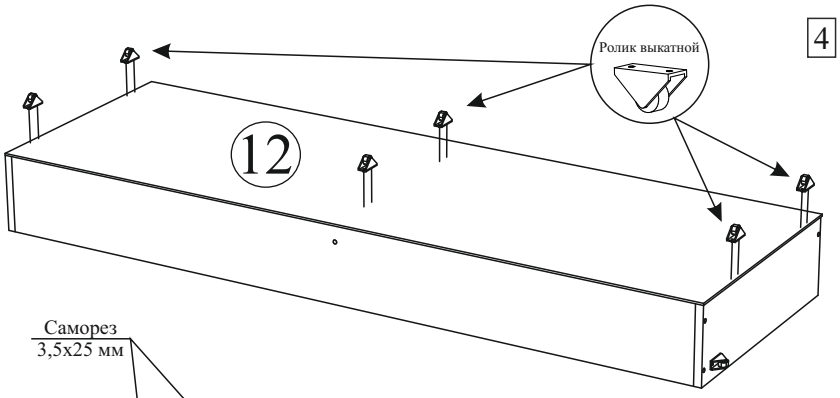


**ВНИМАНИЕ! ДВП должно выступать на 6 мм относительно передней вязки ящика 7.**

7. К торцам боковин (левый/правый) ящика 5 и 6, перегородке ящика 8 прикрутить выкатные ролики шурупами оцинкованными 4х16 мм. (рекомендуем первую пару роликов прикручивать ближе к фасадной части, а вторую пару с отступом **50 мм** от задней части ящика)

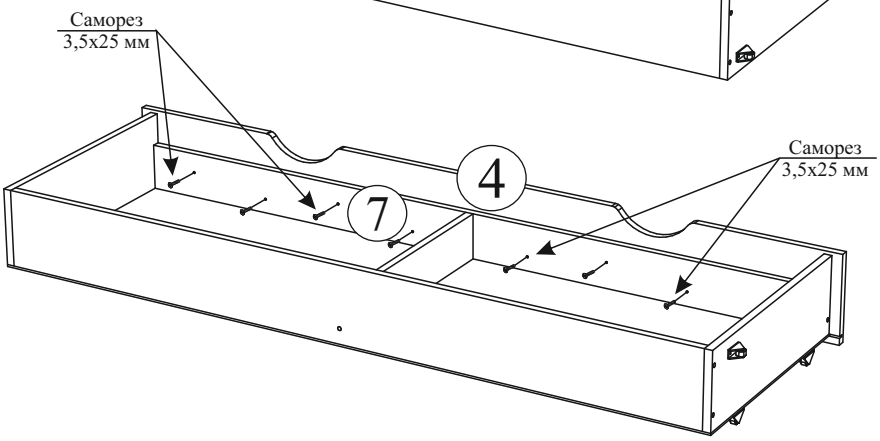


8. Далее фасад ящика 4 прикрепить к передней вязке ящика 7 с помощью саморезов 3,5х25 мм.

**ВНИМАНИЕ! В фасаде ящика 4 предварительно изготовлен пропил под ДВП ящика. При фиксации фасада 4 к передней вязке 7 необходимо убедиться в том, что ДВП ящика попало в пропил фасада.**

9. Установить собранный ящик внутрь основания кровати. Установить ленточные ламели внутрь основания кровати.

**ВНИМАНИЕ! Максимальная нагрузка на одно спальное местно не должна превышать 120 кг.**

**ВНИМАНИЕ! В состав упаковки изделия входит ДСП проложка размером 1590х50 «Бейли 1600» и 1890х50 «Бейли 1900». Она необходима для формирования ровной упаковки. Не несет конструктивной роли изделия. После сборки ДСП проложку можно выкинуть в ТБО.**

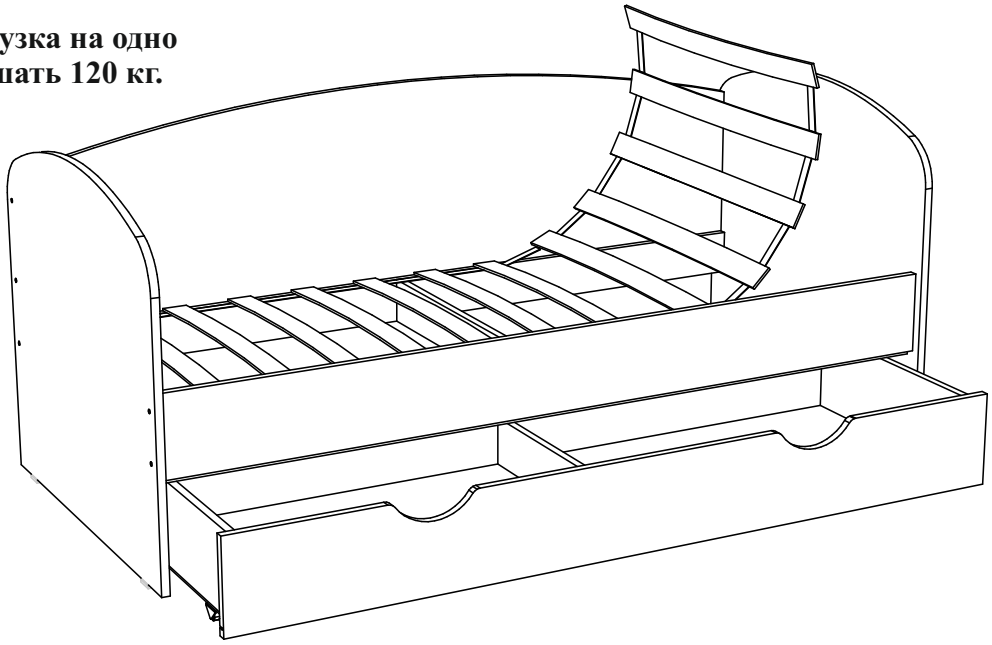

**Инструкция по уходу за мебелью и правила эксплуатации**

Для поддержания надлежащего внешнего вида и долговечности мебели рекомендуется соблюдать следующие общие правила.

- Мебель должна эксплуатироваться в сухих и теплых помещениях, имеющие отопление и вентиляцию при температуре воздуха не ниже +10 и не выше +40 градусов по цельсия, относительной влажности 65-85%.
- Расположение мебели ближе одного метра от отопительных приборов и других источников тепла, а также под прямыми солнечными лучами, вызывает ускоренное старение покрытия и деформацию мебельных щитов.
- Поверхность деталей мебели следует оберегать от попадания влаги во избежание разбухания каркасов, фасадов и столешницы, отклеивания кромок на боковых поверхностях.
- Следует оберегать поверхность мебели и ее конструктивные элементы от механических повреждений, которые могут быть вызваны воздействием твердых предметов, абразивных порошков, а также чрезмерными физическими нагрузками.
- Изделия мебели необходимо устанавливать на ровные поверхности.
- Рекомендуется для чистки преимущественно пользоваться мягкой тканью или замшей, смоченной и хорошо отжатой перед использованием. Всегда тщательно высушивайте (протирайте сухой тканью) смоченные участки по окончании чистки. Не следует использовать средства, обладающие абразивными свойствами, а также губки с покрытием из металлического волокнообразного или стружечного материала при чистке.
-В процессе эксплуатации мебели возможно ослабление крепежной фурнитуры, необходимо осуществлять «затяжку» всех изделий металлофурнитуры, осуществляющих крепеж и регулировку узлов, обеспечивающих открывание и трансформацию подвижных элементов.