Инструкция по сборке

Сборка и монтаж стеллажей

1. Установка опор
2. Монтаж задних стенок
3. Монтаж полок
4. Монтаж аксессуаров

1. Установка опор

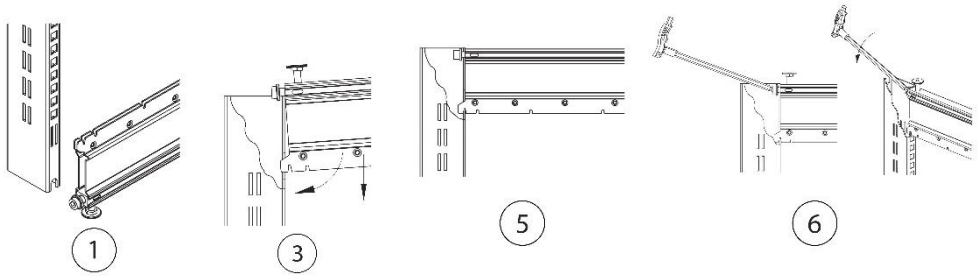

1. Перед монтажом;
2. Вставить профиль, Опустить вниз и обернуть, Опустить вниз;
3. Правильная позиция;
4. Закрепленную на крючках прикрутить при помощи имбусового ключа с шарообразным наконечником;

2. Монтаж задних стенок

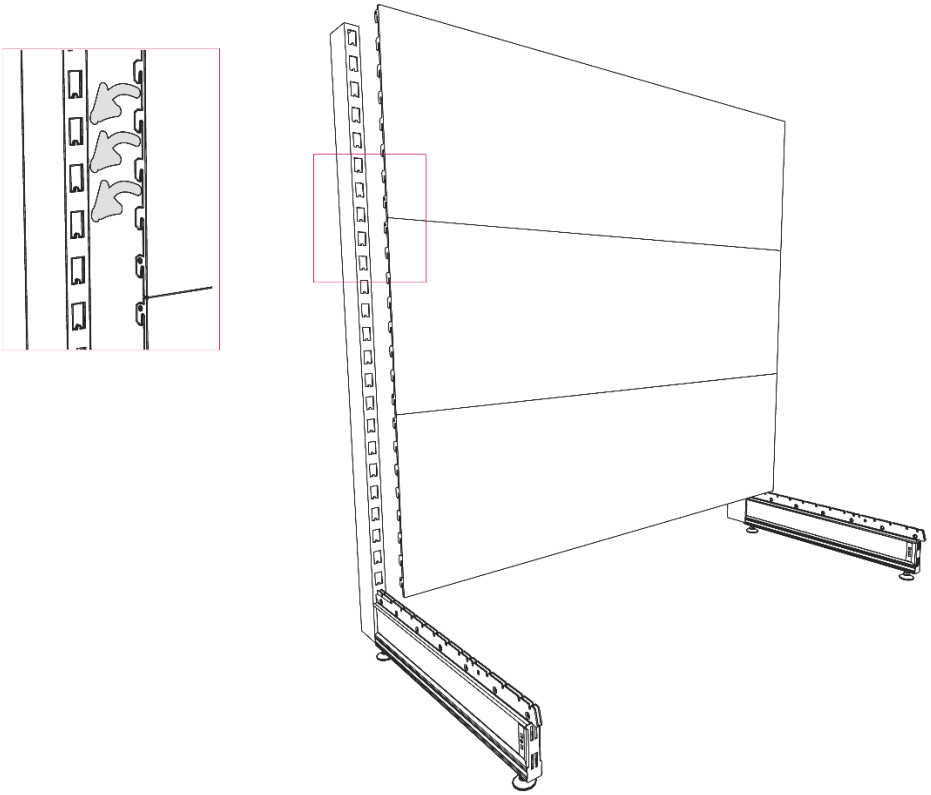

Установить опоры стеллажа и соединить их при помощи задних стенок начиная с самого нижнего уровня.

3. Монтаж полок

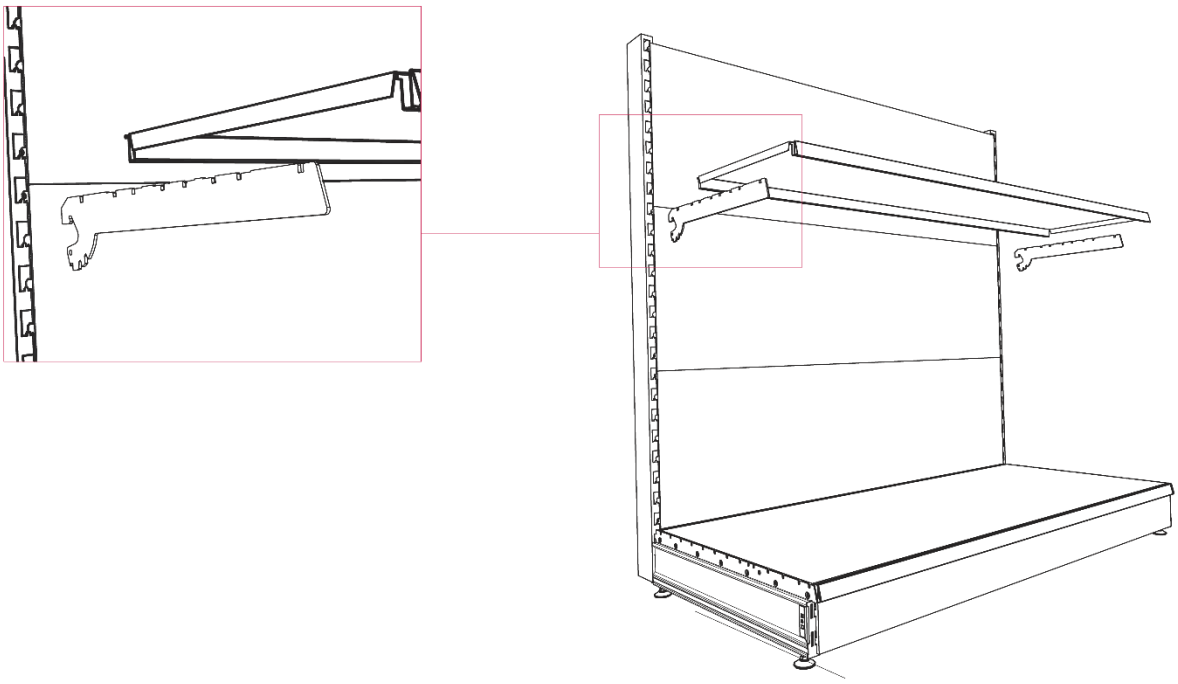

Закрепить кронштейны и соответствующие им полки.

Внимание!

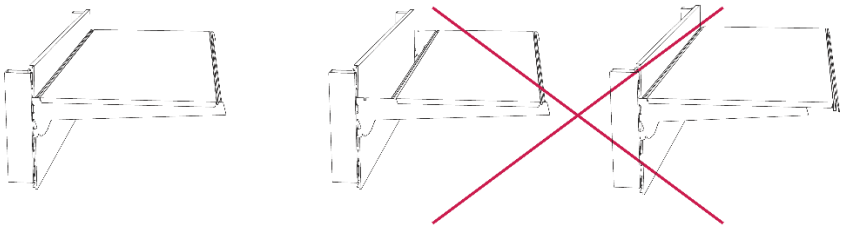

Каждая полка должна быть расположена на двух, соответствующих по размерам кронштейнах.

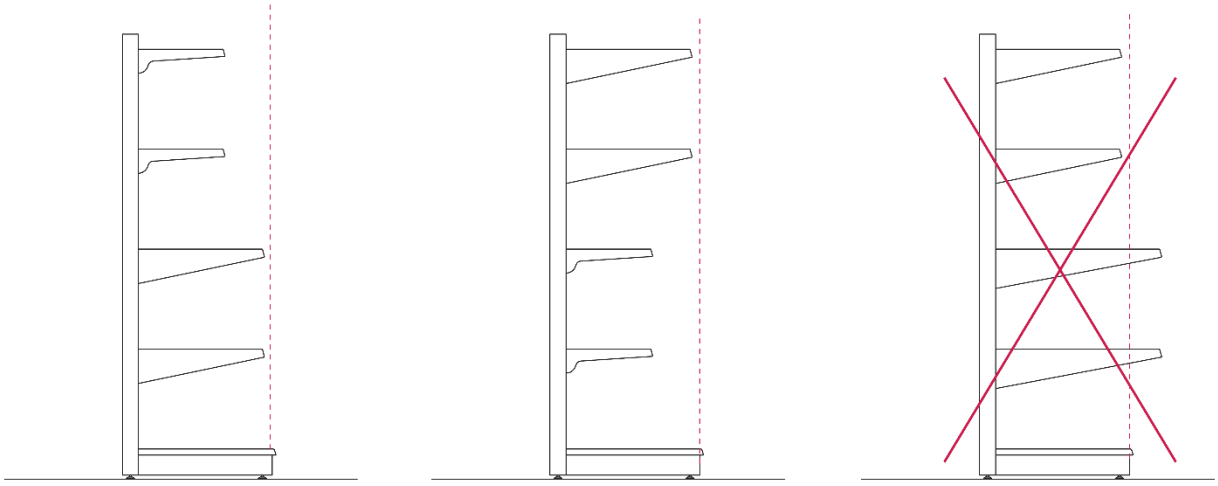

Не следует применять полки с глубиной больше, чем глубина стопы стеллажа (базовой, нижней полки).

4. Монтаж аксессуаров

Каждый правильно установленный стеллаж может оснащаться рядом аксессуаров, соответствующих индивидуальным требованиям пользователя. Основными аксессуарами являются крючки, разделители и перегородки полок, ограничители поверхности полок, корзины. Аксессуары имеют чаще всего универсальный характер и могут использоваться в разных системах стеллажей.

Стеллажи, оснащённые крючками и с полочными разделителями.

Крючки:

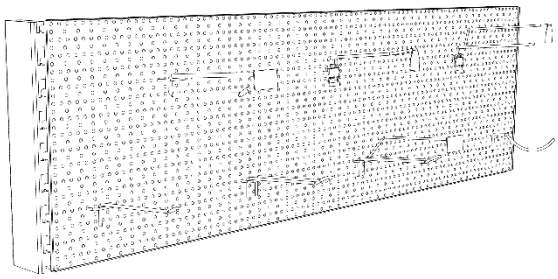

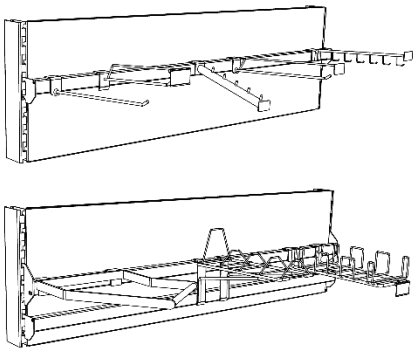

На задние перфорированные стенки и на балки.

При использовании крючков необходимо:

1. Подобрать соответствующий тип крючка к хранимому товару таким образом, чтобы товар не соскальзывал с крючка.
2. Сохранить нужный вертикальный и горизонтальный просвет между очередными крючками, чтобы повешенные на них товары не прикасались друг к другу и не приводили к вытягивании других крючков при съемке.
3. Монтируя крючки на балки, надо обратить усиленное внимание на то, чтобы размеры их держателей соответствовали поперечным размерам балок.

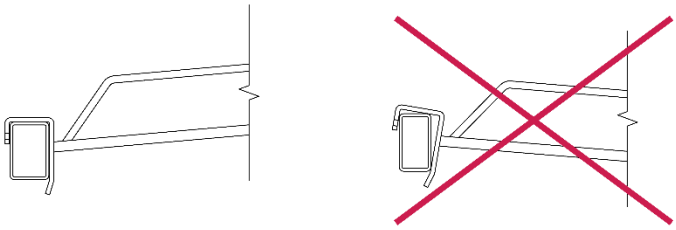

4. В случае использования крючков с креплением для этикетки в целях сохранения безопасности пользователей надо использовать исключительно крючки с движущейся этикеткой.

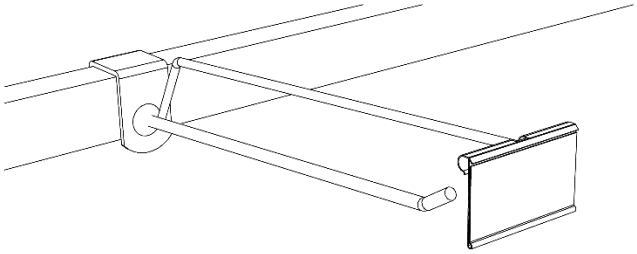

Монтаж и использование:

Обращая внимание на широкий круг использования и индивидуальные требования пользователей, монтаж аксессуаров на стеллажах для магазинов осуществляется непосредственно сотрудниками магазинов, занимающимися обслуживанием секций и расположением товаров. Устанавливая аксессуары на стеллажах надо придерживаться следующих советов:

- Для сохранения правильного способа загрузки стеллажа надо придерживаться принципа, что никакой экспозиционный элемент (напр. полка) не может выступать за линию нижней (базовой) полки. Это не касается фризов стеллажей, информационных и рекламных таблиц, которые монтируются на специальных конструкциях.

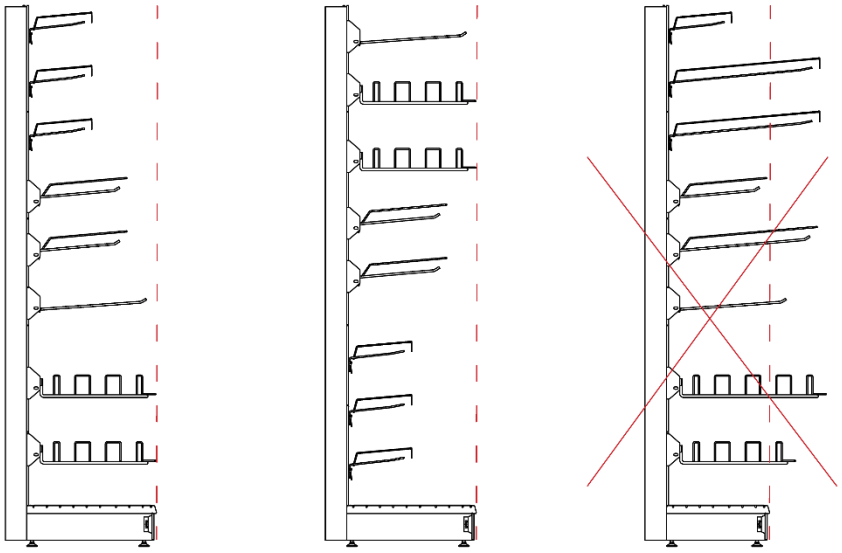
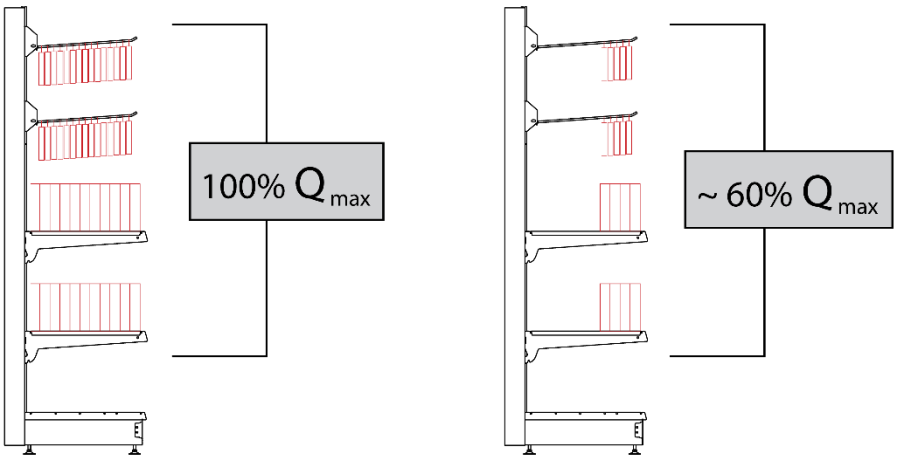
- Все допустимые нагрузки находящиеся в инструкции рассчитаны при учете равномерного расположения груза. В случае скопления груза у наружной грани стеллажа, допустимая грузоподъемность уменьшается до 60% начального показателя.