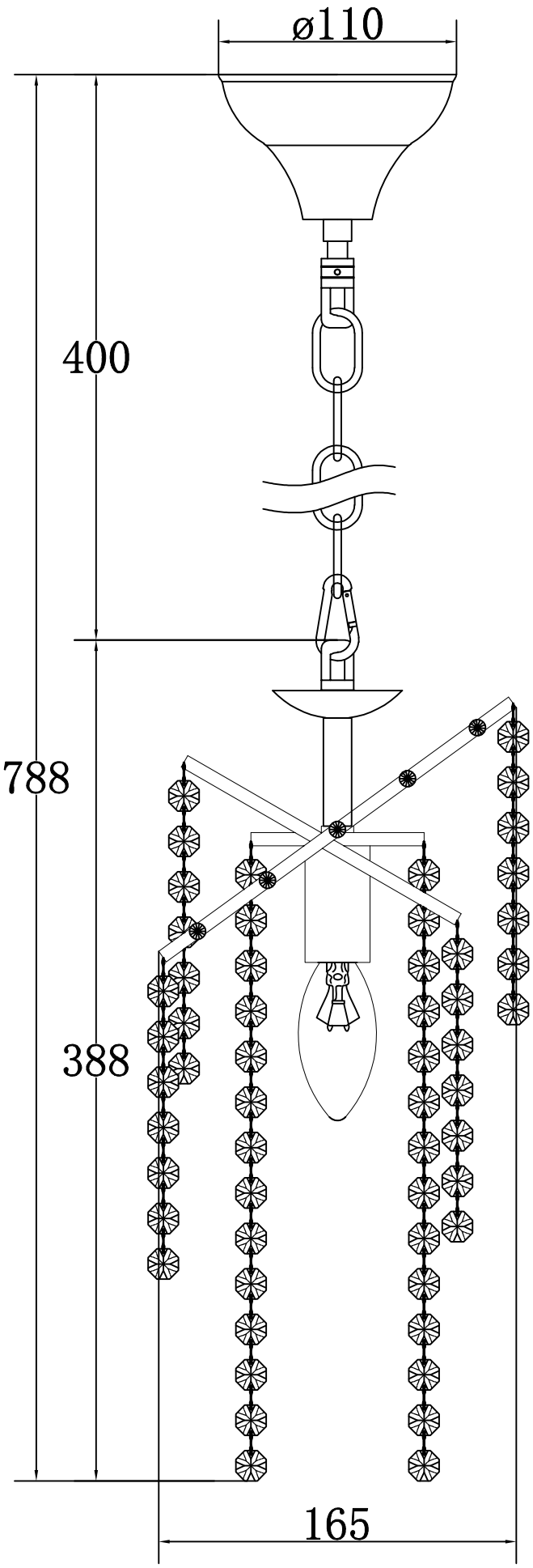
ø110
400
788
388
165

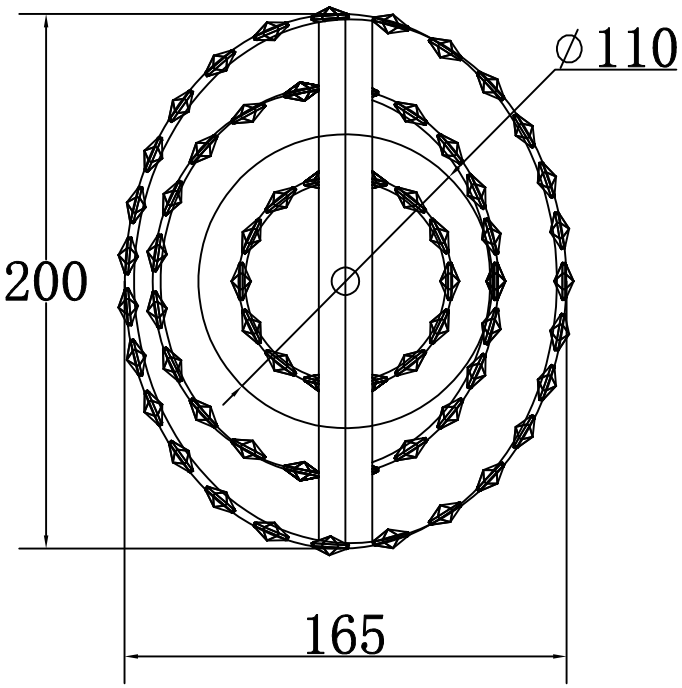
∅110
200
165