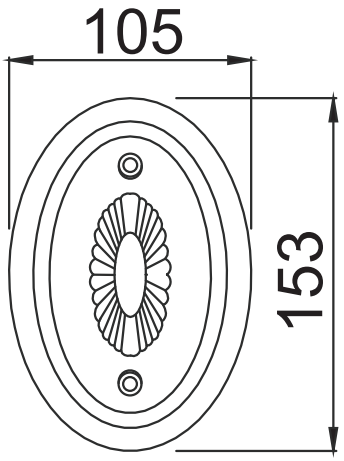
105
153

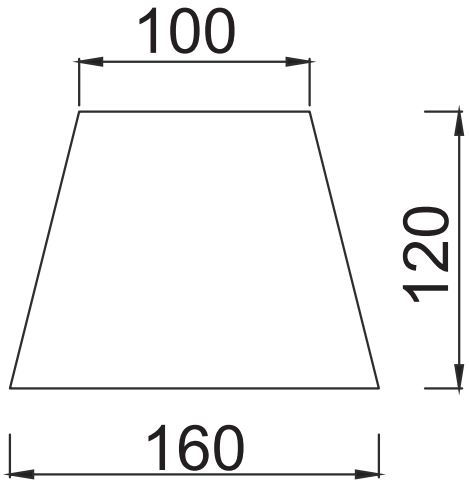
100
120
160

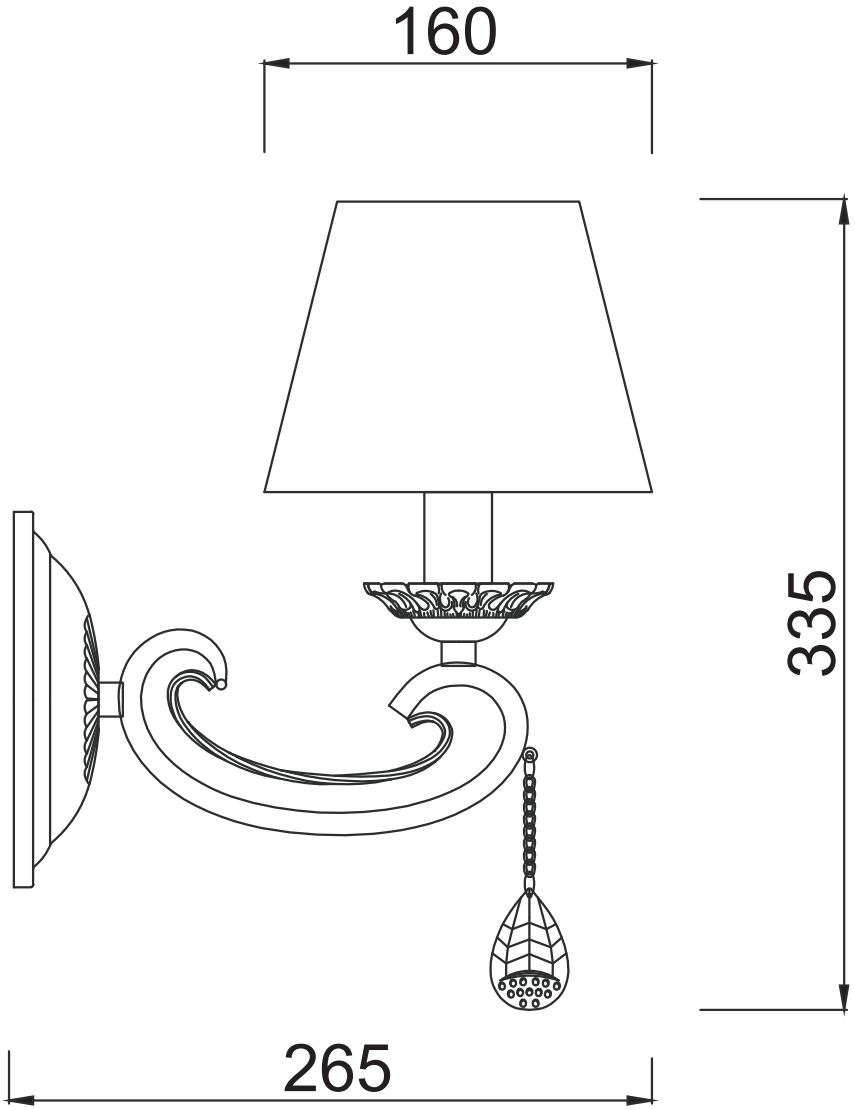
160
335
265