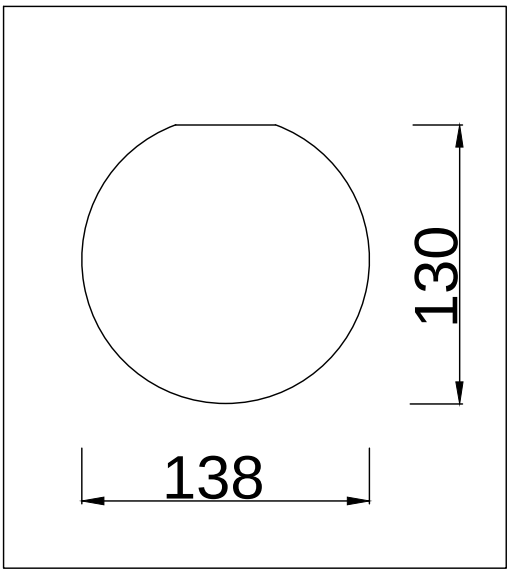
130
138

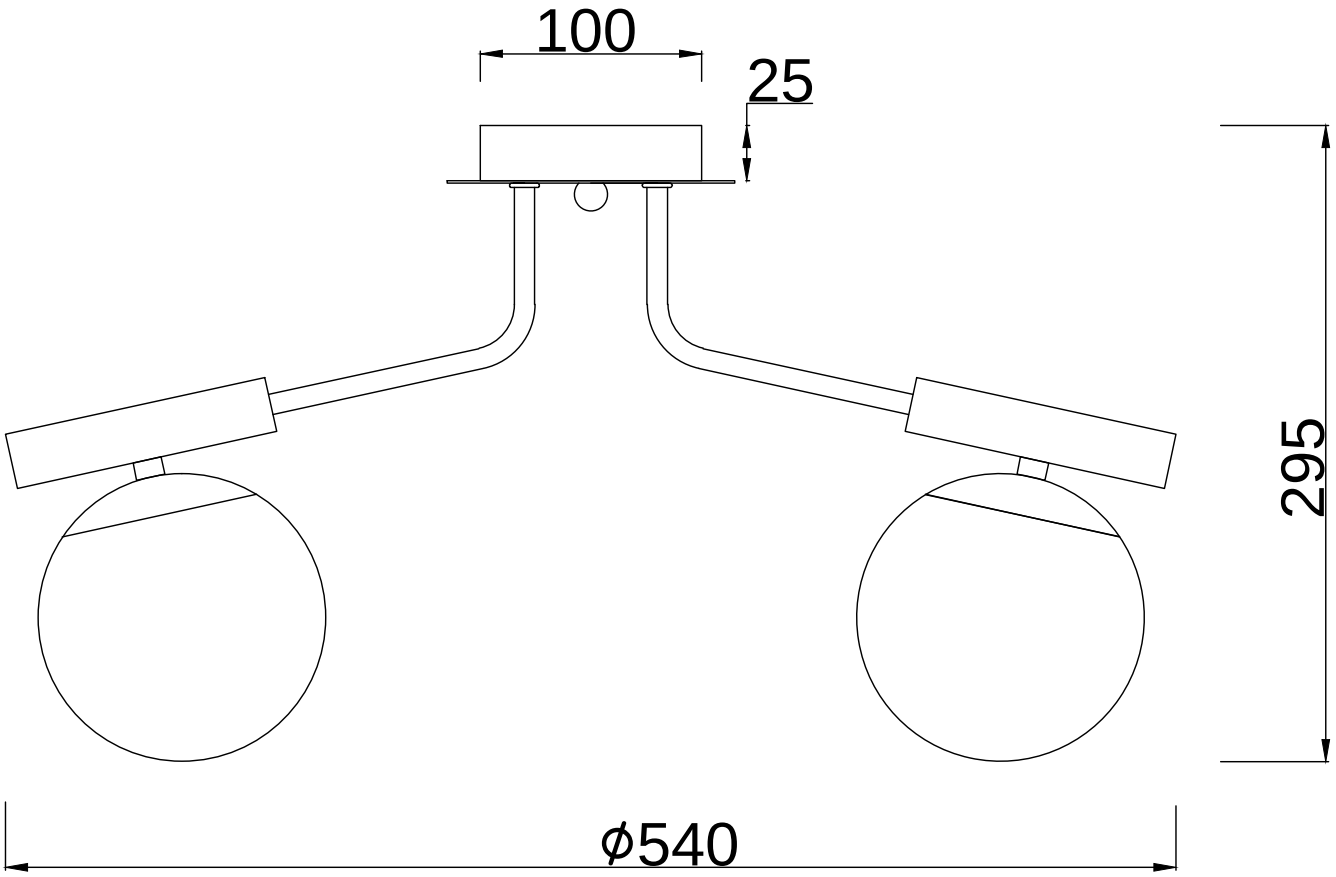
100
25
295
ϕ540