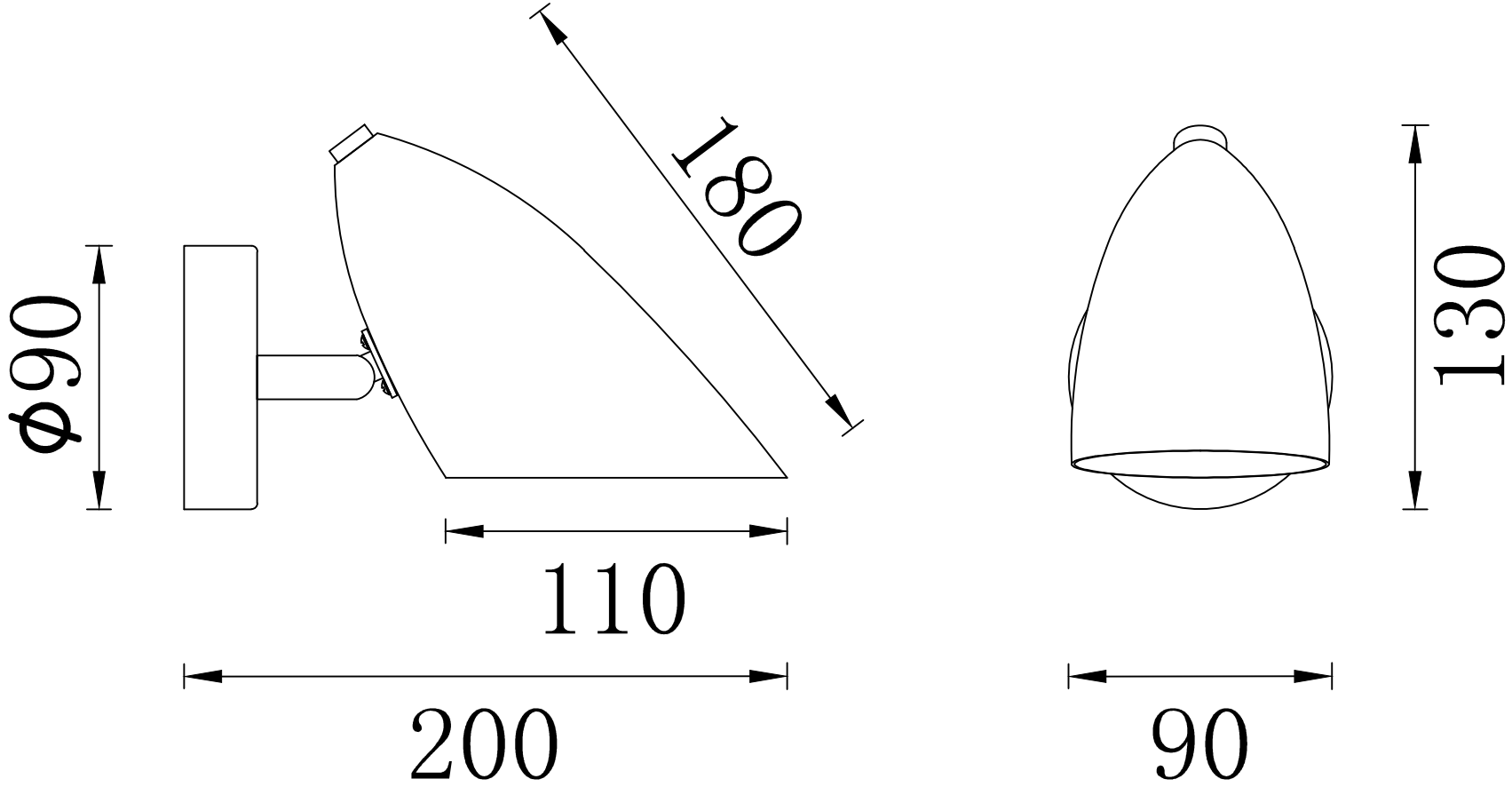
180
ϕ90
110
200
130
90