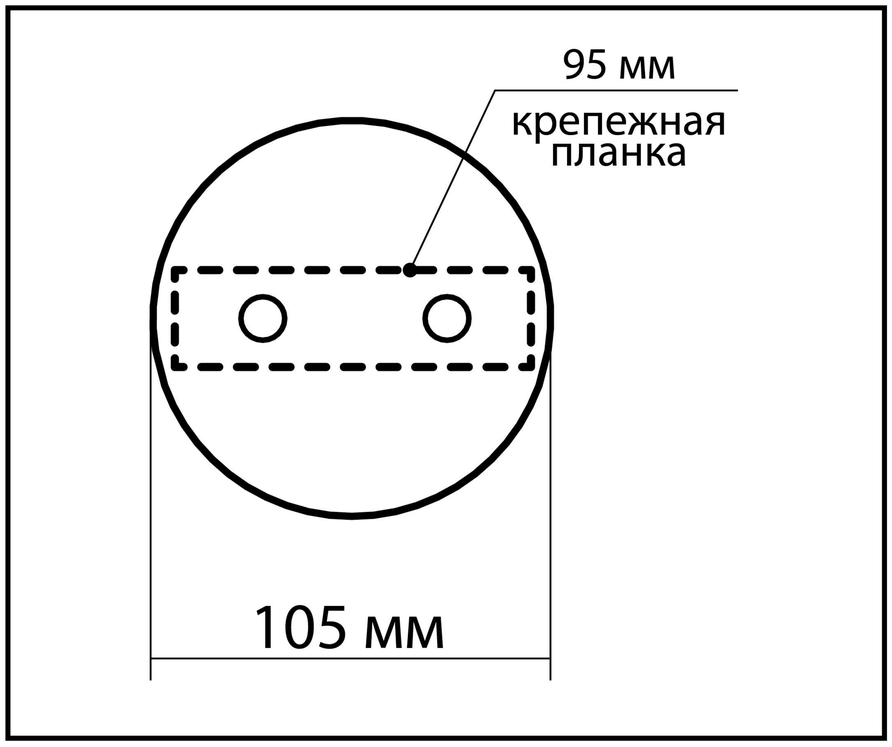
95 мм
крепежная планка
105 мм

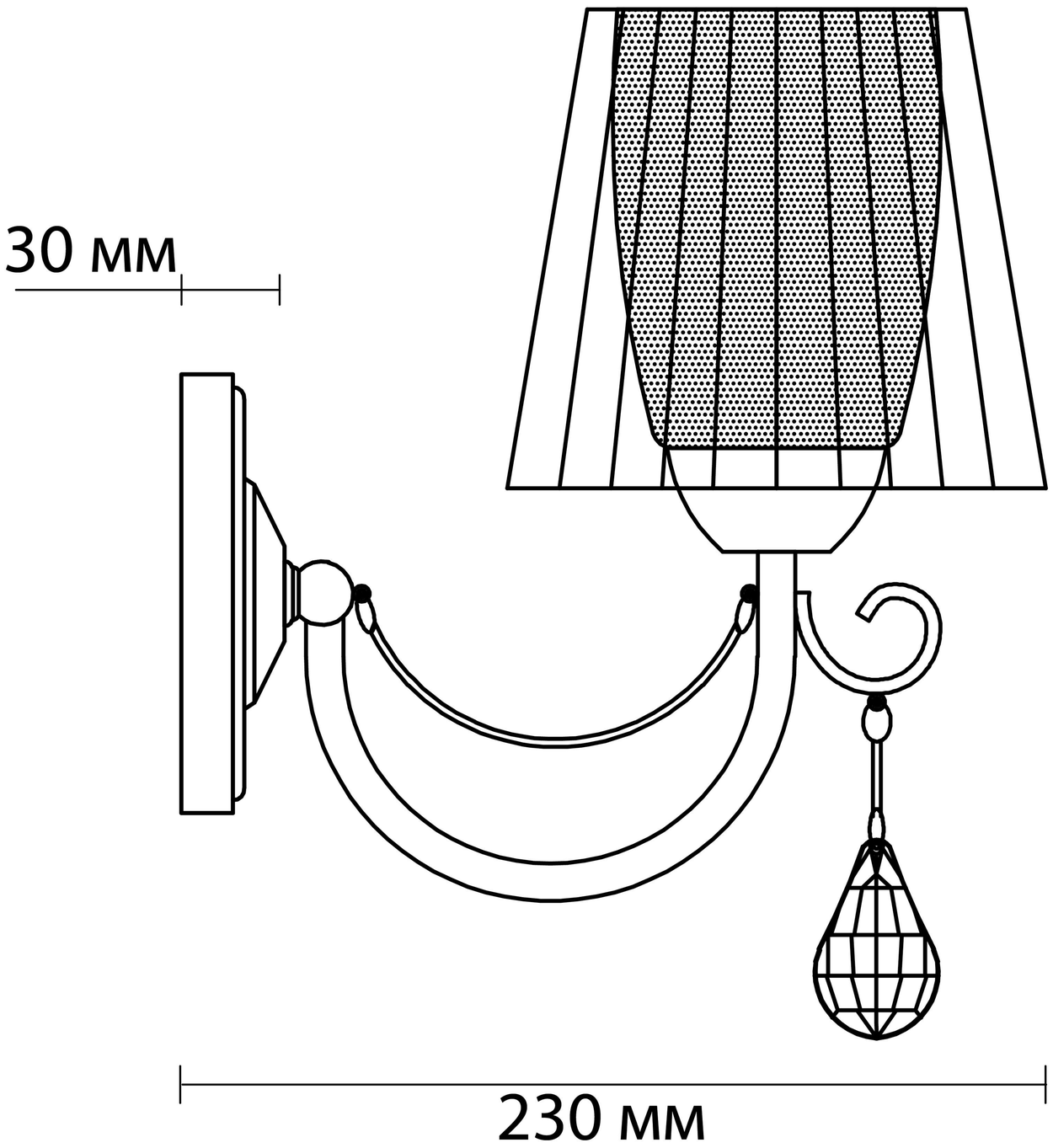
30 мм
230 мм

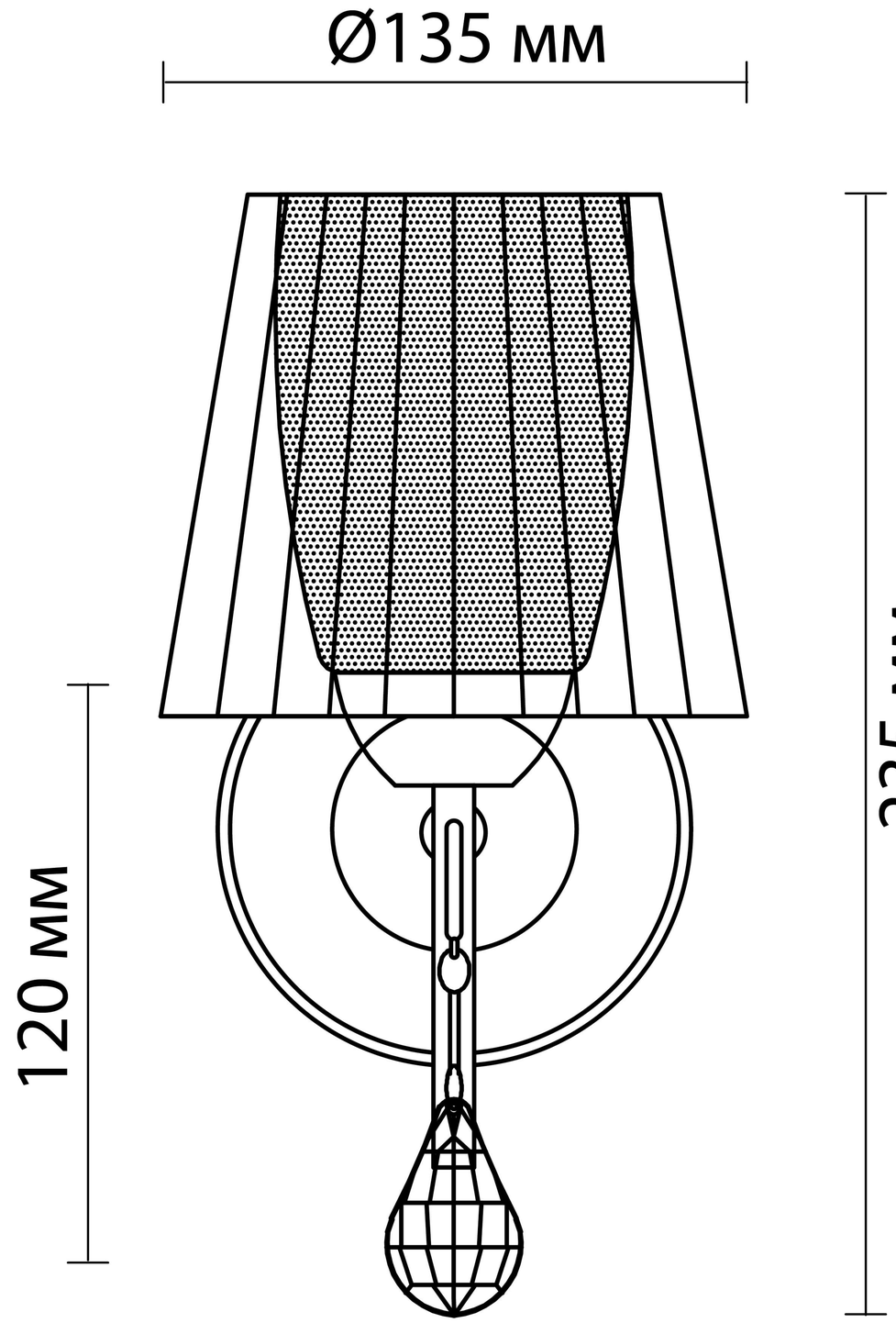
Ø135 мм
120 мм
235 мм