СТН МТ26 РУКОВОДСТВО ПО ЭКСПЛУАТАЦИИ
ТЕРМОРЕГУЛЯТОР ДЛЯ ТЕПЛЫХ ПОЛОВ

1. Назначение
Терморегулятор электрический СТН МТ26 предназначен для автоматического регулирования температуры (поддержания заданной пользователем температуры) в помещениях, оборудованных кабельными системами отопления «теплый пол» с использованием выносного встроенного датчика температуры.

Терморегулятор предназначен для стандартного скрытого монтажа в стенной коробке диаметром 65 мм.

Рекомендован для установки с любыми системами электрического обогрева (резистивные кабели и маты, ИК пленки и т.д.) мощностью не более 3520ВТ/~220В или 3600Вт/~230В (16А).

2. Технические требования
Питание от сети переменного тока..... ~220В (±5%), 50Гц
Максимальный ток коммутации.....……....16А
Максимальная мощность нагрузки.....3520ВТ/16А
Потребляемая мощность.....5Вт
Диапазон регулирования температуры.....+5°С...+40°С
Погрешность регулирования.....±0,5°С
Защита корпуса.....IP20

Габаритные и установочные размеры:

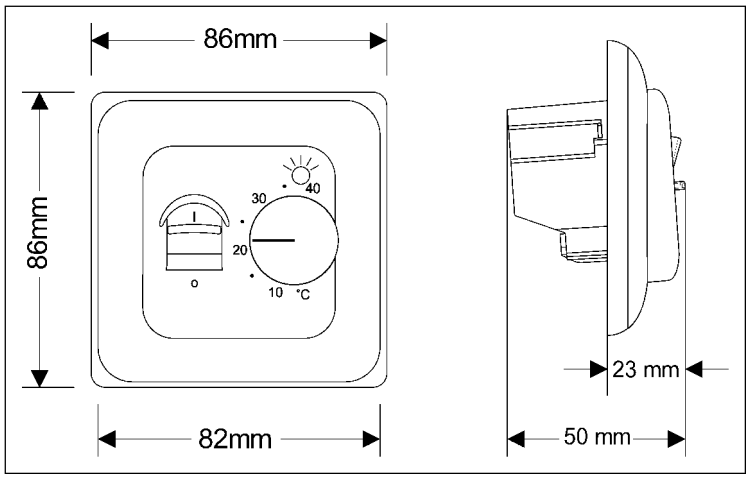

Внимание! Градуировка не терморегуляторе приведена условно!

Температура и сопротивление датчика пола:

Температура	Сопротивление, Ом
5	**22070**
10	**17960**
20	**12091**
30	**8312**
40	**5827**

3. Комплект поставки:
Терморегулятор — 1 шт.
Датчик температуры пола — 1 шт.
Паспорт, инструкция пользователя — 1 шт.
Упаковка — 1 шт.

4. Монтаж датчика температуры пола
Монтаж датчика температуры пола производится одновременно с установкой нагревательной секции. Установите датчик в гофротрубку и заглушите торец трубки для предотвращения попадания раствора или клея. Установите гофротрубку с датчиком по центру между двумя нитками нагревательного кабеля. Сделайте штробу 20х20мм от места установки до монтажной коробки и проведите гофротрубку с датчиком к монтажной коробке.

5. Установка терморегулятора
Определите место установки терморегулятора (см. рис.). Высота установки 0,3...1,2м от пола. Избегайте попадания прямых солнечных лучей на терморегулятор. Подготовьте отверстие диаметром 68мм и глубиной 60мм в стене. Затем установите монтажную коробку в стену и закрепите ее.

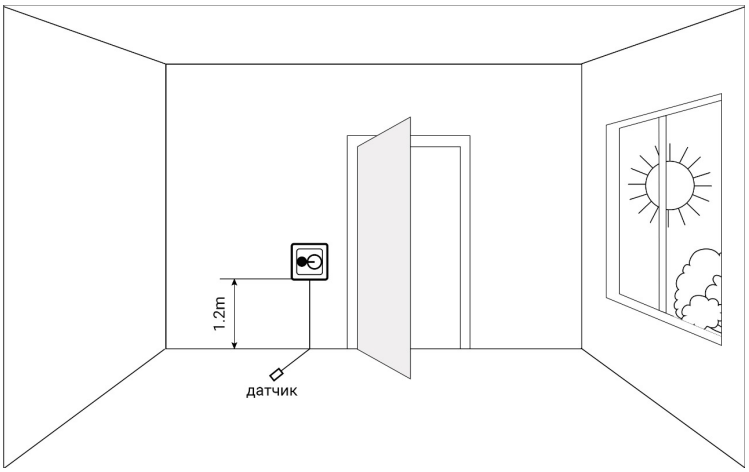

Подведите питающие провода, монтажные концы нагревательной секции, датчика температуры пола к монтажной коробке в гофротрубках. Переведите клавишу выключателя в положение ВЫКЛ «0». Кратковременно подайте напряжение на питающие провода, индикатором фазы определите фазный провод, пометьте его. Отключите питание 220В. Присоедините провода к клеммам терморегулятора согласно схеме на тыльной стороне терморегулятора.

ВНИМАНИЕ! НЕПРАВИЛЬНОЕ ПОДКЛЮЧЕНИЕ МОЖЕТ ПРИВЕСТИ К ВЫХОДУ ИЗ СТРОЯ ТЕРМОРЕГУЛЯТОРА, ДАТЧИКА ТЕМПЕРАТУРЫ, НАГРЕВАТЕЛЬНОЙ СЕКЦИИ. ПОЛЬЗУЙТЕСЬ УСЛУГАМИ КВАЛИФИЦИРОВАННЫХ СПЕЦИАЛИСТОВ.

Закрепите терморегулятор в монтажной коробке. Подайте напряжение на терморегулятор.

6. Включение терморегулятора
Поверните ручку регулятора температуры против часовой стрелки в крайнее положение. Переверните выключатель в положение ВКЛ «I». Поверните ручку регулятора температуры по часовой стрелки, загорится светодиод, означающий включенное состояние терморегулятора. Поворот ручки регулятора температуры против часовой стрелки уменьшает температуру, по часовой — увеличивает.

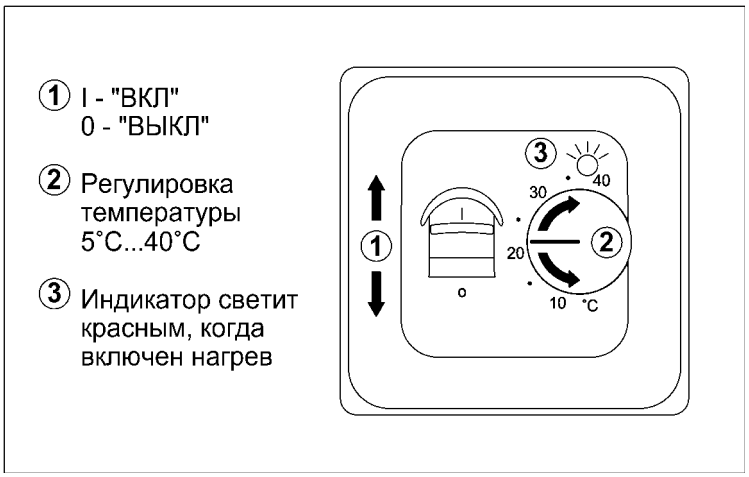

7. Выключение терморегулятора
Поверните ручку регулятора температуры против часовой стрелки в крайнее положение. Переведите выключатель в положение ВЫКЛ «0».

8. Уход за терморегулятором
Терморегулятор требует к себе внимательного и бережного отношения. Не допускайте грубого механического воздействия на поверхность изделия, ровно как и контакта с кислотами, щелочами, растворителями. Это может привести к ухудшению внешнего вида изделия. Содержите терморегулятор в чистоте, не допускайте попадания загрязнений, жидкостей, насекомых внутрь изделия. Дополнительного обслуживания терморегулятор не требует.

CTH MT26 РУКОВОДСТВО ПО ЭКСПЛУАТАЦИИ
ТЕРМОРЕГУЛЯТОР ДЛЯ ТЕПЛЫХ ПОЛОВ

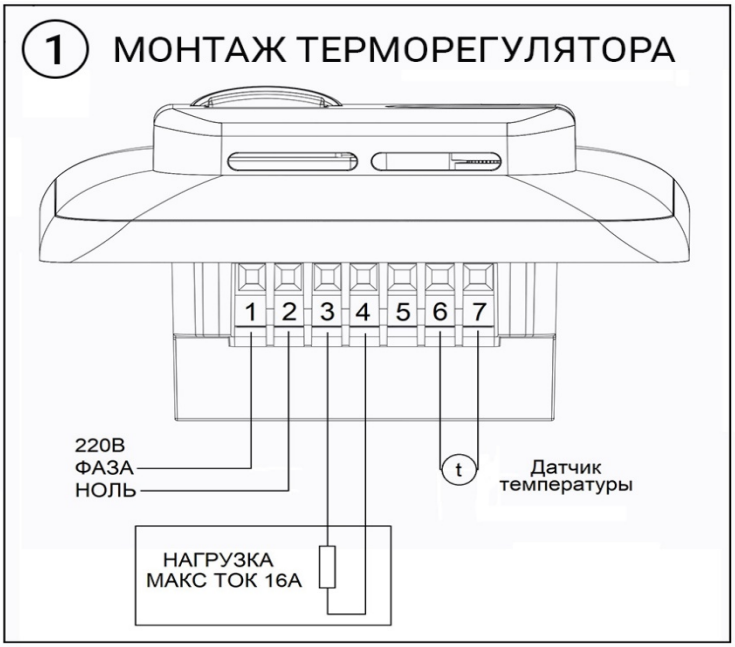

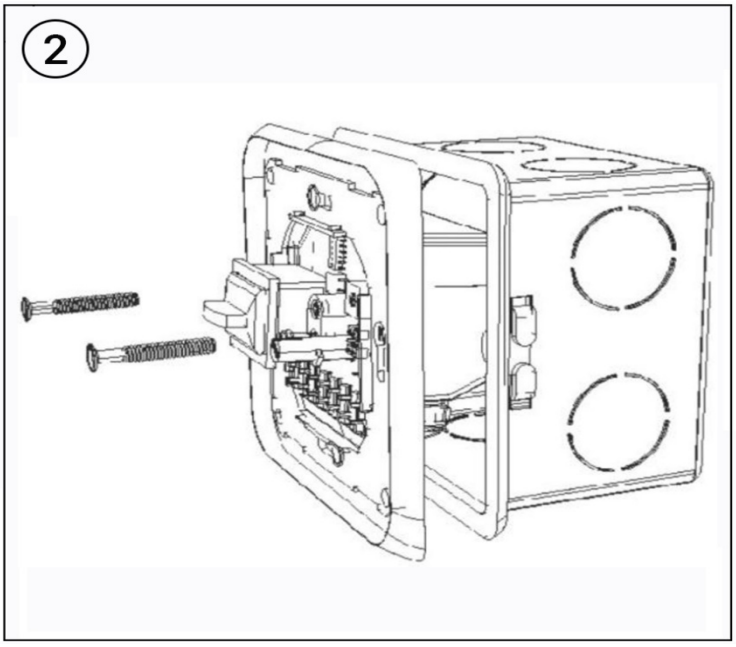

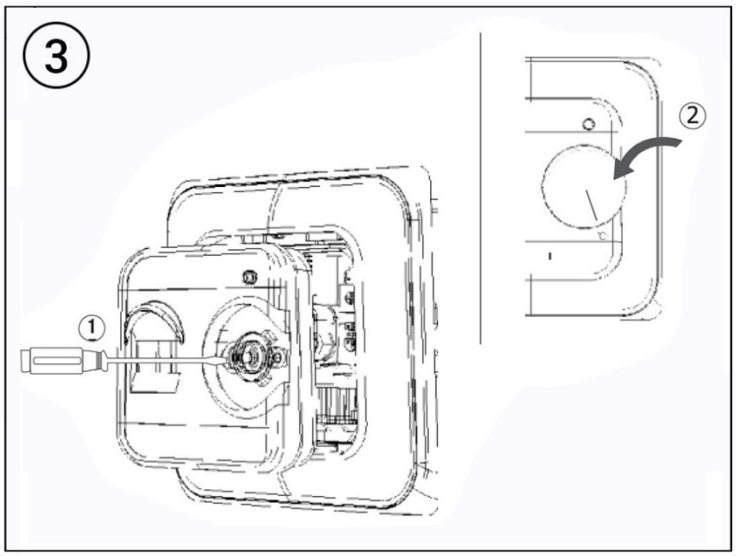

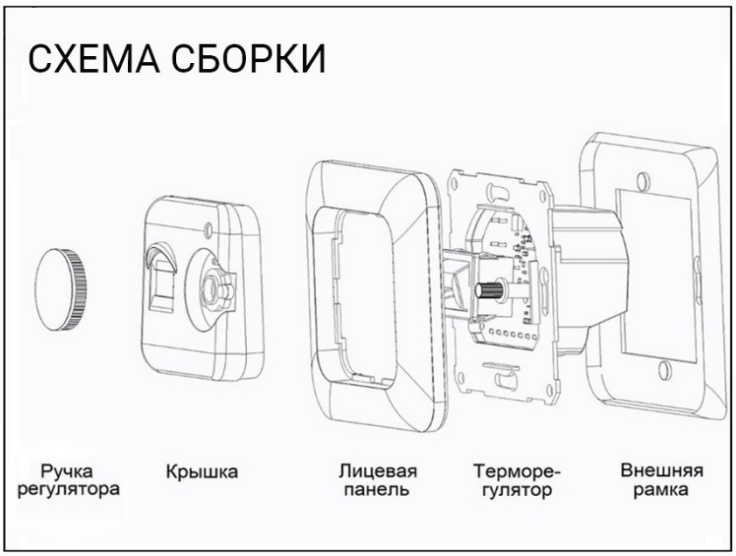

ГАРАНТИЯ

Покупатель (ФИО): _____

Адрес объекта (покупателя): _____

Настоящим подтверждаю приемку изделий, пригодность их к использованию и согласие с условиями гарантии:

_____

_____	_____	_____
(гарантийный срок продавца на систему)	дата	печать, подпись