Инструкция по сборке

Мобильная туалетная кабина

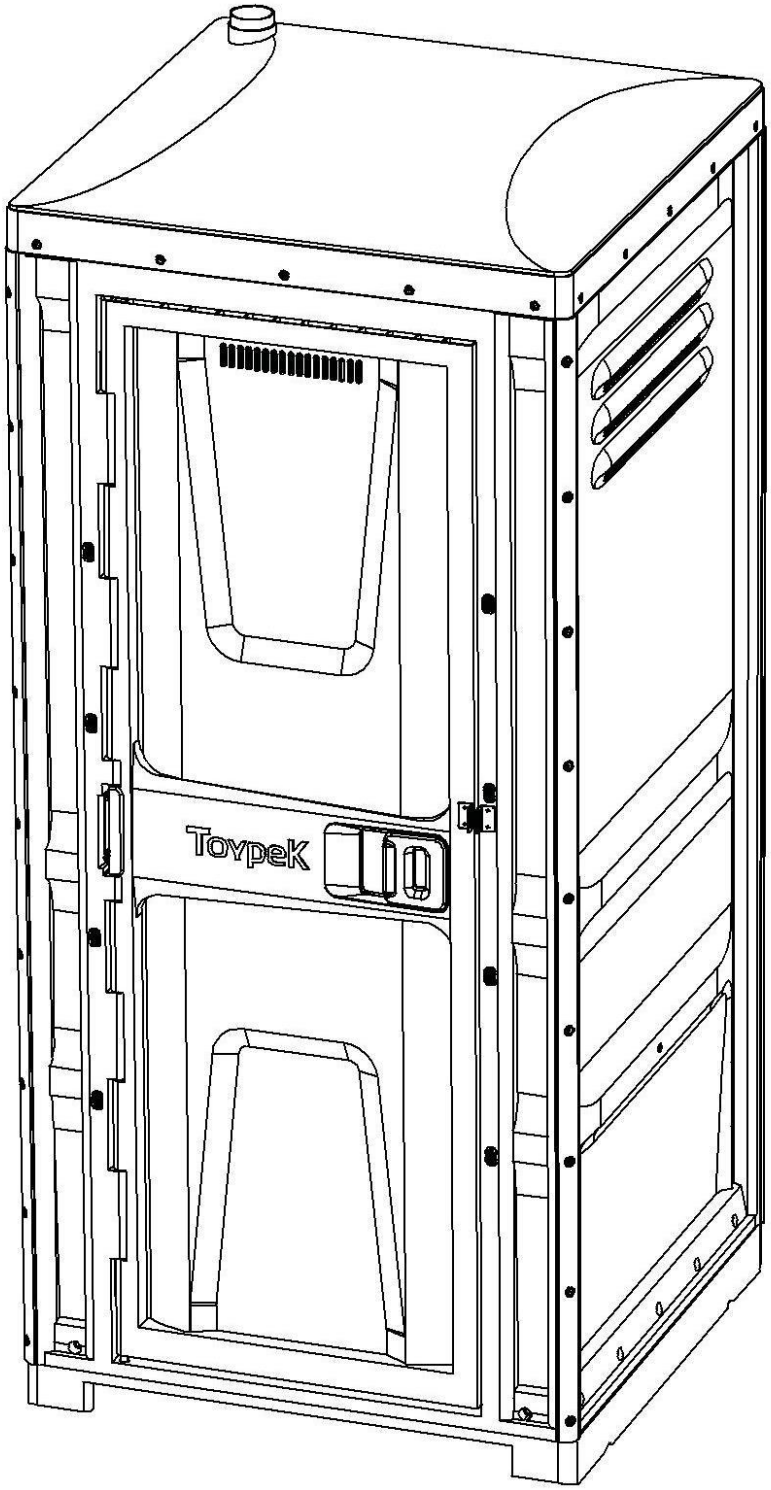

Состав деталей

1. Арка двери – 1 шт.	2. Дверь – 1 шт.	3. Боковая панель – 3 шт.
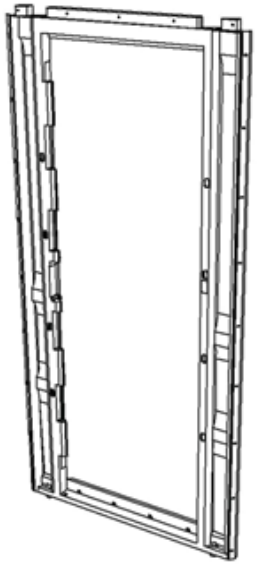	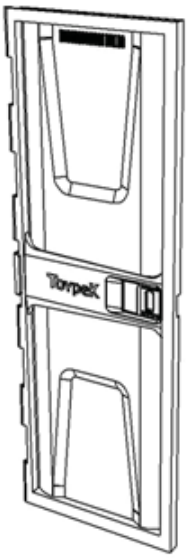	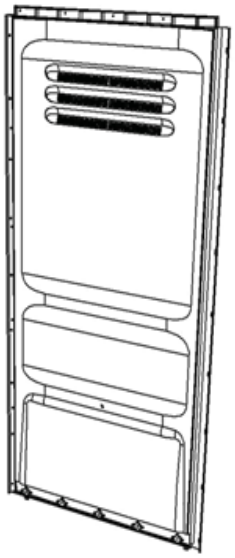
4. Основание – 1 шт.	**5. Крышка – 1 шт.**	**6. Накопительный бак – 1 шт.**
7. Крышка накопительного бака – 1 шт.	**8. Накладка – 1 шт.**	**9. Сиденье с крышкой – 1 шт.**
10. Ручка – 2 шт.	**11. Засов с наклейкой – 1 шт.**	**12. Пружинный модуль – 1 шт.**
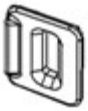		
13. Заглушка – 18 шт.	**14. Труба вентиляционная – 1 шт.**	**15. Крепёж – 1 комплект.**

Состав комплекта крепежа и необходимый инструмент

15.1. Заклёпка лепестковая – 85 шт.	15.2. Гайка М6 – 20 шт.	15.3. Болт М6 × 30 мм – 12 шт.
15.4. Саморез 3,9 × 19 мм – 18 шт.	15.5. Шайба D6 увеличенная – 20 шт.	15.6. Гайка М6 – 2 шт.
	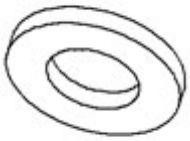	
15.7. Заклёпка вытяжная 4,8 × 16 мм – 5 шт.	15.8. Шпилька М6 × 220 мм – 1 шт.	15.9. Саморез 6 × 45 мм – 4 шт.
16. Крепление навесного замка – 2 шт.	17. Держатель туалетной бумаги – 1 шт.	18. Крючок для одежды – 1 шт.
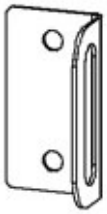	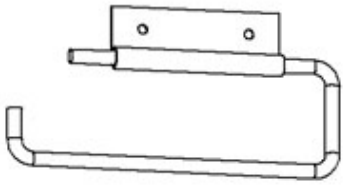	
Пруток D15 × 920 мм – 2 шт.	Инструменты	
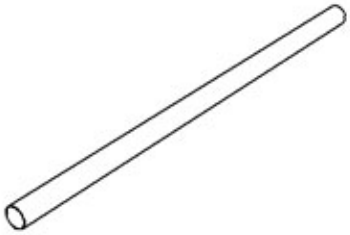	Дрель-шуруповёрт Заклёпочник Насадка на крестовую отвёртку Насадка под гайку М6 (ключ 10) Ключ под гайку М6 (ключ 10)	Сверло D5 Сверло D6

Сборка мобильной туалетной кабинки

Шаг 1. Сборка дверного полотна.

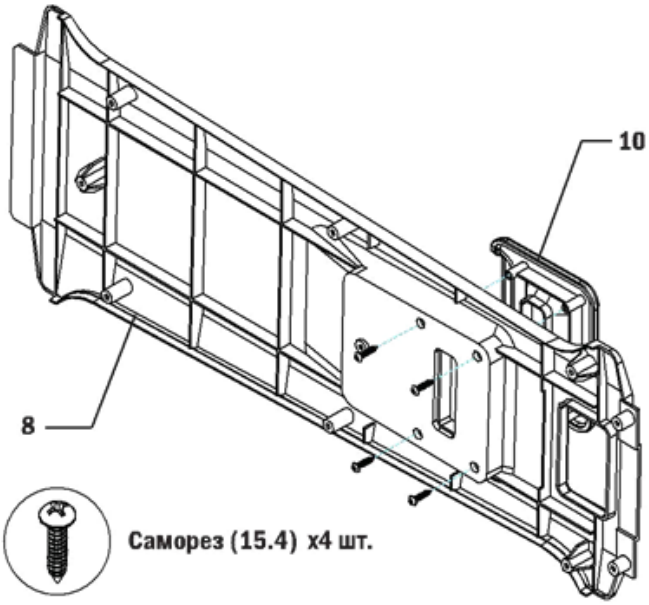

Внимание!

При транспортировке комплектующих и складском хранении возможно прогибание деталей, имеющих большие линейные размеры (боковые панели). Такой случай не является дефектом или браком – это обусловлено пластичностью деталей.

Перед сборкой туалетной кабины положите такие детали на ровную поверхность на 2–3 часа либо оставьте их под нагрузкой на 20–30 минут при температуре не менее 20 °С. Детали примут исходную форму, после чего можно приступать к сборке.

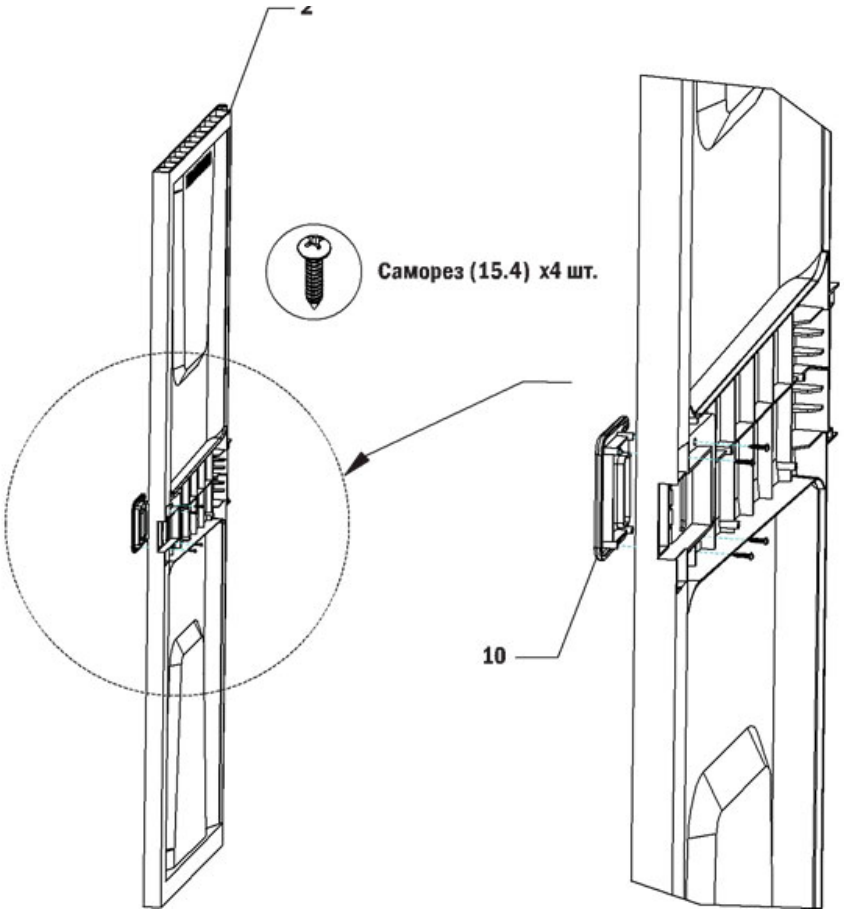

Шаг 2 . Сборка дверного полотна и фронтальной арки.

Пользуясь шаблонами (см. страницу 13), просверлите 4 отверстия диаметром 6 мм для крепления пружинного модуля.

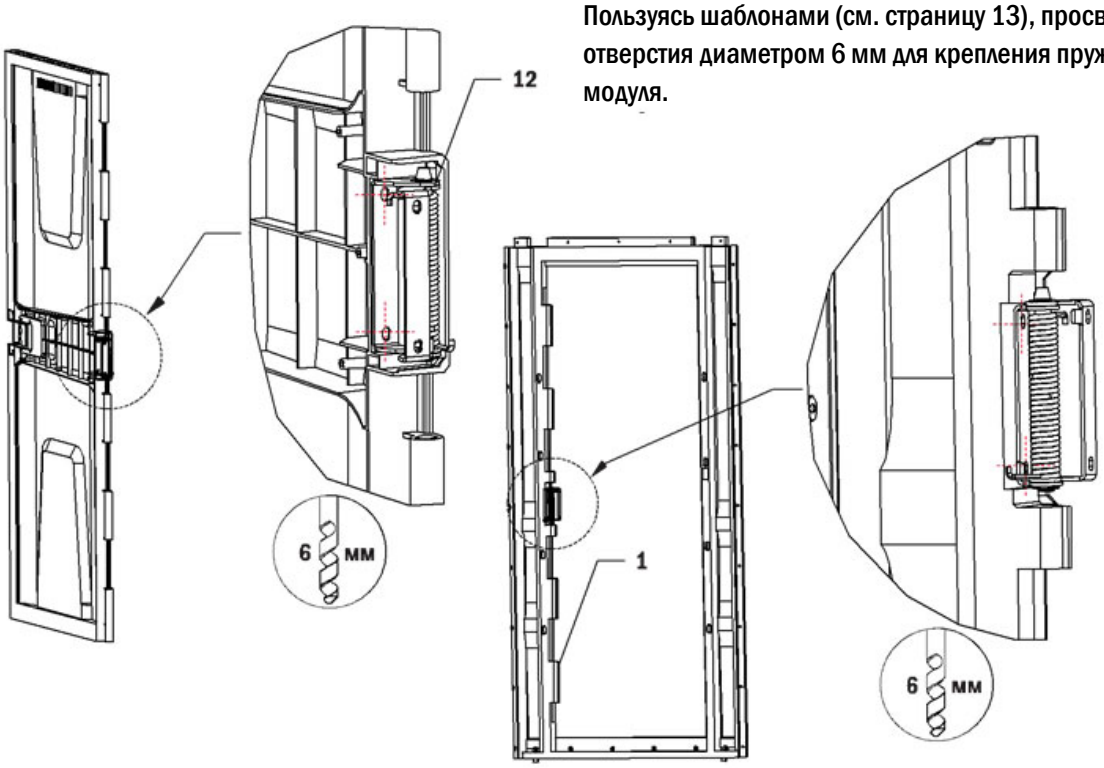

Прикрутите рамку пружинного модуля к полотну двери двумя болтами (15.3) с гайкой (15.2) и шайбой (15.5).

Совместите дверное полотно и фронтальную арку и вставьте с торцов оси вращения (2 шт.).

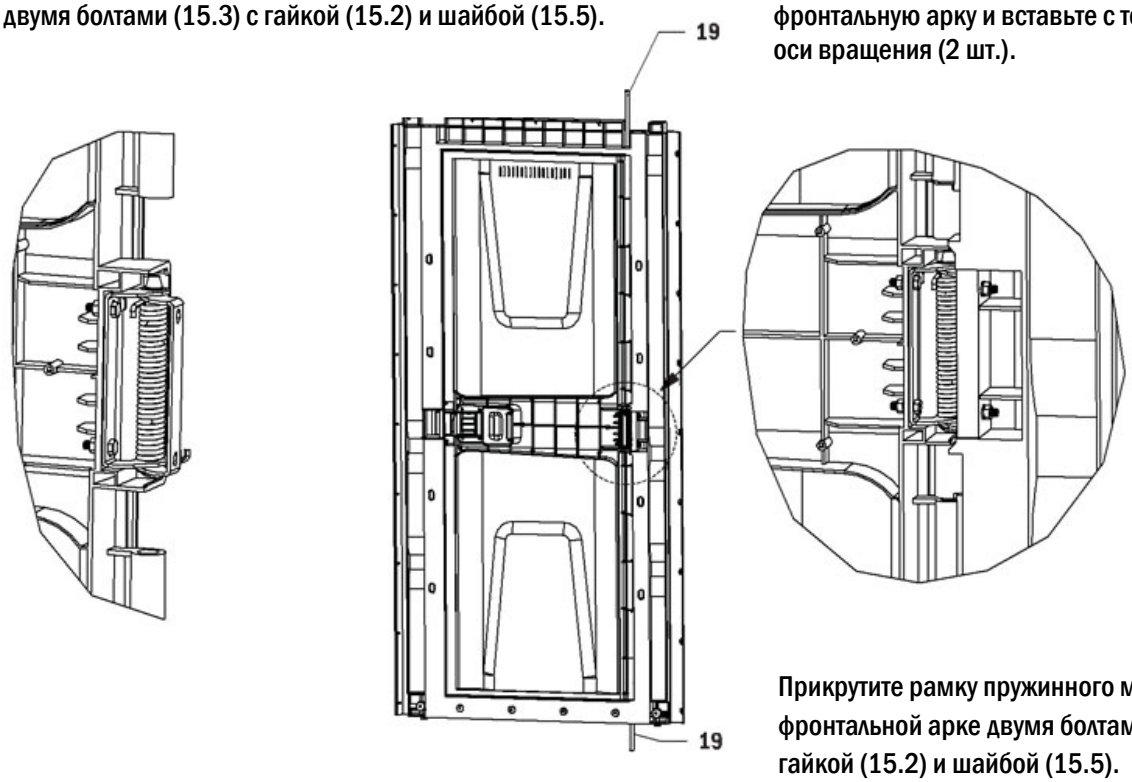

Прикрутите рамку пружинного модуля к фронтальной арке двумя болтами (15.3) с гайкой (15.2) и шайбой (15.5).

Наклейте стикер на засов, соблюдая расположение цветов.

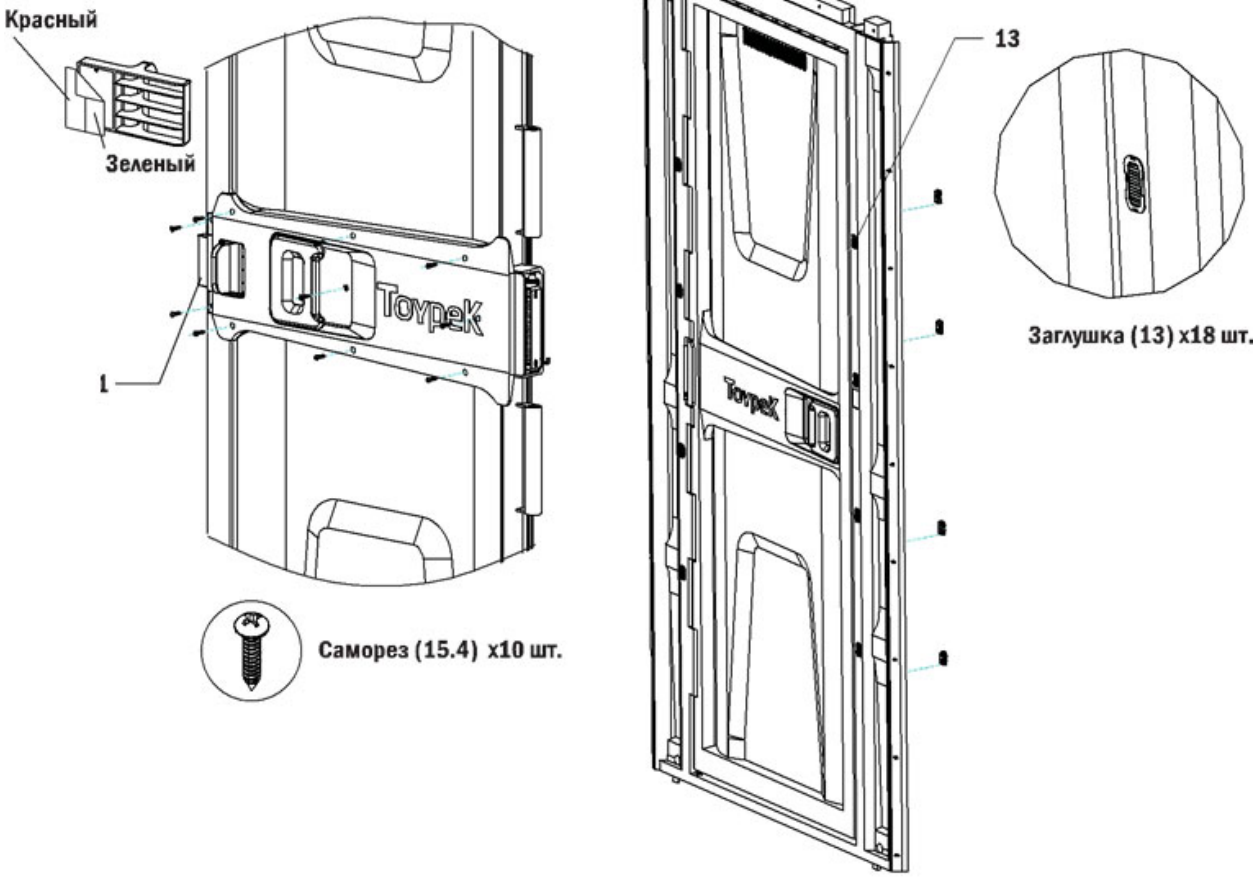

Шаг 3. Установка сиденья.

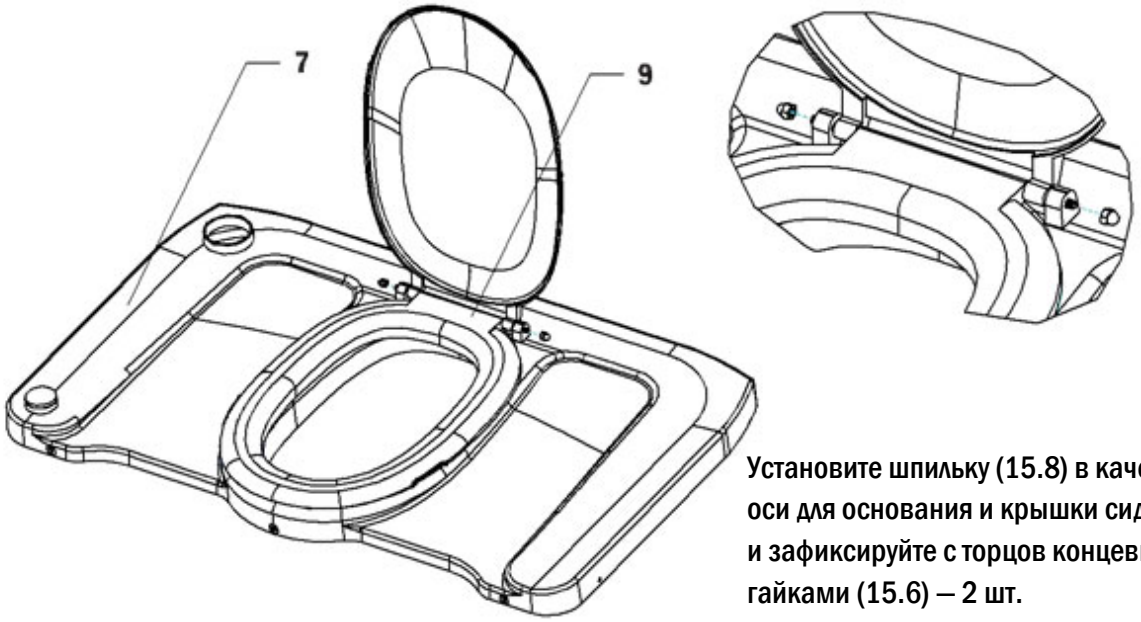

Установите шпильку (15.8) в качестве оси для основания и крышки сиденья и зафиксируйте с торцов концевыми гайками (15.6) – 2 шт.

Шаг 4. Установка накопительного бака.

Установите накопительный бак в основание, закрепив с обратной стороны саморезами (15.9) – 4шт. Наденьте крышку накопительного бака до упора, совместив пазы по контуру. Закрепите заклёпками (15.1) – 3 шт.

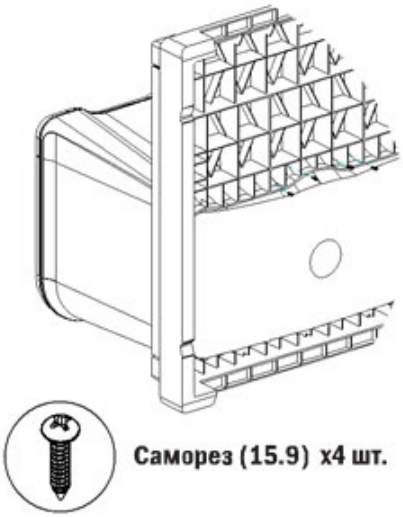

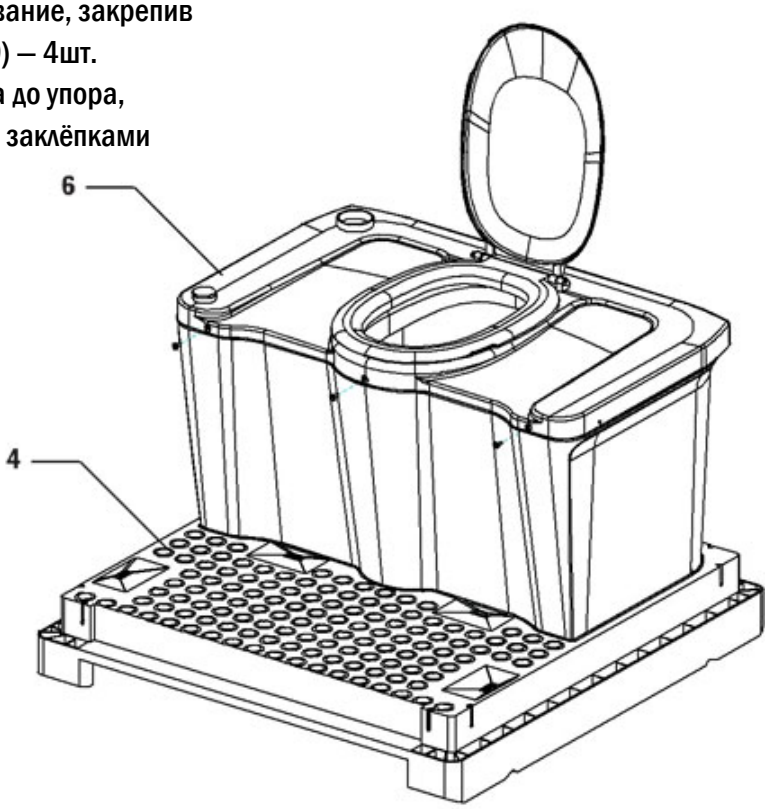

Шаг 5. Сборка боковых стенок.

Вложить в пазы до упора гайки (15.2) – 8 шт.

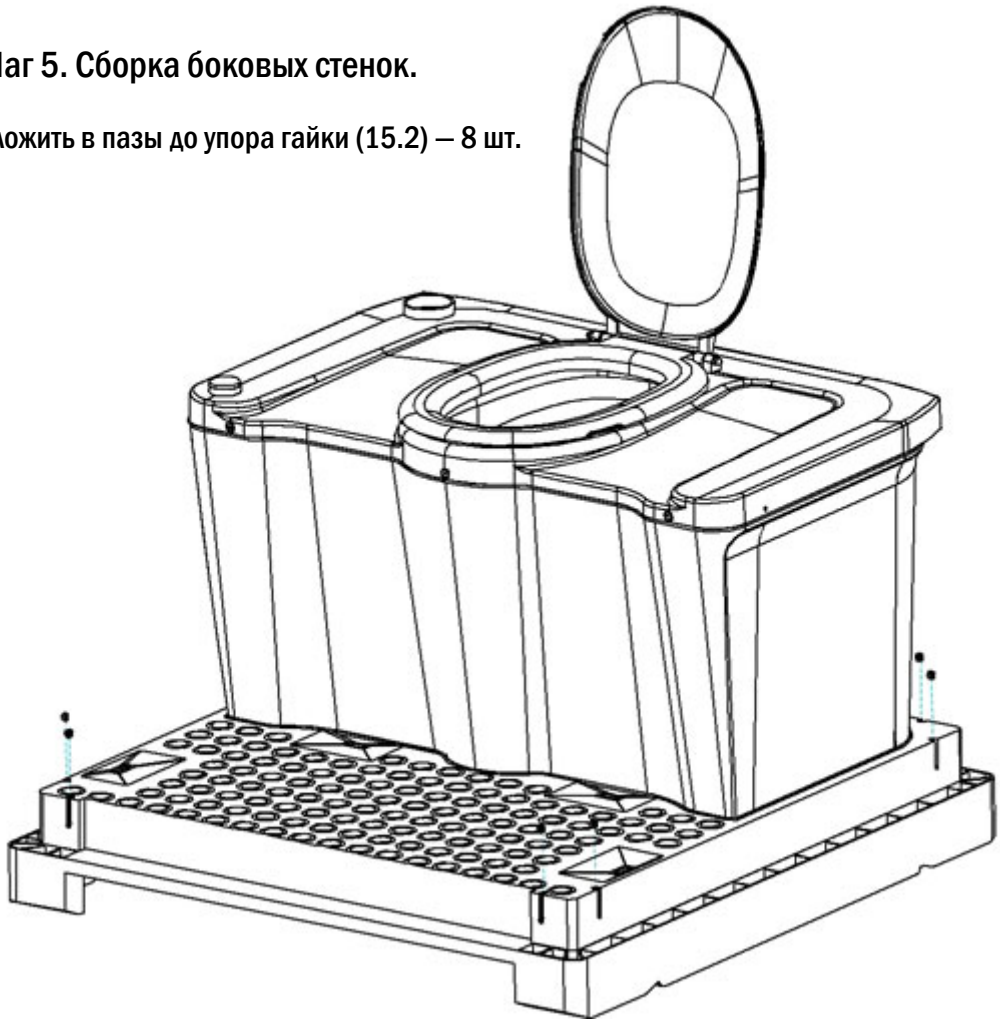

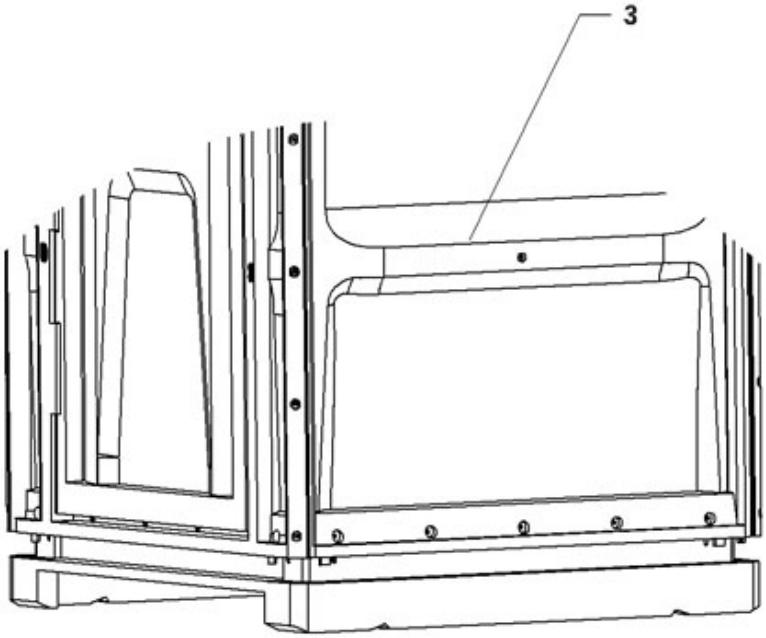

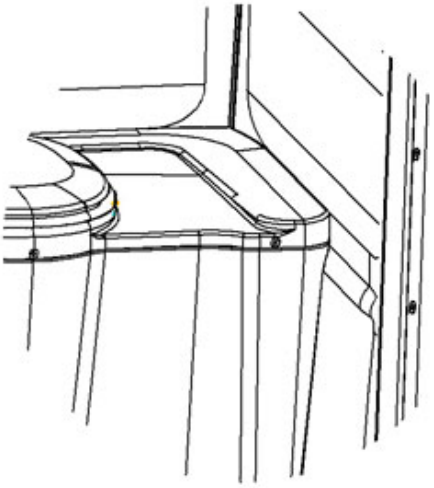

Установите боковые стенки (3 шт.) и фронтальную арку на основание, совмещая выступы на панелях с пазами в основании. Убедитесь, что углубления на боковых панелях совпадают с бортиком крышки накопительного бака.

Внимание! Порядок установки:

1. Установите первую панель.
2. Закрепите на основании болтами (15.3) и шайбами (15.5) – 2 шт. В процессе крепления болты полностью не затягивайте.
3. Зафиксируйте подручными средствами (подпорки, скотч и т. д.) во избежание падения конструкции.
4. Установите следующую панель, закрепите аналогично п. 2.
5. Скрепите панели между собой заклёпками (15.1) – 2 шт. по нижним отверстиям.
6. Далее соберите по подобию.

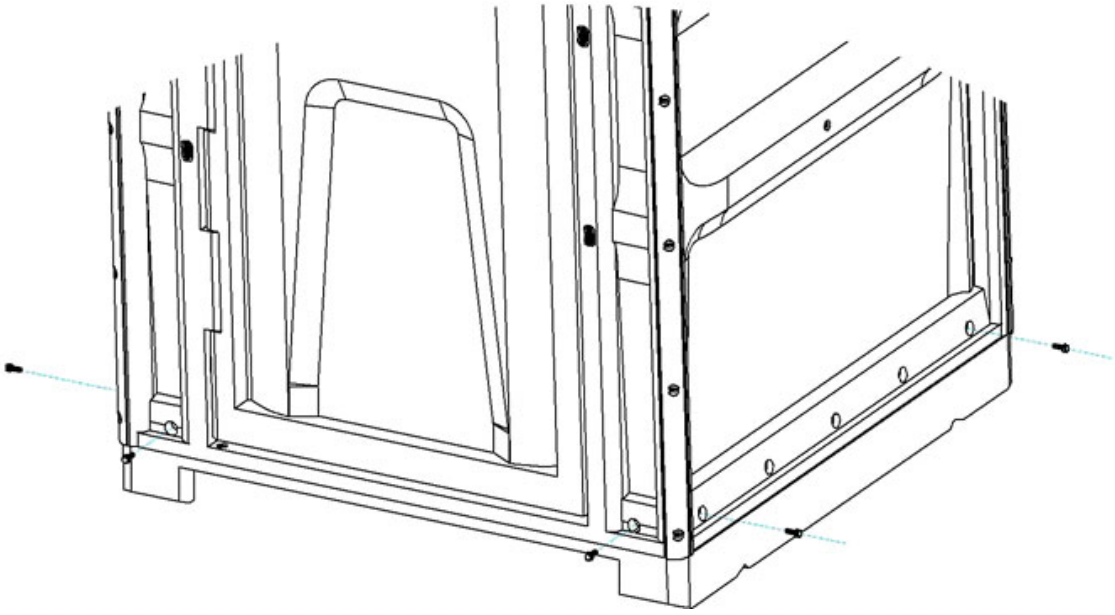

Шаг 6. Закрепление угловых заклёпок.

Окончательно скрепите между собой боковые и фронтальную панели по углам заклёпками (15.1) – всего 36 шт.

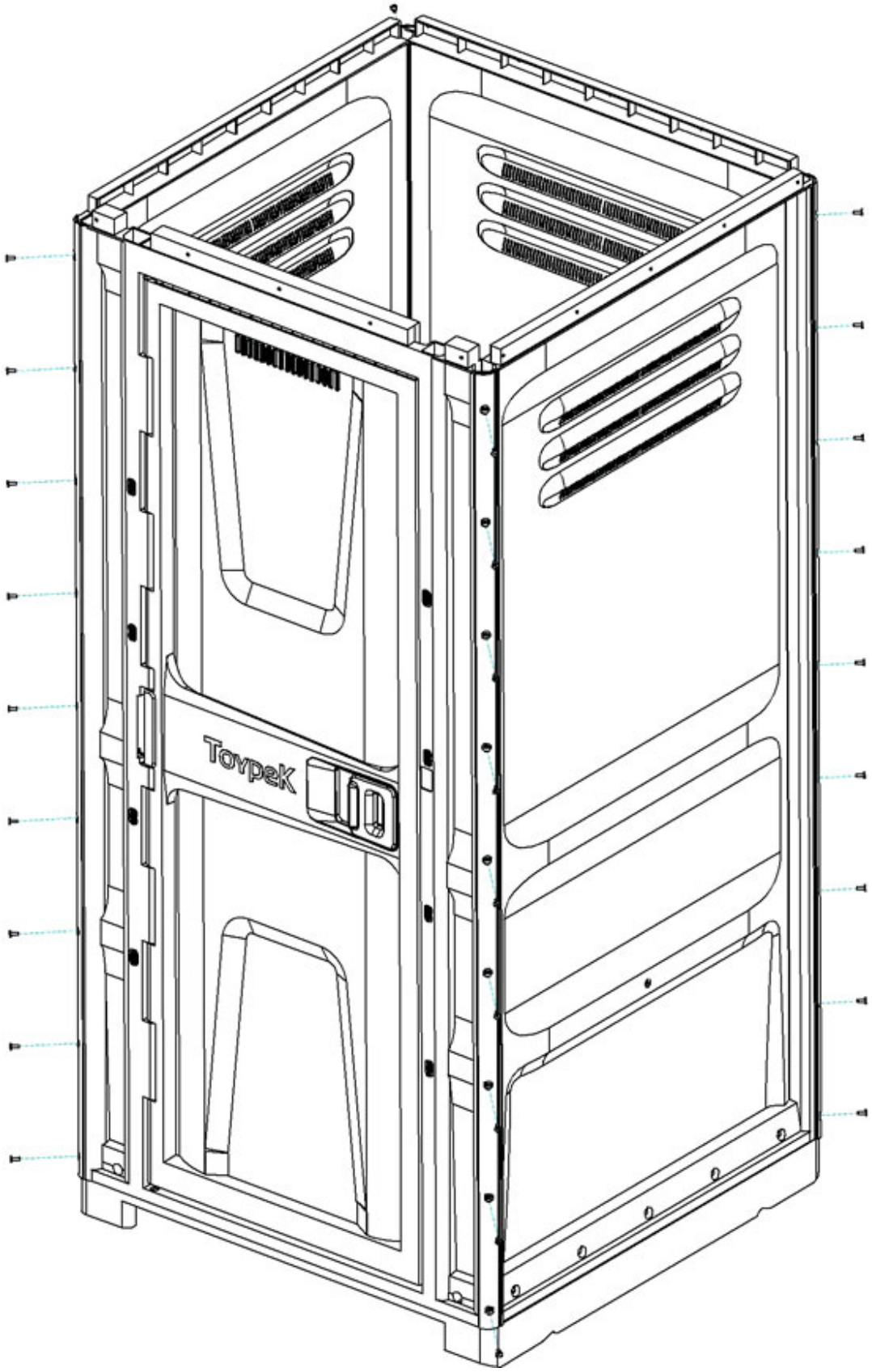

Шаг 7. Крепление к основанию.

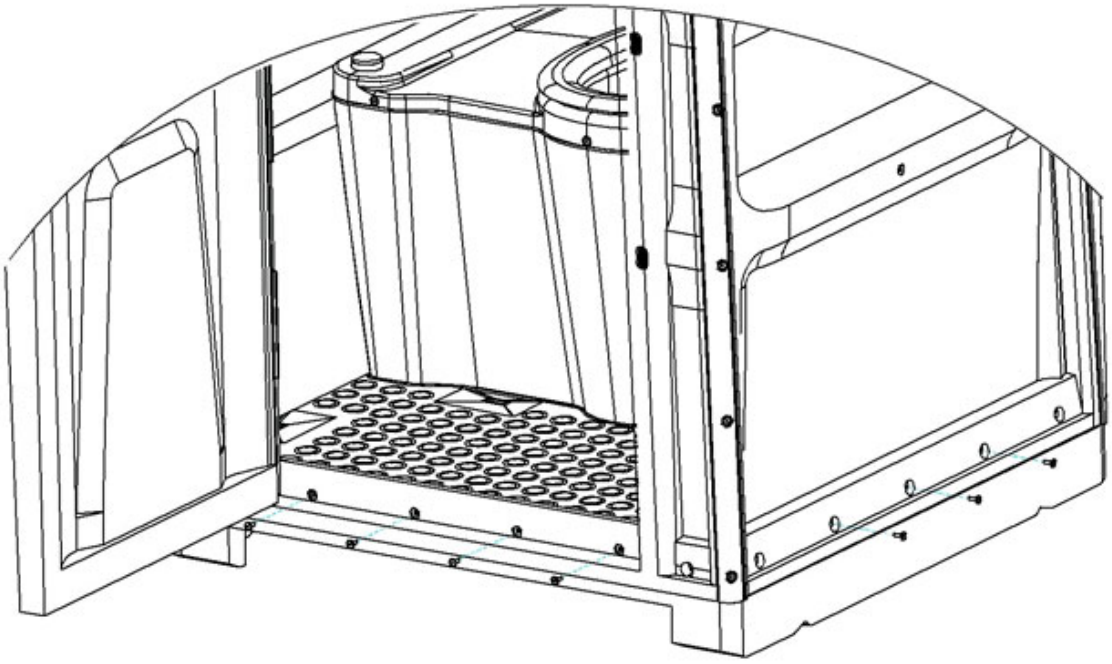

Просверлите 13 отверстий диаметром 5 мм и закрепите боковые панели и фронтальную панель на основании заклёпками (15.1) – 13 шт.

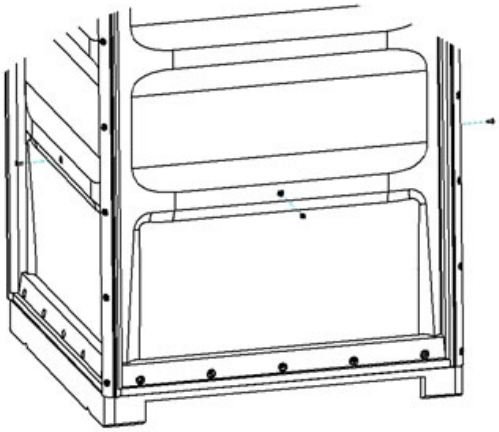

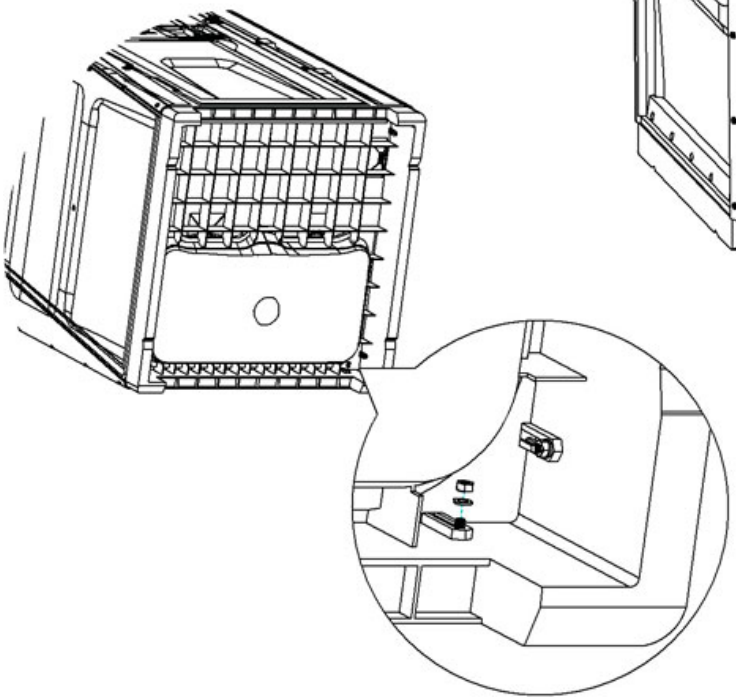

Закрепите боковые панели и крышку бункера, совмещая отверстия заклёпками (15.1) – 3 шт.

Установите изнутри на болты гайку с шайбой (15.2, 15.5) – 8 шт. Закрепите и окончательно затяните болты снаружи.

Шаг 8. Установка крышки.

Установите вентиляционную трубу на направляющую крышки накопительной ёмкости.

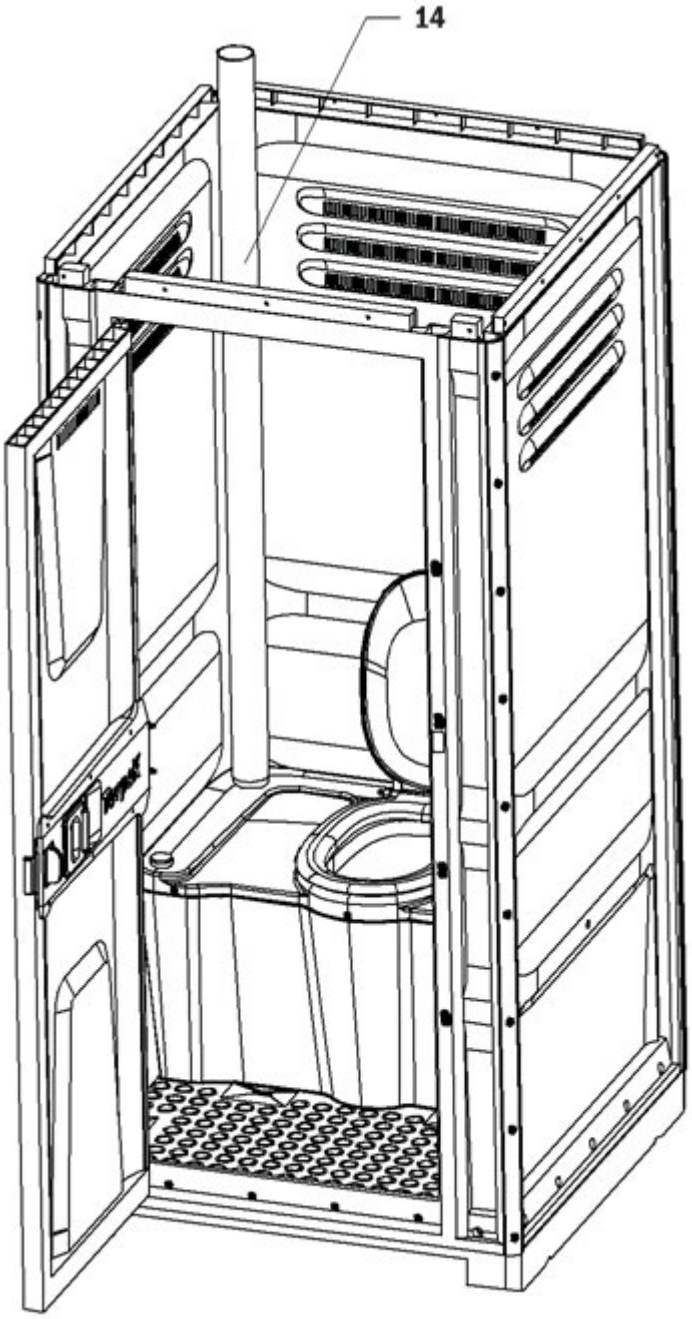

Установите крышу, совместив отверстие с вентиляционной трубой, и закрепите заклёпками (15.1.) по контуру – 20 шт.

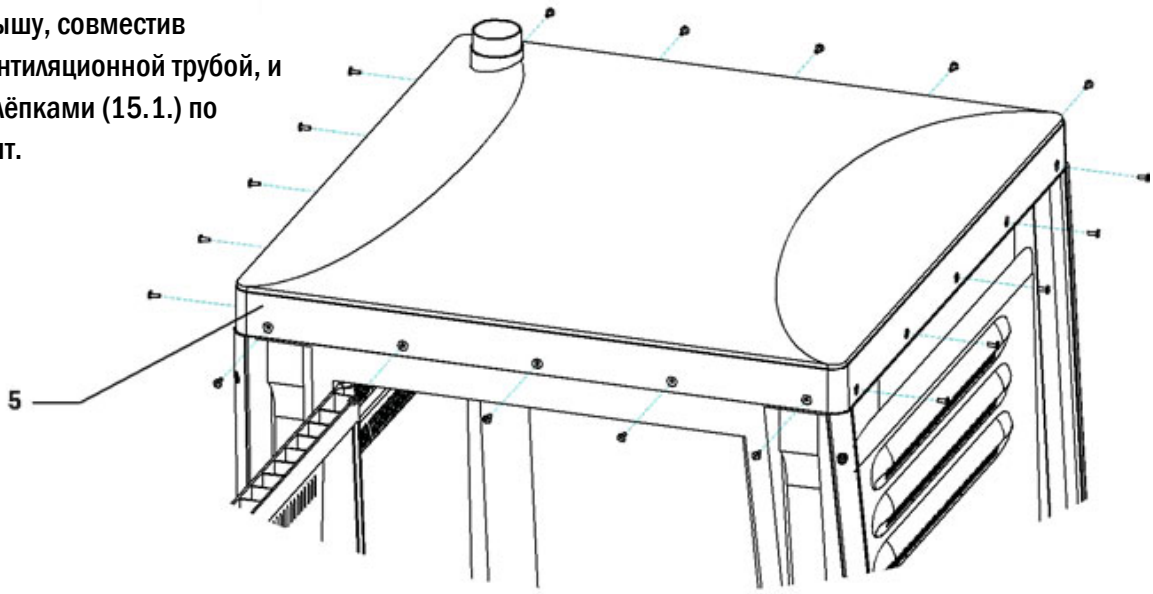

Установка дополнительных элементов

Засверлите отверстия диаметром 5 мм под крючок для одежды (18) и держатель для туалетной бумаги (17) в местах, выбранных для крепления данных аксессуаров.
Закрепите с помощью стандартных вытяжных заклёпок (15.7) каждый аксессуар, устанавливая заклёпки с наружной стороны кабины.

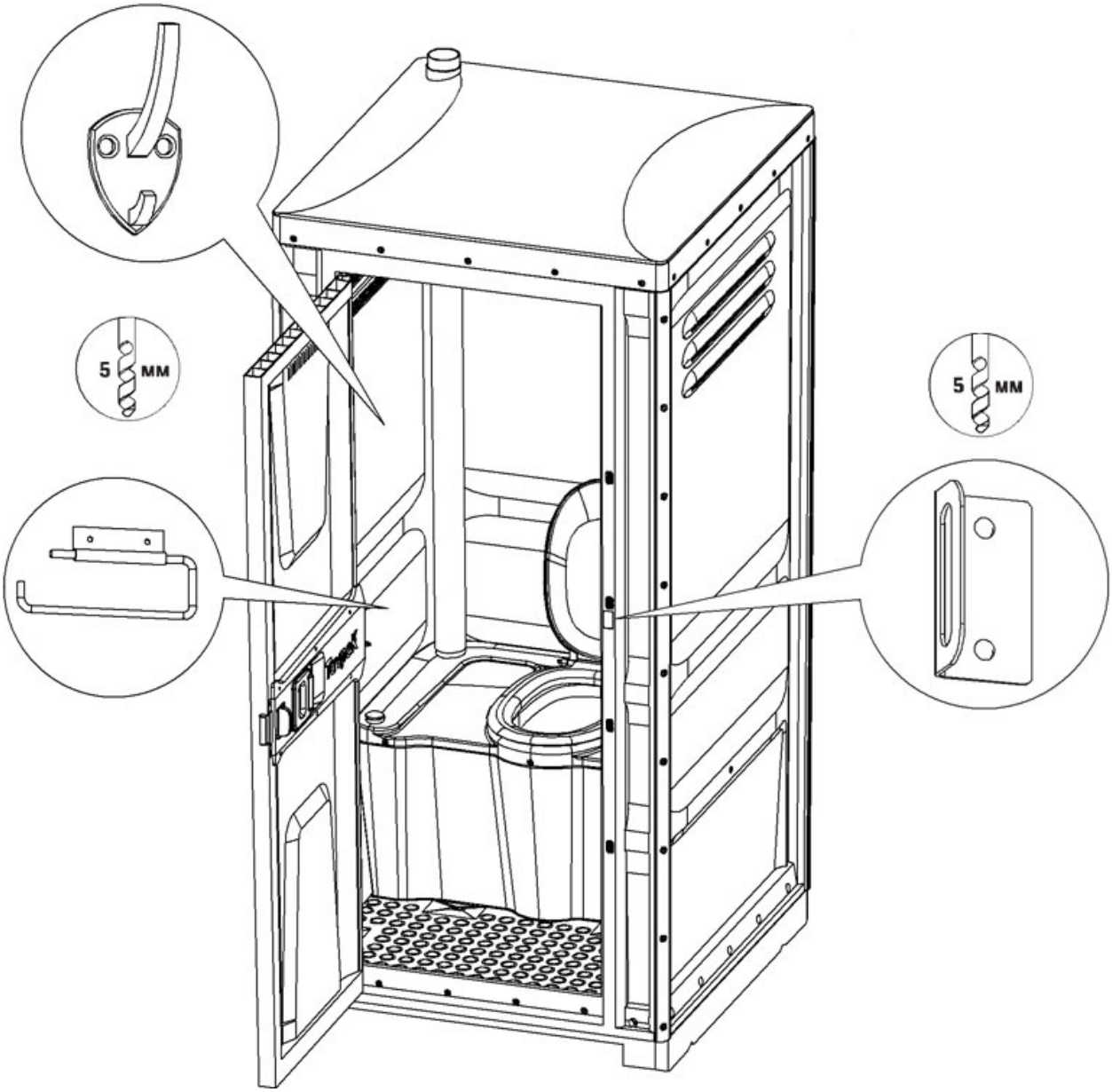

На арку двери по посадочному месту установите ушко крепления навесного замка (16), предварительно засверлив два отверстия диаметром 5 мм. На дверном полотне ушко крепления навесного замка установите напротив ушка на арке двери. Ушки закрепите с помощью заклёпки (15.1.) – 4 шт.

Шаблоны для разметки отверстий крепления пружинного модуля
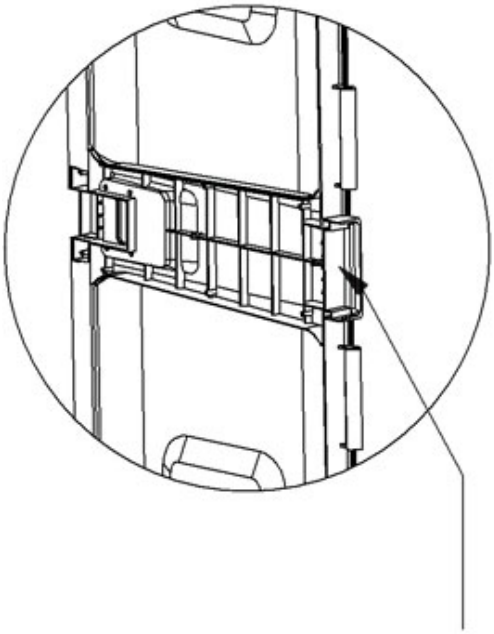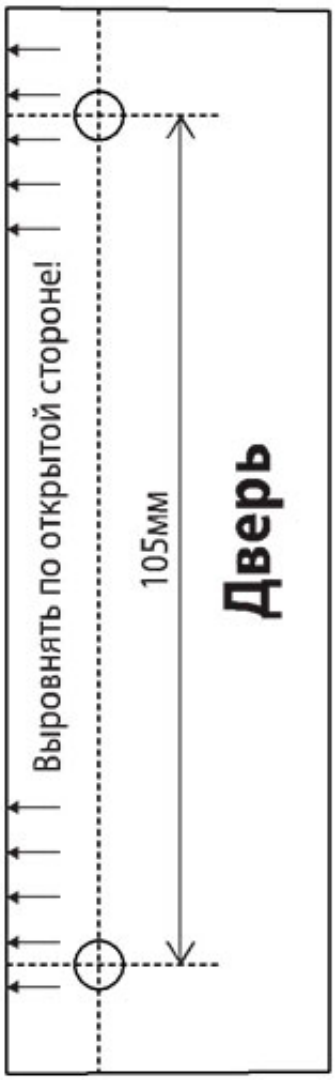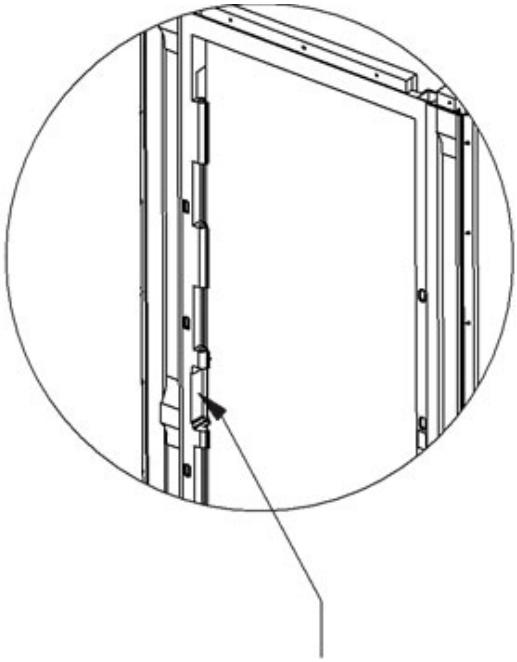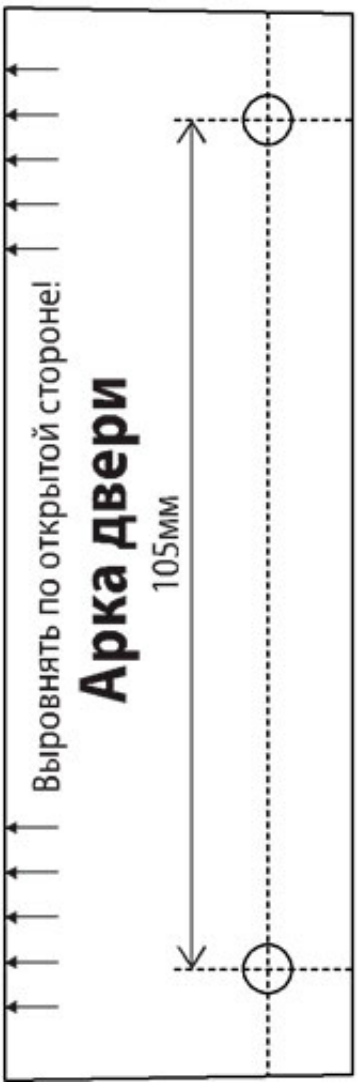
Вырежьте шаблоны и разместите отверстия (диаметр 6 мм).